CULT

CENIK 2020.2

1 KRPAN

2 RACEFACE

3 FOX

4 marzocchi

5 Formula

6 STURMEY ARCHER

7 SUNRACE

CAMELBAK 8

r.s.p. 9

WTB 10

DUTCH PERFECT bicycle tyres & tubes 11

vittoria 12

KENDA 13

KRPAN

KRPAN kolesa izdelujemo že od leta 1999. Prvoten namen izdelave koles je bil za transport vseh pošiljk Pošte Slovenije, tako reklamnih sporočil kot naslovljenih pošiljk in paketov. Povpraševanje s strani raznih naročnikov po ˝custom˝ verzijah Krpan koles pa nas je spodbudilo k širitvi ponudbe, tako da so nastale najrazličnejše različice tovornih koles Krpan.

V sodelovanju s podjetjem SCV smo leta 2012 razvili tudi modularen avtomatiziran sistem za izposojo mestnih koles v urbanih okoljih (Bike-sharing sistem), ki smo ga in ga še uspešno implementiramo v večih mestih po Sloveniji. Osnova za vsak tak sistem je okvir kolesa Krpan, ki ga nadgradimo slogu in željam posameznega naročnika.

Spletna stran*: www.krpan-bikes.si*

TRANSPORTNA KOLESA

Reference:

- *Pošta Slovenije*
- *Pošta Hrvaške*
- *Pošta Estonije*
- *Pošta Latvije*
- *...*

BIKE SHARING SISTEM

Reference:

- *Občina Velenje*
- *Občina Krško*
- *Občina Ptuj*
- *Občina Kočevje*
- *...*

HEAVY-DUTY MESTNA KOLESA

Reference:

- *Občina Kamnik*
- *Občina Brežice*
- *UKC Ljubljana*
- *Turizem Ljubljana*
- *Krajinski park Sečoveljske Soline*
- *Posestvo Brdo*
- *...*

CULT d.o.o.
www.cult.si
Tržaška cesta 77
1370 Logatec
t: 0386 (0)1 754 22 00
e: veleprodaja@cult.si

CENIK IZDELKOV KRPAN

KRPAN

OBROČNIKI

Koda	Naziv	MPC z DDV
29580	Krpan obročnik sestavljen spred. 36l - 2,3	49,90 €
29576	Krpan obročnik sestavljen spr. Dinamo	94,90 €
29575	Krpan obročnik sestavljen zad. 1p. napera 2mm	64,90 €
29577	Krpan obročnik sestavljen zad. 1p. napera 2,3mm	69,90 €
29578	Krpan obročnik sestavljen zad. Nexus 3p. napera 2,3mm	99,99 €
29579	Krpan obročnik sestavljen zad. Nexus 3p. napera 2,3mm z vijaki in verižnikom	109,90 €

OPORA KOLESA

Koda	Naziv	MPC z DDV
3501	Krpan H-opora kolesa	35,90 €
16634	Krpan vzmet za oporo kolesa Stojala od leta 14 O14 x 80mm	5,49 €

SEDEŽ

Koda	Naziv	MPC z DDV
4267	Selle royal sedež Krpan	19,90 €
29584	Selle royal sedež z ročajem Krpan	24,90 €

VZMETNE KOŠARE

Koda	Naziv	MPC z DDV
16885	Krpan vzmet za košaro s stojalom torzijska CITY mala	5,49 €

GONILKA

Koda	Naziv	MPC z DDV
29581	Krpan gonilka M-Wave 38z 350652	18,30 €

OS POGONA

Koda	Naziv	MPC z DDV
8129	Krpan os pogona Neco 131mm 359345	7,90 €

BLATNIK

Koda	Naziv	MPC z DDV
18303	Orion blatnik MTB 26˝ plastificiran	14,90 €
3330	Orion nosilec blatnika PVC del I, ženski del	0,39 €
3796	Orion nosilec blatnika PVC del II, moški del	0,39 €
29211	Orion nosilec blatnika žica cink 2x370mm	0,89 €

NAPERA

Koda	Naziv	MPC z DDV
2224	Napera in tuljavka inox 2,3mm x 258mm	0,36 €
12434	Napera in tuljavka inox 2mm x 258mm	0,24 €

OBROČ

Koda	Naziv	MPC z DDV
29140	WTB obroč Astra 26', 36H, Črna	24,99 €

CULT d.o.o.
www.cult.si
Tržaška cesta 77
1370 Logatec
t: 0386 (0)1 754 22 00
e: veleprodaja@cult.si

CENIK IZDELKOV RACE FACE

GRIPI KRMILA

HALF NELSON

LOVEHANDLE

GRIPPLER

Koda	Naziv	Velikost	MPC z DDV
AC990057	GRIPS,HALF NELSON,SINGLE LOCK ON,BLACK		22,90 €
AC990058	GRIPS,HALF NELSON,SINGLE LOCK ON,BLUE		22,90 €
AC990059	GRIPS,HALF NELSON,SINGLE LOCK ON,GREEN		22,90 €
AC990060	GRIPS,HALF NELSON,SINGLE LOCK ON,RED		22,90 €
AC990061	GRIPS,HALF NELSON,SINGLE LOCK ON,ORANGE		22,90 €
AC990062	GRIPS,HALF NELSON,SINGLE LOCK ON,GREY		22,90 €
AC990063	GRIPS,HALF NELSON,SINGLE LOCK ON,WHITE		22,90 €
AC990064	GRIPS,HALF NELSON,SINGLE LOCK ON,YELLOW		22,90 €
AC990065	GRIPS,HALF NELSON,SINGLE LOCK ON,TURQ		22,90 €
AC990070	GRIPS,LOVEHANDLE,BLACK		27,90 €
AC990071	GRIPS,LOVEHANDLE,BLUE,P3005		27,90 €
AC990072	GRIPS,LOVEHANDLE,RED,P185		27,90 €
AC990073	GRIPS,LOVEHANDLE,PURPLE,P2597		27,90 €
AC990074	GRIPS,LOVEHANDLE,NEON ORANGE,P804		27,90 €
AC990076	GRIPS,LOVEHANDLE,NEON YELLOW,P803		27,90 €
AC990080	GRIPS,GRIPPLER,30MM,LOCK ON,BLACK		29,90 €
AC990081	GRIPS,GRIPPLER,30MM,LOCK ON,BLUE,P300		29,90 €
AC990082	GRIPS,GRIPPLER,30MM,LOCK ON,RED,P485		29,90 €
AC990083	GRIPS,GRIPPLER,30MM,LOCK ON,ORANGE,P021		29,90 €
AC990084	GRIPS,GRIPPLER,30MM,LOCK ON,GREEN,P360		29,90 €
AC990085	GRIPS,GRIPPLER,30MM,LOCK ON,YELLOW,P389		29,90 €
AC990086	GRIPS,GRIPPLER,30MM,LOCK ON,PURPLE		29,90 €
AC990087	GRIPS,GRIPPLER,30MM,LOCK ON,MAGENTA		29,90 €
AC990088	GRIPS,GRIPPLER,30MM,LOCK ON,TURQ,P320		29,90 €
AC990089	GRIP,LOCK-ON GRIPPLER 30MM,GUM		29,90 €
AC990090	GRIPS,GRIPPLER,33MM,LOCK ON,BLACK		29,90 €
AC990091	GRIPS,GRIPPLER,33MM,LOCK ON,BLUE,P300		29,90 €
AC990092	GRIPS,GRIPPLER,33MM,LOCK ON,RED,P485		29,90 €
AC990093	GRIPS,GRIPPLER,33MM,LOCK ON,ORANGE,P021		29,90 €
AC990094	GRIPS,GRIPPLER,33MM,LOCK ON,GREEN,P360		29,90 €
AC990095	GRIPS,GRIPPLER,33MM,LOCK ON,YELLOW,P389		29,90 €
AC990096	GRIPS,GRIPPLER,33MM,LOCK ON,PURPLE		29,90 €
AC990097	GRIPS,GRIPPLER,33MM,LOCK ON,MAGENTA		29,90 €
AC990098	GRIPS,GRIPPLER,33MM,LOCK ON,TURQ,P320		29,90 €
AC990099	GRIPS,GRIPPLER,33MM,LOCK-ON,GUM		29,90 €

CULT d.o.o.
www.cult.si
Tržaška cesta 77 t: 0386 (0)1 754 22 00
1370 Logatec e: veleprodaja@cult.si

PEDALA

CHESTER

RIDE

ATLAS

AFFECT

Koda	Naziv	Bar.	Velikost	MPC z DDV
PD20CHEBLK	PEDAL, CHESTER, BLACK			59,90 €
PD20CHEBLU	PEDAL, CHESTER, BLUE			59,90 €
PD20CHEGRN	PEDAL, CHESTER, GREEN			59,90 €
PD20CHEORA	PEDAL, CHESTER, ORANGE			59,90 €
PD20CHEPUR	PEDAL, CHESTER, PURPLE			59,90 €
PD20CHERED	PEDAL, CHESTER, RED			59,90 €
PD20CHETUQ	PEDAL, CHESTER, TURQUOISE			59,90 €
PD20CHEYEL	PEDAL, CHESTER, YELLOW			59,90 €
PD20CHEMAG	PEDAL, CHESTER, MAGENTA			59,90 €
PD20RIDBLK	PEDAL, RIDE, BLACK			39,90 €
PD20RIDBLU	PEDAL, RIDE, BLUE			39,90 €
PD20RIDGRN	PEDAL, RIDE, GREEN			39,90 €
PD20RIDORA	PEDAL, RIDE, ORANGE			39,90 €
PD20RIDPUR	PEDAL, RIDE, PURPLE			39,90 €
PD20RIDRED	PEDAL, RIDE, RED			39,90 €
PD20RIDTUQ	PEDAL, RIDE, TURQUOISE			39,90 €
PD20RIDYEL	PEDAL, RIDE, YELLOW			39,90 €
PD20RIDMAG	PEDAL, RIDE, MAGENTA			39,90 €
PD13ATLASBLK	PEDAL,ATLAS,BLACK			159,90 €
PD13ATLASRED	PEDAL,ATLAS,RED			159,90 €
PD13ATLASBLU	PEDAL,ATLAS,BLUE			159,90 €
PD13ATLASGRN	PEDAL,ATLAS,GREEN			159,90 €
PD13ATLASORA	PEDAL,ATLAS,ORANGE			159,90 €
PD13ATLASPUR	PEDAL,ATLAS,PURPLE			159,90 €
PD13AEBLK	PEDAL,AEFFECT,BLACK			109,90 €
PD13AERED	PEDAL,AEFFECT,RED			109,90 €
PD13AEBLU	PEDAL,AEFFECT,BLUE			109,90 €
PD16CHEBLK	PEDAL,CHESTER,COMPOSITE,BLACK			64,90 €
PD16CHEBLU	PEDAL,CHESTER,COMPOSITE,BLUE			64,90 €
PD16CHEGRN	PEDAL,CHESTER,COMPOSITE,GREEN			64,90 €
PD16CHEORA	PEDAL,CHESTER,COMPOSITE,ORANGE			64,90 €
PD16CHEPUR	PEDAL,CHESTER,COMPOSITE,PURPLE			64,90 €
PD16CHERED	PEDAL,CHESTER,COMPOSITE,RED			64,90 €
PD16CHEYEL	PEDAL,CHESTER,COMPOSITE,YELLOW			64,90 €
PD16CHETUQ	PEDAL,CHESTER,COMPOSITE,TURQ,320			64,90 €

PEDALA DODATKI

Koda	Naziv	MPC z DDV
F11001	ATLAS PEDAL BEARING REBUILD KIT	49,90 €
F11002	ATLAS PEDAL AXLE KIT	39,90 €
F11003	ATLAS/AEFFECT PEDAL PIN KIT	14,90 €
F11004	AEFFECT PEDAL REBUILD KIT	29,90 €
F11005	AEFFECT PEDAL AXLE KIT	39,90 €
F11006	PEDAL PIN KIT,CHESTER,PIN&NUT,20 SETS	7,90 €
F11007	PEDAL,CHESTER/RIDE,AXLES,L/R	19,90 €
F11008	PEDAL,CHESTER/RIDE,BUSH/BEARING/CAP/SEAL	19,90 €

CULT d.o.o.
www.cult.si
Tržaška cesta 77 t: 0386 (0)1 754 22 00
1370 Logatec e: veleprodaja@cult.si

GONILKE KARBON 30MM

NEXT SL

NEXT R

SIXC

Koda	Naziv	Bar.	Velikost	MPC z DDV
CK20NXSL136ARM170BLK	CRANKARM,NEXT SL,136,170,BLK		170	479,90 €
CK20NXSL136ARM175BLK	CRANKARM,NEXT SL,136,175,BLK		175	479,90 €
CK19NXR136ARM170BLK	CRANKARM,NEXT R,136,170,BLK		170	479,90 €
CK19NXR136ARM175BLK	CRANKARM,NEXT R,136,175,BLK		175	479,90 €
CK19NXR136ARM170P185	CRANKARM,NEXT R,136,170,P185,RED		170	479,90 €
CK19NXR136ARM175P185	CRANKARM,NEXT R,136,175,P185,RED		175	479,90 €
CK19NXR136ARM170P801	CRANKARM,NEXT R,136,170,P801,BLUE		170	479,90 €
CK19NXR136ARM175P801	CRANKARM,NEXT R,136,175,P801,BLUE		175	479,90 €
CK19NXR136ARM170P802	CRANKARM,NEXT R,136,170,P802,GREEN		170	479,90 €
CK19NXR136ARM175P802	CRANKARM,NEXT R,136,175,P802,GREEN		175	479,90 €
CK19NXR136ARM170P021	CRANKARM,NEXT R,136,170,P021,ORANGE		170	479,90 €
CK19NXR136ARM175P021	CRANKARM,NEXT R,136,175,P021,ORANGE		175	479,90 €
CK19NXR136ARM170P519	CRANKARM,NEXT R,136,170,P519,PURPLE		170	479,90 €
CK19NXR136ARM175P519	CRANKARM,NEXT R,136,175,P519,PURPLE		175	479,90 €
CK14SXC83A165BLK	CRANKARMS,SIXC,83MM,165,BLK		165	449,90 €
CK14SXC83A170BLK	CRANKAMRS,SIXC,83MM,170,BLK		170	449,90 €
CK14SXCA165BLK	CRANKARM,SIXC,165,BLK		165	449,90 €
CK14SXCA170BLK	CRANKARM,SIXC,170,BLK		170	449,90 €
CK14SXCA175BLK	CRANKARM,SIXC,175,BLK		175	449,90 €
CK14SXCA165P021	CRANKARM,SIXC,165,ORA,021		165	449,90 €
CK14SXCA170P021	CRANKARM,SIXC,170,ORA,021		170	449,90 €
CK14SXCA175P021	CRANKARM,SIXC,175,ORA,021		175	449,90 €

GONILKE ALU 30MM

TURBINE

ATLAS

Koda	Naziv	Bar.	Velikost	MPC z DDV
CK19TUR136ARM175BLK	CRANKARM,TURBINE,136,175,BLK		175	229,90 €
CK19TUR136ARM170BLK	CRANKARM,TURBINE,136,170,BLK		170	229,90 €
CK18TUR100A170BLK	CRANKARMS,TURBINE 30,FAT 100MM,170,BLK		170	239,90 €
CK18TUR100A175BLK	CRANKARMS,TURBINE 30,FAT 100MM,175,BLK		175	239,90 €
CK18TUR190A170BLK	CRANKARMS,TURBINE 30,FAT 190MM,170,BLK		170	239,90 €
CK18TUR190A175BLK	CRANKARMS,TURBINE 30,FAT 190MM,175,BLK		175	239,90 €
CK16AA165BLK	CRANKARMS,ATLAS,2016,165,BLACK		165	219,90 €
CK16AA165BLU	CRANKARMS,ATLAS,2016,165,BLUE		165	219,90 €
CK16AA165GRN	CRANKARMS,ATLAS,2016,165,GREEN		165	219,90 €
CK16AA165RED	CRANKARMS,ATLAS,2016,165,RED		165	219,90 €
CK16AA170BLK	CRANKARMS,ATLAS,2016,170,BLACK		170	219,90 €
CK16AA170BLU	CRANKARMS,ATLAS,2016,170,BLUE		170	219,90 €
CK16AA170GRN	CRANKARMS,ATLAS,2016,170,GREEN		170	219,90 €
CK16AA170RED	CRANKARMS,ATLAS,2016,170,RED		170	219,90 €

CULT d.o.o.
www.cult.si
Tržaška cesta 77 t: 0386 (0)1 754 22 00
1370 Logatec e: veleprodaja@cult.si

Koda	Naziv	Bar.	Velikost	MPC z DDV
CK16AA175BLK	CRANKARMS,ATLAS,2016,175,BLACK		175	219,90 €
CK16AA175BLU	CRANKARMS,ATLAS,2016,175,BLUE		175	219,90 €
CK16AA175GRN	CRANKARMS,ATLAS,2016,175,GREEN		175	219,90 €
CK16AA175RED	CRANKARMS,ATLAS,2016,175,RED		175	219,90 €
CK16A83A165BLK	CRANKARMS,ATLAS,2016,83MM,165,BLACK		165	219,90 €
CK16A83A165BLU	CRANKARMS,ATLAS,2016,83MM,165,BLUE		165	219,90 €
CK16A83A165GRN	CRANKARMS,ATLAS,2016,83MM,165,GREEN		165	219,90 €
CK16A83A165RED	CRANKARMS,ATLAS,2016,83MM,165,RED		165	219,90 €
CK16A83A170BLK	CRANKARMS,ATLAS,2016,83MM,170,BLACK		170	219,90 €
CK16A83A170BLU	CRANKARMS,ATLAS,2016,83MM,170,BLUE		170	219,90 €
CK16A83A170GRN	CRANKARMS,ATLAS,2016,83MM,170,GREEN		170	219,90 €
CK16A83A170RED	CRANKARMS,ATLAS,2016,83MM,170,RED		170	219,90 €

GONILKE ALU 24MM

Koda	Naziv	Velikost	MPC z DDV

AFFECT

RIDE

CK20AER137ARM165BLK	CRANKARMS,AEFFECT-R,137,165,BLK	165	139,90 €
CK20AER137ARM170BLK	CRANKARMS,AEFFECT-R,137,170,BLK	170	139,90 €
CK20AER137ARM175BLK	CRANKARMS,AEFFECT-R,137,175,BLK	175	139,90 €
CK19AE137ARM165BLK	CRANK,AEFFECT,137,ARMSET,165,BLK 19	165	139,90 €
CK19AE137ARM170BLK	CRANK,AEFFECT,137,ARMSET,170,BLK 19	170	139,90 €
CK19AE137ARM175BLK	CRANK,AEFFECT,137,ARMSET,175,BLK 19	175	139,90 €
CK19RID137ARM170BLK	CRANK,RIDE,137,ARMSET,170,BLK 19	170	119,90 €
CK19RID137ARM175BLK	CRANK,RIDE,137,ARMSET,175,BLK 19	175	119,90 €
CK19RID190ARM170BLK	CRANK,RIDE,190,ARMSET,170,BLK 19	170	139,90 €
CK19RID190ARM175BLK	CRANK,RIDE,190,ARMSET,175,BLK 19	175	139,90 €

MERILNIK MOČI 30MM

PM1930136	SPINDLE,POWER METER,CINCH,MOUNTAIN,136	136	699,90 €

GONILKE KARBON E-BIKE

CK19NXRE1165BLK	CRANKARMS,NEXT R-E,165,BLK,BOSCH	165	429,90 €

GONILKE ALU E-BIKE

CK19AEE1165BLK	CRANKARMS,AEFFECT,EBIKE,165,BLK	165	119,90 €
CK19AEE1170BLK	CRANKARMS,AEFFECT,EBIKE,170,BLK	170	119,90 €
CK19AEE1175BLK	CRANKARMS,AEFFECT,EBIKE,175,BLK	175	119,90 €

CULT d.o.o.
www.cult.si
Tržaška cesta 77 t: 0386 (0)1 754 22 00
1370 Logatec e: veleprodaja@cult.si

GONILNI LEŽAJI

Koda	Naziv	Velikost	MPC z DDV
30MM			
BB19BB899230DR	BB, BB92–Ø30mm, Double Row, Ext. Seal	89.5/92	59,90 €
BB19BB10410730DR	BB, BB104/BB107–Ø30mm, Double Row, Ext. Seal	104/107	59,90 €
BB19BB12112430DR	BB, BB124–Ø30mm, Double Row, Ext. Seal	121/124	59,90 €
BB19BSA8330	BB, BSA 83 Ø30 Ext. Seal	83	54,90 €
BB19BSA10030	BB, BSA 100 Ø30 Ext. Seal	100	52,90 €
BB19BSA687330	BB, BSA 73 Ø30 Ext. Seal	68/73	49,90 €
BB19PF308330	BB, PF30 83 Ø30 Ext. Seal	83	54,90 €
BB19PF3010030	BB, PF30 100 Ø30 Ext. Seal	100	52,90 €
BB19PF30687330	BB, PF30 73 Ø30 Ext. Seal	68/73	49,90 €
BB19BB899230	BB, BB92 Ø30 Ext. Seal	89.5/92	49,90 €
BB19BB10410730	BB, BB107 Ø30 Ext. Seal	104/107	54,90 €
BB19BB12112430	BB, BB124 Ø30 Ext. Seal	121/124	54,90 €
24MM			
BB19PF30687324	BB, PF30 73 Ø24 Ext. Seal	68/73	49,90 €
BB19BB10410724	BB, BB104/BB107 Ø24 Ext. Seal	104/107	54,90 €
BB19BB12112424	BB, BB124 Ø24 Ext. Seal	121/124	54,90 €
BB19BB899224	BB, BB92 Ø24	89.5/92	54,90 €
BBXTTM	BB,EXTERNAL,TEAM	73	39,90 €
BBSRX113	BB ISIS 113,SRX,68/73MM,RP	68/73	59,90 €

ŠČITNIKI GONILKE

Koda	Naziv	Bar.	Velikost	MPC z DDV
KARBONSKE GONILKE				
A10066BLK	CRANK BOOT 2-PACK, MEDIUM,BLACK			9,90 €
A10066GRY	CRANK BOOT 2-PACK, MEDIUM,GREY			9,90 €
A10066BLU	CRANK BOOT 2-PACK, MEDIUM,BLUE			9,90 €
A10066GRN	CRANK BOOT 2-PACK, MEDIUM,GREEN			9,90 €
A10066ORA	CRANK BOOT 2-PACK, MEDIUM,ORANGE			9,90 €
A10066RED	CRANK BOOT 2-PACK, MEDIUM,RED			9,90 €
A10066TURQ	CRANK BOOT 2-PACK, MEDIUM,TURQUOISE			9,90 €
A10066YEL	CRANK BOOT 2-PACK, MEDIUM,YELLOW			9,90 €
A10066PIN	CRANK BOOT 2-PACK, MEDIUM,PEPTO PINK			9,90 €
A10096BLK	PEDAL BOOTS,G4,2-PACK,NEXT,MEDIUM,BLK			9,90 €
A10096BLU	PEDAL BOOTS,G42-PACK,NEXT,MEDIUM,BLU,801			9,90 €
A10096ORA021	PEDAL BOOTS,G42-PACK,NEXT,MEDIUM,ORA,021			9,90 €
A10096RED	PEDAL BOOTS,G42-PACK,NEXT,MEDIUM,RED,185			9,90 €
A10096YEL	PEDAL BOOTS,G42-PACK,NEXT,MEDIUM,YEL,803			9,90 €
ALUMINIJASTE GONILKE				
A10068021	CRANK BOOT 2-PACK, SMALL,ORANGE,021C			9,90 €
A10068362	CRANK BOOT 2-PACK, SMALL,GREEN,362C			9,90 €
A10068388	CRANK BOOT 2-PACK, SMALL,YELLOW,388C			9,90 €
A10068BLK	CRANK BOOT 2-PACK, SMALL,BLACK			9,90 €
A10068BLU	CRANK BOOT 2-PACK, SMALL,BLUE			9,90 €
A10068GRY	CRANK BOOT 2-PACK, SMALL,GREY			9,90 €

CULT d.o.o.
www.cult.si
Tržaška cesta 77 t: 0386 (0)1 754 22 00
1370 Logatec e: veleprodaja@cult.si

Koda	Naziv	Bar.	Velikost	MPC z DDV
A10068RED	CRANK BOOT 2-PACK, SMALL,RED			9,90 €
A10068TURQ	CRANK BOOT 2-PACK, SMALL,TURQ			9,90 €

ZOBNIKI 24MM/30MM

Koda	Naziv	Bar.	Velikost	MPC z DDV
RNWDM24BLK	CHAINRING,CINCH,DM,24T,BLK,10-12S		24	69,90 €
RNWDM26BLK	CHAINRING,CINCH,DM,26T,BLK,10-12S		26	69,90 €
RNWDM28BLK	CHAINRING,CINCH,DM,28T,BLK,10-12S		28	69,90 €
RNWDM30BLK	CHAINRING,CINCH,DM,30T,BLK,10-12S		30	69,90 €
RNWDM32BLK	CHAINRING,CINCH,DM,32T,BLK,10-12S		32	69,90 €
RNWDM34BLK	CHAINRING,CINCH,DM,34T,BLK,10-12S		34	69,90 €
RNWDM36BLK	CHAINRING,CINCH,DM,36T,BLK,10-12S		36	69,90 €
RNWDM38BLK	CHAINRING,CINCH,DM,38T,BLK,10-12S		38	69,90 €
RNWDM26BLU	CHAINRING,CINCH,DM,26T,BLU,10-12S		26	69,90 €
RNWDM28BLU	CHAINRING,CINCH,DM,28T,BLU,10-12S		28	69,90 €
RNWDM30BLU	CHAINRING,CINCH,DM,30T,BLU,10-12S		30	69,90 €
RNWDM32BLU	CHAINRING,CINCH,DM,32T,BLU,10-12S		32	69,90 €
RNWDM34BLU	CHAINRING,CINCH,DM,34T,BLU,10-12S		34	69,90 €
RNWDM36BLU	CHAINRING,CINCH,DM,36T,BLU,10-12S		36	69,90 €
RNWDM26RED	CHAINRING,CINCH,DM,26T,RED,10-12S		26	69,90 €
RNWDM28RED	CHAINRING,CINCH,DM,28T,RED,10-12S		28	69,90 €
RNWDM30RED	CHAINRING,CINCH,DM,30T,RED,10-12S		30	69,90 €
RNWDM32RED	CHAINRING,CINCH,DM,32T,RED,10-12S		32	69,90 €
RNWDM34RED	CHAINRING,CINCH,DM,34T,RED,10-12S		34	69,90 €
RNWDM36RED	CHAINRING,CINCH,DM,36T,RED,10-12S		36	69,90 €
RNWDM26GRN	CHAINRING,CINCH,DM,26T,GRN,10-12S		26	69,90 €
RNWDM28GRN	CHAINRING,CINCH,DM,28T,GRN,10-12S		28	69,90 €
RNWDM30GRN	CHAINRING,CINCH,DM,30T,GRN,10-12S		30	69,90 €
RNWDM32GRN	CHAINRING,CINCH,DM,32T,GRN,10-12S		32	69,90 €
RNWDM34GRN	CHAINRING,CINCH,DM,34T,GRN,10-12S		34	69,90 €
RNWDM36GRN	CHAINRING,CINCH,DM,36T,GRN,10-12S		36	69,90 €
RNWDM26ORA	CHAINRING,CINCH,DM,26T,ORA,10-12S		26	69,90 €
RNWDM28ORA	CHAINRING,CINCH,DM,28T,ORA,10-12S		28	69,90 €
RNWDM30ORA	CHAINRING,CINCH,DM,30T,ORA,10-12S		30	69,90 €
RNWDM32ORA	CHAINRING,CINCH,DM,32T,ORA,10-12S		32	69,90 €
RNWDM34ORA	CHAINRING,CINCH,DM,34T,ORA,10-12S		34	69,90 €
RNWDM36ORA	CHAINRING,CINCH,DM,36T,ORA,10-12S		36	69,90 €
RNWDM26PUR	CHAINRING,CINCH,DM,26T,PUR,10-12S		26	69,90 €
RNWDM28PUR	CHAINRING,CINCH,DM,28T,PUR,10-12S		28	69,90 €
RNWDM30PUR	CHAINRING,CINCH,DM,30T,PUR,10-12S		30	69,90 €
RNWDM32PUR	CHAINRING,CINCH,DM,32T,PUR,10-12S		32	69,90 €
RNWDM34PUR	CHAINRING,CINCH,DM,34T,PUR,10-12S		34	69,90 €
RNWDM36PUR	CHAINRING,CINCH,DM,36T,PUR,10-12S		36	69,90 €

CULT d.o.o.
www.cult.si
Tržaška cesta 77 t: 0386 (0)1 754 22 00
1370 Logatec e: veleprodaja@cult.si

ZOBNIKI 12 PRESTAV samo za shimano XTR 12p

Koda	Naziv	Velikost	MPC z DDV
RNWDM30TSHI12BLK	CHAINRING,CINCH,DM,30T,SHI12,BLK	30	79,90 €
RNWDM32TSHI12BLK	CHAINRING,CINCH,DM,32T,SHI12,BLK	32	79,90 €
RNWDM34TSHI12BLK	CHAINRING,CINCH,DM,34T,SHI12,BLK	34	79,90 €
RNW104X34TSHI12BLK	CHAINRING,104BCD,34T,SHI12,BLK	104X34	59,90 €

OVALNI

3 VIJAKI

JEKLENI 24MM/30MM

ZOBNIKI OVALNI NI za shimano XTR 12p

Koda	Naziv	Velikost	MPC z DDV
RNWDMOVAL28BLK	CHAINRING,CINCH,DM,OVAL,28T,BLK,10-12S	28	69,90 €
RNWDMOVAL30BLK	CHAINRING,CINCH,DM,OVAL,30T,BLK,10-12S	30	69,90 €
RNWDMOVAL32BLK	CHAINRING,CINCH,DM,OVAL,32T,BLK,10-12S	32	69,90 €
RNWDMOVAL34BLK	CHAINRING,CINCH,DM,OVAL,34T,BLK,10-12S	34	69,90 €

ZOBNIKI 3 VIJAKI NI za shimano XTR 12p

Koda	Naziv	Velikost	MPC z DDV
RNWDM26BLKSM3BOLT	CHAINRING,DM,26T,BLK,3 BOLT COMPATIBLE,10-12S	26	69,90 €
RNWDM28BLKSM3BOLT	CHAINRING,DM,28T,BLK,3 BOLT COMPATIBLE,10-12S	28	69,90 €
RNWDM30BLKSM3BOLT	CHAINRING,DM,30T,BLK,3 BOLT COMPATIBLE,10-12S	30	69,90 €
RNWDM32BLKSM3BOLT	CHAINRING,DM,32T,BLK,3 BOLT COMPATIBLE,10-12S	32	69,90 €
RNWDM34BLKSM3BOLT	CHAINRING,DM,34T,BLK,3 BOLT COMPATIBLE,10-12S	34	69,90 €
RNWDM36BLKSM3BOLT	CHAINRING,DM,36T,BLK,3 BOLT COMPATIBLE,10-12S	36	69,90 €

ZOBNIKI 24MM/30MM JEKLENI NI za shimano XTR 12p

Koda	Naziv	Velikost	MPC z DDV
RNWDM28STBLK	CHAINRING,STEEL,CINCH,DM,28T,BLK,10-12S	28	25,90 €
RNWDM30STBLK	CHAINRING,STEEL,CINCH,DM,30T,BLK,10-12S	30	25,90 €
RNWDM32STBLK	CHAINRING,STEEL,CINCH,DM,32T,BLK,10-12S	32	25,90 €

ZOBNIKI NW NI za shimano XTR 12p

Koda	Naziv	Bar.	Velikost	MPC z DDV
104 BCD				
RNW104X30BLK	CHAINRING,NARROW WIDE,104X30,BLK,10-12S		104x30	54,90 €
RNW104X30BLU	CHAINRING,NARROW WIDE,104X30,BLU,10-12S		104x30	54,90 €
RNW104X30GRN	CHAINRING,NARROW WIDE,104X30,GRN,10-12S		104x30	54,90 €
RNW104X30ORA	CHAINRING,NARROW WIDE,104X30,ORA,10-12S		104x30	54,90 €
RNW104X30PUR	CHAINRING,NARROW WIDE,104X30,PUR,10-12S		104x30	54,90 €
RNW104X30RED	CHAINRING,NARROW WIDE,104X30,RED,10-12S		104x30	54,90 €
RNW104X32BLK	CHAINRING,NARROW WIDE,104X32,BLK,10-12S		104x32	54,90 €
RNW104X32BLU	CHAINRING,NARROW WIDE,104X32,BLU,10-12S		104x32	54,90 €
RNW104X32GRN	CHAINRING,NARROW WIDE,104X32,GRN,10-12S		104x32	54,90 €

Koda	Naziv	Bar.	Velikost	MPC z DDV
RNW104X32ORA	CHAINRING,NARROW WIDE,104X32,ORA,10-12S		104x32	54,90 €
RNW104X32PUR	CHAINRING,NARROW WIDE,104X32,PUR,10-12S		104x32	54,90 €
RNW104X32RED	CHAINRING,NARROW WIDE,104X32,RED,10-12S		104x32	54,90 €
RNW104X34BLK	CHAINRING,NARROW WIDE,104X34,BLK,10-12S		104x34	54,90 €
RNW104X34BLU	CHAINRING,NARROW WIDE,104X34,BLU,10-12S		104x34	54,90 €
RNW104X34GRN	CHAINRING,NARROW WIDE,104X34,GRN,10-12S		104x34	54,90 €
RNW104X34ORA	CHAINRING,NARROW WIDE,104X34,ORA,10-12S		104x34	54,90 €
RNW104X34PUR	CHAINRING,NARROW WIDE,104X34,PUR,10-12S		104x34	54,90 €
RNW104X34RED	CHAINRING,NARROW WIDE,104X34,RED,10-12S		104x34	54,90 €
RNW104X36BLK	CHAINRING,NARROW WIDE,104X36,BLK,10-12S		104x36	59,90 €
RNW104X36BLU	CHAINRING,NARROW WIDE,104X36,BLU,10-12S		104x36	59,90 €
RNW104X36GRN	CHAINRING,NARROW WIDE,104X36,GRN,10-12S		104x36	59,90 €
RNW104X36ORA	CHAINRING,NARROW WIDE,104X36,ORA,10-12S		104x36	59,90 €
RNW104X36PUR	CHAINRING,NARROW WIDE,104X36,PUR,10-12S		104x36	59,90 €
RNW104X36RED	CHAINRING,NARROW WIDE,104X36,RED,10-12S		104x36	59,90 €
RNW104X38BLK	CHAINRING,NARROW WIDE,104X38,BLK,10-12S		104x38	59,90 €
RNW104X38BLU	CHAINRING,NARROW WIDE,104X38,BLU,10-12S		104x38	59,90 €
RNW104X38GRN	CHAINRING,NARROW WIDE,104X38,GRN,10-12S		104x38	59,90 €
RNW104X38ORA	CHAINRING,NARROW WIDE,104X38,ORA,10-12S		104x38	59,90 €
RNW104X38PUR	CHAINRING,NARROW WIDE,104X38,PUR,10-12S		104x38	59,90 €
RNW104X38RED	CHAINRING,NARROW WIDE,104X38,RED,10-12S		104x38	59,90 €

ZOBNIKI 110 BCD NW

Koda	Naziv	Velikost	MPC z DDV
RNW110X38BLK	CHAINRING,NARROW WIDE,110X38T,BLK,10-12S	110X38	59,90 €
RNW110X40BLK	CHAINRING,NARROW WIDE,110X40T,BLK,10-12S	110X40	59,90 €
RNW110X42BLK	CHAINRING,NARROW WIDE,110X42T,BLK,10-12S	110X42	59,90 €

ZOBNIKI 130 BCD NW

Koda	Naziv	Velikost	MPC z DDV
RNW130X40BLK	CHAINRING,NARROW WIDE,130X40T,BLK,10-12S	130X40	59,90 €
RNW130X42BLK	CHAINRING,NARROW WIDE,130X42T,BLK,10-12S	130X42	59,90 €
RNW130X44BLK	CHAINRING,NARROW WIDE,130X44T,BLK,10-12S	130X44	59,90 €

ZOBNIKI 11 PRESTAV

Koda	Naziv	Velikost	MPC z DDV
RRT11104X34BLK	CHAINRING,TURBINE,11SPD,104X34,BLACK	104x34	69,90 €
RRT11104X36BLK	CHAINRING,TURBINE,11SPD,104X36,BLACK	104x36	69,90 €
RRT11104X38BLK	CHAINRING,TURBINE,11SPD,104X38,BLACK	104x38	69,90 €
RRT1164X24BLK	CHAINRING,TURBINE,11SPD,64X24,BLACK	64x24	39,90 €
RRT1164X26BLK	CHAINRING,TURBINE,11SPD,64X26,BLACK	64x26	39,90 €
RRT1164X28BLK	CHAINRING,TURBINE,11SPD,64X28,BLACK	64x28	39,90 €
RRTUR2HBLK	CHAINRING SET,2X11,TURBINE,24/34,BLK	24/34	129,90 €
RRTUR2JBLK	CHAINRING SET,2X11,TURBINE,26/36,BLK	26/36	129,90 €
RRTUR2KBLK	CHAINRING SET,2X11,TURBINE,28/38,BLK	28/38	129,90 €

CULT d.o.o.
www.cult.si
Tržaška cesta 77 t: 0386 (0)1 754 22 00
1370 Logatec e: veleprodaja@cult.si

ZAŠČITE ZOBNIKOV

Koda	Naziv	Velikost	MPC z DDV
RRB32BLK	BASH GUARD,NO OFFSET,PROTECTS 32T,BLK	32T	55,90 €
RRB36BLK	BASH GUARD,NO OFFSETPROTECTS 36T,BLK	36T	55,90 €

KRMILA KARBONSKA 35MM

Koda	Naziv	Bar.	Velikost	MPC z DDV
	NEXT NEXT R NEXT SIXC			
HB13NX1035X760BLK425	HANDLEBAR,NEXT,35,10MM RISER,BLK/GREY		35x760x10	149,90 €
HB13NX2035X760P021	HANDLEBAR,NEXT,35X760,20MM RISE,FOX ORA,021		35x760x20	149,90 €
HB13NX2035X760BLK425	HANDLEBAR,NEXT,35,20MM RISER,BLK/GREY		35x760x20	149,90 €
HB13NX2035X760BLK320	HANDLEBAR,NEXT,35,20MM RISER,TURQUOISE		35x760x20	149,90 €
HB13NX2035X760P801	HANDLEBAR,NEXT,35X760,20MM RISE,BLUE,801		35x760x20	149,90 €
HB13NX2035X760P185	HANDLEBAR,NEXT,35X760,20MM RISE,RED,185		35x760x20	149,90 €
HB13NX2035X760P802	HANDLEBAR,NEXT,35X760,20MM RISE,GRN,802		35x760x20	149,90 €
HB13NX2035X760STE	HANDLEBAR,NEXT,35X760,20MM RISE,STEALTH		35x760x20	149,90 €
HB18NXR1035X800P877	HANDLEBAR,NEXT R,35X800,10MM RISER,P877		35X800X10	149,90 €
HB18NXR2035X800P877	HANDLEBAR,NEXT R,35X800,20MM RISER,P877		35X800X20	149,90 €
HB18NXR3535X800P877	HANDLEBAR,NEXT R,35X800,35MM RISER,P877		35X800X35	149,90 €
HB18NXR2035X800P185	HANDLEBAR,NEXT R,35X800,20MM RISER,RED		35X800X20	149,90 €
HB18NXR2035X800P801	HANDLEBAR,NEXT R,35X800,20MM RISER,BLU		35X800X20	149,90 €
HB18NXR2035X800P802	HANDLEBAR,NEXT R,35X800,20MM RISER,GRN		35X800X20	149,90 €
HB18NXR2035X800P021	HANDLEBAR,NEXT R,35X800,20MM RISER,ORA		35X820X20	149,90 €
HB18NXR2035X800P519	HANDLEBAR,NEXT R,35X800,20MM RISER,PUR		35X800X20	149,90 €
HB18SXC2035X820P877	HANDLEBAR,SIXC,35X820,20MM RISE,SIL,877C		35X820X20	159,90 €
HB18SXC3535X820P877	HANDLEBAR,SIXC,35X820,35MM RISE,SIL,877C		35X820X35	159,90 €
HB18SXC2035X820P185	HANDLEBAR,SIXC,35X820,20MM RISE,RED,185C		35X820X20	159,90 €
HB18SXC2035X820P802	HANDLEBAR,SIXC,35X820,20MM RISE,GRN,802		35X820X20	159,90 €
HB18SXC2035X820P801	HANDLEBAR,SIXC,35X820,20MM RISE,BLUE.801		35X820X20	159,90 €
HB18SXC2035X820P021	HANDLEBAR,SIXC,35X820,20MM ,FOX ORA,021		35X820X20	159,90 €

KRMILA KARBONSKA 31.8MM

Koda	Naziv	Bar.	Velikost	MPC z DDV
	NEXT 1/4'' NEXT 3/4'' SIXC DH			
HB13NXCTW31.8425	HANDLEBAR,NEXT,1/4"RISER,WIDE,31.8,GREY		31.8x720	149,90 €
HB13NXCTW31.8185	HANDLEBAR,NEXT,1/4"RISER,WIDE,31.8,RED		31.8x720	149,90 €
HB13NXCTW31.83005	HANDLEBAR,NEXT,1/4"RISER,WIDE,31.8,BLUE		31.8x720	149,90 €
HB13NXCTW31.8362	HANDLEBAR,NEXT,1/4"RISER,WIDE,31.8,GREEN		31.8x720	149,90 €
HB13NXCL3/431.8425	HANDLEBAR,NEXT,2013,3/4"RISER,31.8,GREY		31.8x725	149,90 €
HB13NXCL3/431.83005	HANDLEBAR,NEXT,2013,3/4"RISER,31.8,BLUE		31.8x725	149,90 €
HB13NXCL3/431.8362	HANDLEBAR,NEXT,2013,3/4"RISER,31.8,GREEN		31.8x725	149,90 €
HB13NXCL3/431.8185	HANDLEBAR,NEXT,2013,3/4"RISER,31.8,RED		31.8x725	149,90 €
HB12SXCL3/431.8W100	HANDLEBAR,SIXC DH,3/4LR,31.8X785,WHT DCL		31.8X785	149,90 €

Koda	Naziv	Bar.	Velikost	MPC z DDV
HB12SXCL3/431.8W320	HANDLEBAR,SIXC DH,3/4LR,31.8X785,TUR DCL		31.8X785	149,90 €
HB12SXCL3/431.8W362	HANDLEBAR,SIXC DH,3/4LR,31.8X785,GRN DCL		31.8X785	149,90 €
HB12SXCL3/431.8W3005	HANDLEBAR,SIXC DH,3/4LR,31.8X785,BLU DCL		31.8X785	149,90 €
HB12SXCL3/431.8W185	HANDLEBAR,SIXC DH,3/4LR,31.8X785,RED DCL		31.8X785	149,90 €

KRMILA ALUMINIJASTA 35MM

Koda	Naziv	Bar.	Velikost	MPC z DDV
	TURBINE R ATLAS CHESTER AEFFECT			
HB18TURR1035X800BLK7c	HANDLEBAR,TURBINE R,35X800,10MM R,BLK7C		35X800X10	89,90 €
HB18TURR2035X800BLK7c	HANDLEBAR,TURBINE R,35X800,20MM R,BLK7C		35X800X20	89,90 €
HB18TURR3535X800BLK7c	HANDLEBAR,TURBINE R,35X800,35MM R,BLK7C		35X800X35	89,90 €
HB18TURR2035X800BLU801	HANDLEBAR,TURBINE R,35X800,20MM R, BLU		35X800X20	89,90 €
HB18TURR2035X800RED185	HANDLEBAR,TURBINE R,35X800,20MM R, RED		35X800X20	89,90 €
HB18TURR2035X800ORN021	HANDLEBAR,TURBINE R,35X800,20MM R, ORN		35X800X20	89,90 €
HB18TURR2035X800GRN802	HANDLEBAR,TURBINE R,35X800,20MM R, GRN		35X800X20	89,90 €
HB19A2035X820BLK	HANDLEBAR,ATLAS,35,20MM RISE BLK		35X20X820	89,90 €
HB19A2035X820BLU	HANDLEBAR,ATLAS,35,20MM RISE BLU		35X20X820	89,90 €
HB19A2035X820RED	HANDLEBAR,ATLAS,35,20MM RISE RED		35X20X820	89,90 €
HB19A2035X820GLD	HANDLEBAR,ATLAS,35,20MM RISE KASH MONEY		35X20X820	89,90 €
HB19A2035X820STE	HANDLEBAR,ATLAS,35,20MM RISE STEALTH		35X20X820	89,90 €
HB19A2035X820PUR	HANDLEBAR,ATLAS,35,20MM RISE PURPLE		35X35X820	89,90 €
HB19A2035X820GRN	HANDLEBAR,ATLAS,35,20MM RISE GREEN		35X20X820	89,90 €
HB19A3535X820BLK	HANDLEBAR,ATLAS,35,35MM RISE BLK		35X35X820	89,90 €
HB19A3535X820BLU	HANDLEBAR,ATLAS,35,35MM RISE BLUE		35X35X820	89,90 €
HB19A3535X820RED	HANDLEBAR,ATLAS,35,35MM RISE RED		35X35X820	89,90 €
HB19A3535X820GLD	HANDLEBAR,ATLAS,35,35MM RISE KASH MONEY		35X35X820	89,90 €
HB19A3535X820STE	HANDLEBAR,ATLAS,35,35MM RISE STEALTH		35X35X820	89,90 €
HB19A3535X820PUR	HANDLEBAR,ATLAS,35,35MM RISE PURPLE		35X35X820	89,90 €
HB19A3535X820GRN	HANDLEBAR,ATLAS,35,35MM RISE GREEN		35X35X820	89,90 €
HB16CHE1035X780BLK	HANDLEBAR,CHESTER,35X780,10MM RISER,BLK		35x10x780	39,90 €
HB16CHE2035X780BLK	HANDLEBAR,CHESTER,35X780,20MM RISER,BLK		35x20x780	39,90 €
HB16CHE3535X780BLK	HANDLEBAR,CHESTER,35X780,35MM RISER,BLK		35x35x780	39,90 €
HB17AER2035X780BLK	HANDLEBAR,AEFFECT R,35X780,20MMRISER,BLK		35X20X780	49,90 €
HB16AE1035X760BLK	HANDLEBAR,AEFFECT,35X760,10MM RISER,BLK		35x760x10	49,90 €
HB16AE2035X760BLK	HANDLEBAR,AEFFECT,35X760,20MM RISER,BLK		35x760x20	49,90 €

KRMILA ALUMINIJASTA 31.8MM

Koda	Naziv	Bar.	Velikost	MPC z DDV
	TURBINE ATLAS CHESTER RIDER EVOLVE RESPOND			
HB13TURL3/4BLK	H-BAR,TURBINE,3/4 RISER,31.8x725,BLACK		31.8x725	79,90 €
HB13TURFW720BLK	H-BAR,TURBINE,FLAT,WIDE,31.8x720,BLACK		31.8x720	79,90 €
HB12A31.8BLK	HANDLEBAR,ATLAS .5" RISER,31.8,BLACK		31.8x785	79,90 €
HB12A31.8BLU	HANDLEBAR,ATLAS .5" RISER,31.8,BLUE		31.8x785	79,90 €
HB12A31.8ORA	HANDLEBAR,ATLAS .5" RISER,31.8,ORANGE		31.8x785	79,90 €
HB12A31.8RED	HANDLEBAR,ATLAS .5" RISER,31.8,RED		31.8x785	79,90 €
HB12A31.8RAW	HANDLEBAR,ATLAS .5" RISER,31.8,RAW		31.8x785	79,90 €
HB12A31.8GRN	HANDLEBAR,ATLAS .5" RISER,31.8,GREEN		31.8x785	79,90 €

Koda	Naziv	Bar.	Velikost	MPC z DDV
HB11AF31.8STE	HANDLEBAR,ATLAS FR,31.8,STEALTH		31.8x785	79,90 €
HB12AR31.8BLK	HANDLEBAR,ATLAS 1.25" RISER,31.8,BLACK		31.8x785	79,90 €
HB12AR31.8BLU	HANDLEBAR,ATLAS 1.25" RISER,31.8,BLUE		31.8x785	79,90 €
HB12AR31.8ORA	HANDLEBAR,ATLAS 1.25" RISER,31.8,ORANGE		31.8x785	79,90 €
HB12AR31.8RED	HANDLEBAR,ATLAS 1.25" RISER,31.8,RED		31.8x785	79,90 €
HB12AR31.8RAW	HANDLEBAR,ATLAS 1.25" RISER,31.8,RAW		31.8x785	79,90 €
HB12AR31.8STE	HANDLEBAR,ATLAS 1.25" RISER,31.8,STEALTH		31.8x785	79,90 €
HB12AR31.8GRN	HANDLEBAR,ATLAS 1.25" RISER,31.8,GREEN		31.8x785	79,90 €
HB12AF31.8BLK	HANDLEBAR,ATLAS FLAT,31.8,BLACK		31.8x785	79,90 €
HB12CHE31.8X740BLK	HANDLEBAR,CHESTER,31.8X740,BLACK		31.8x740	39,90 €
HB12RX31.8X710BLK	HANDLEBAR,RIDE XC,L RISER,31.8X710,BLACK		31.8x710	31,90 €
HB12RXF31.8X710BLK	HANDLEBAR,RIDE,FLAT,WIDE,31.8X710,BLK		31.8x710	31,90 €
HB13EXF31.8X720BLK	HANDLEBAR,EVOLVE,FLAT,31.8,720MM,BLACK		31.8x720	42,90 €
HB13EXL3/431.8BLK	HANDLEBAR,EVOLVE,3/4 RISER,725MM,BLACK		31.8x725	42,90 €
HB13RSD1.5X785BLK	HANDLEBAR,RESPOND,HIGH RISER,785MM,BLK		31.8x785	49,90 €
HB13RSD1/2X785BLK	HANDLEBAR,RESPOND,LOW RISER,785MM,BLK		31.8x785	49,90 €

OPORE KRMILA ALU 35MM

Koda	Naziv	Velikost	MPC z DDV
ST12TUR35X50BLK	STEM,TURBINE,35MM,50X6,BLACK	35x50X6	99,90 €
ST12TUR35X60BLK	STEM,TURBINE,35MM,60X6,BLACK	35x60X6	99,90 €
ST12TUR35X70BLK	STEM,TURBINE,35MM,70X6,BLACK	35x70X6	99,90 €
ST12TUR35X80BLK	STEM,TURBINE,35MM,80X6,BLACK	35x80X6	99,90 €
ST12TUR35X90BLK	STEM,TURBINE,35MM,90X6,BLACK	35x90X6	99,90 €
ST13A3535X0BLK	STEM,ATLAS 35,35,35X0,BLACK	35X35X0	99,90 €
ST13A3550X0BLK	STEM,ATLAS 35,35,50X0,BLACK	35X50X0	99,90 €
ST13A3565X0BLK	STEM,ATLAS 35,35,65X0,BLACK	35X65X0	99,90 €
ST13A35DM50X0BLK	STEM,ATLAS,DIRECT MOUNT,35X50X0,BLK	35X50X0	99,90 €
ST16AE3550X6BLK	STEM,AEFFECT,35MM,50X6,BLK	35x50x6	49,90 €
ST16AE3560X6BLK	STEM,AEFFECT,35MM,60X6,BLK	35x60x6	49,90 €
ST16AE3570X6BLK	STEM,AEFFECT,35MM,70X6,BLK	35x70x6	49,90 €
ST16AE3580X6BLK	STEM,AEFFECT,35MM,80X6,BLK	35x80x6	49,90 €
ST16AE3590X6BLK	STEM,AEFFECT,35MM,90X6,BLK	35x90x6	49,90 €
ST16CHE3540X0BLK	STEM,CHESTER,35MM,40X0,BLK	35X40x0	49,90 €
ST16CHE3560X0BLK	STEM,CHESTER,35MM,60X0,BLK	35X60x0	49,90 €
ST16CHE35DM50X0BLK	STEM,CHESTER,35MM,DIRECT MOUNT,50X0,BLK	35X50x0	69,90 €
ST17AER3540X0BLK	STEM,AEFFECT R,35MM,40X0,BLK	35X40X0	59,90 €
ST17AER3550X0BLK	STEM,AEFFECT R,35MM,50X0,BLK	35X50X0	59,90 €
ST17AER3560X0BLK	STEM,AEFFECT R,35MM,60X0,BLK	35X60X0	59,90 €
ST17AER3570X0BLK	STEM,AEFFECT R,35MM,70X0,BLK	35X70X0	59,90 €
ST17TURR3532X0BLK	STEM,TURBINE-R,35MM,32X0,BLK	35X32X0	109,90 €
ST17TURR3540X0BLK	STEM,TURBINE-R,35MM,40X0,BLK	35X40X0	109,90 €
ST17TURR3550X0BLK	STEM,TURBINE-R,35MM,50X0,BLK	35X50X0	109,90 €
ST17TURR3560X0BLK	STEM,TURBINE-R,35MM,60X0,BLK	35X60X0	109,90 €
ST17TURR3570X0BLK	STEM,TURBINE-R,35MM,70X0,BLK	35X70X0	109,90 €

CULT d.o.o.
www.cult.si
Tržaška cesta 77 t: 0386 (0)1 754 22 00
1370 Logatec e: veleprodaja@cult.si

OPORE KRMILA ALU 31,8MM

Koda	Naziv	Velikost	MPC z DDV
ST12TUR60X6BLK	STEM,TURBINE,60X6,BLACK	31.8x60X6	99,90 €
ST12TUR70X6BLK	STEM,TURBINE,70X6,BLACK	31.8x70X6	99,90 €
ST12TUR90X6BLK	STEM,TURBINE,90X6,BLACK	31.8x90X6	99,90 €
ST12TUR100X6BLK	STEM,TURBINE,100X6,BLACK	31.8x100X6	99,90 €
ST12AD31.830/50BLK	STEM,ATLAS DM,31.8,30/50,BLACK	31.8x50/30	99,90 €
ST12A31.850X0BLK	STEM,ATLAS,31.8,50X0,BLACK	31.8X50X0	99,90 €
ST12A31.850X0RED	STEM,ATLAS,31.8,50X0,RED	31.8X50X0	99,90 €
ST12A31.850X0BLU	STEM,ATLAS,31.8,50X0,BLUE	31.8X50X0	99,90 €
ST12A31.865X0BLK	STEM,ATLAS,31.8,65X0,BLACK	31.8X65X0	99,90 €
ST12A31.865X0RED	STEM,ATLAS,31.8,65X0,RED	31.8X65X0	99,90 €
ST12A31.865X0BLU	STEM,ATLAS,31.8,65X0,BLUE	31.8X65X0	99,90 €
ST12RSD45X10BLK	STEM,RESPOND,45MM,BLACK	31.8,45X10	49,90 €
ST12RSD60X10BLK	STEM,RESPOND,60MM,BLACK	31.8,60X10	49,90 €
ST12CHE31.850X8BLK	STEM,CHESTER,31.8,50X8,BLACK	31.8x50X8	49,90 €
ST12CHE31.870X8BLK	STEM,CHESTER,31.8,70X8,BLACK	31.8x70X8	49,90 €
ST13EX31.870X6BLK	STEM,EVOLVE XC,31.8,70X6,BLACK	31.8X70X6	44,90 €
ST13EX31.890X6BLK	STEM,EVOLVE XC,31.8,90X6,BLACK	31.8X90X6	44,90 €
ST13EX31.8100X6BLK	STEM,EVOLVE XC,31.8,100X6,BLACK	31.8X100X6	44,90 €
ST12RX31.860X6BLK	STEM,RIDE XC,31.8,60X6,BLACK	31.8x60X6	29,90 €
ST12RX31.870X6BLK	STEM,RIDE XC,31.8,70X6,BLACK	31.8x70X6	29,90 €
ST12RX31.890X6BLK	STEM,RIDE XC,31.8,90X6,BLACK	31.8x90X6	29,90 €
ST12RX31.8100X6BLK	STEM,RIDE XC,31.8,100X6,BLACK	31.8x100X6	29,90 €

Koda	Naziv	Velikost	MPC z DDV

POTOPNE SEDEŽNE OPORE

Koda	Naziv	Velikost	MPC z DDV
	AEFFECT TURBINE		
SP20AERDP30.9X100BLK	DP,AEFFECT-R,30.9,325/100,BLK -NO LEVER	30.9x325	299,00 €
SP20AERDP31.6X100BLK	DP,AEFFECT-R,31.6,325/100,BLK -NO LEVER	31.6x325	299,00 €
SP20AERDP30.9X125BLK	DP,AEFFECT-R,30.9,380/125,BLK -NO LEVER	30.9x380	299,00 €
SP20AERDP31.6X125BLK	DP,AEFFECT-R,31.6,380/125,BLK -NO LEVER	31.6x380	299,00 €
SP20AERDP30.9X150BLK	DP,AEFFECT-R,30.9,425/150,BLK -NO LEVER	30.9x425	299,00 €
SP20AERDP31.6X150BLK	DP,AEFFECT-R,31.6,425/150,BLK -NO LEVER	31.6x425	299,00 €
SP20AERDP30.9X170BLK	DP,AEFFECT-R,30.9,465/170,BLK -NO LEVER	30.9x465	299,00 €
SP20AERDP31.6X170BLK	DP,AEFFECT-R,31.6,465/170,BLK -NO LEVER	31.6x465	299,00 €

CULT d.o.o.
www.cult.si
Tržaška cesta 77 t: 0386 (0)1 754 22 00
1370 Logatec e: veleprodaja@cult.si

ROČKE POTOPNIH SEDEŽNIH OPOR

Koda	Naziv	Bar.	Velikost	MPC z DDV
	TURBINE			
	AEFFECT			
F50092BLK	LEVER TURBINE R 1x BLACK			79,90 €
F50092RED	LEVER TURBINE R 1x RED			79,90 €
F50092BLU	LEVER TURBINE R 1x BLUE			79,90 €
F50092GRN	LEVER TURBINE R 1x GREEN			79,90 €
F50092ORG	LEVER TURBINE R 1x ORANGE			79,90 €
F50092PUR	LEVER TURBINE R 1x PURPLE			79,90 €
F50167	LEVER TURBINE R UNIVERSAL BLACK			69,90 €
F50169	LEVER AEFFECT R 1x BLACK			59,90 €
F50060	2018 AEFFECT DROPPER - 1 BY REMOTE - BLK			59,90 €

KARBONSKE SEDEŽNE OPORE

Koda	Naziv	Velikost	MPC z DDV
	NEXT		
	SIXC		
SP14NX27.2X400BLK	SEATPOST,NEXT,27.2X400,BLACK,W/SIL DCL	27.2X400	149,90 €
SP14NX30.9X400BLK	SEATPOST,NEXT,30.9X400,BLACK,W/SIL DCL	30.9X400	149,90 €
SP14NX31.6X400BLK	SEATPOST,NEXT,31.6X400,BLACK,W/SIL DCL	31.6X400	149,90 €
SP13SXC30.9X350100	SEATPOST,SIXC,30.9X350,BLK,WHI DC	30.9x350	139,90 €
SP13SXC31.6X350100	SEATPOST,SIXC 31.6X350,BLK,WHI DC	31.6x350	139,90 €

ALUMINIJASTE SEDEŽNE OPORE

Koda	Naziv	Velikost	MPC z DDV
	TURBINE EVOLVE CHESTER RIDE XC		
SP14TUR27.2X400BLK	SEATPOST,TURBINE,27.2X400,BLACK	27.2X400	79,90 €
SP14TUR30.9X400BLK	SEATPOST,TURBINE,30.9X400,BLACK	30.9X400	79,90 €
SP14TUR31.6X400BLK	SEATPOST,TURBINE,31.6X400,BLACK	31.6X400	79,90 €
SP14EX27.2X400BLK	SEATPOST,EVOLVE,2014,27.2X400,BLACK	27.2X325	69,90 €
SP14EX30.9X400BLK	SEATPOST,EVOLVE,2014,30.9X400,BLACK	30.9X325	69,90 €
SP14EX31.6X400BLK	SEATPOST,EVOLVE,2014,31.6X400,BLACK	31.6X325	69,90 €
SP12CHE27.2X325BLK	SEATPOST,CHESTER,27.2X325,BLACK	27.2X325	34,90 €
SP12CHE30.9X325BLK	SEATPOST,CHESTER,30.9X325,BLACK	30.9X325	34,90 €
SP12CHE31.6X325BLK	SEATPOST,CHESTER,31.6X325,BLACK	31.6X325	34,90 €
SP12RX27.2X375BLK	SEATPOST,RIDE XC,27.2X375,BLACK	27.2X375	31,90 €
SP12RX30.9X375BLK	SEATPOST,RIDE XC,30.9X375,BLACK	30.9X375	31,90 €
SP12RX31.6X375BLK	SEATPOST,RIDE XC,31.6X375,BLACK	31.6X375	31,90 €

Tržaška cesta 77 t: 0386 (0)1 754 22 00
1370 Logatec e: veleprodaja@cult.si

SESTAVLJENA KOLESA KARBONSKA

Koda	Naziv	Velikost	MPC z DDV
	NEXT-SL		
WH19NXSLBST2629F	NEXT-SL 26 F 15x110-B 29 19		799,90 €
WH19NXSLBST2629R	NEXT-SL 26 R 12x148-B SHI 29 19		899,90 €
WH19NXSLBST26XD29R	NEXT-SL 26 R 12x148-B XD 29 19		899,90 €
	NEXT-R		
WH19NXRBST3627.5F	NEXT-R 36 F 15x110-B 27.5 19		799,90 €
WH19NXRBST3627.5R	NEXT-R 36 R 12x148-B SHI 27.5 19		899,90 €
WH19NXRBST36XD27.5R	NEXT-R 36 R 12x148-B XD 27.5 19		899,90 €
WH19NXRBST3629F	NEXT-R 36 F 15x110-B 29 19		799,90 €
WH19NXRBST3629R	NEXT-R 36 R 12x148-B SHI 29 19		899,90 €
WH19NXRBST36XD29R	NEXT-R 36 R 12x148-B XD 29 19		899,90 €
	NEXT-R36		
WH18NXRSUBST3127.5R	NEXT-R,12X157-SB,SHI,31,27.5,REAR		899,90 €
WH18NXRSUBST3129R	NEXT-R,12X157-SB,SHI,31,29,REAR		899,90 €
WH18NXRSUBST31XD27.5R	NEXT-R,12X157-SB,XD,31,27.5,REAR		899,90 €
WH18NXRSUBST31XD29R	NEXT-R,12X157-SB,XD,31,29,REAR		899,90 €
WH19NXRSUBST36XD27.5R	NEXT-R36,12X157-SB,XD,27.5,REAR		899,90 €
WH19NXRSUBST36XD29R	NEXT-R36,12X157-SB,XD,29,REAR		899,90 €
WH18NXRBST3127.5F	WHEEL,NEXT-R,15X110,BST,31,27.5,FRONT		799,90 €
WH18NXRBST3127.5R	WHEEL,NEXT-R,12X148,BST,SHI,31,27.5,REAR		899,90 €
WH18NXRBST31XD27.5R	WHEEL,NEXT-R,12X148,BST,XD,31,27.5,REAR		899,90 €
WH18NXRBST3129F	WHEEL,NEXT-R,15X110,BST,31,29,FRONT		799,90 €
WH18NXRBST3129R	WHEEL,NEXT-R,12X148,BST,SHI,31,29,REAR		899,90 €
WH18NXRBST31XD29R	WHEEL,NEXT-R,12X148,BST,XD,31,29,REAR		899,90 €

SESTAVLJENA KOLESA ALUMINIJASTA

Koda	Naziv	Velikost	MPC z DDV
	TURBINE-SL		
WH20TURSLBST2529F	WHEEL,TURBINE-SL,25,15X110-B,29,F,AM		449,90 €
WH20TURSLBST2529R	WHEEL,TURBINE-SL,25,12X148-B,SHI,29,R,AM		549,90 €
WH20TURSLBST25XD29R	WHEEL,TURBINE-SL,25,12X148-B,XD,29,R,AM		549,90 €
	TURBINE-R		
WH17TURBST3027.5F	WHEEL,TURBINE-R,30,15X110,BST,27.5,FRONT		449,90 €
WH17TURBST3027.5R	WHEEL,TURB-R,30,12X148,BST,SHI,27.5,REAR		549,90 €
WH17TURBST3029F	WHEEL,TURBINE-R,30,15X110,BST,29,FRONT		449,90 €
WH17TURBST3029R	WHEEL,TURB-R,30,12X148,BST,SHI,29,REAR		549,90 €
WH17TURBST30XD27.5R	WHEEL,TURB-R,30,12X148,BST,XD,27.5,REAR		549,90 €
WH17TURBST30XD29R	WHEEL,TURB-R,30,12X148,BST,XD,29,REAR		549,90 €
	AEFFECT-R		
WH17AERBST3027.5F	WHEEL,AEFFECT-R,30,15X110,BST,27.5,FRNT		229,90 €
WH17AERBST3027.5R	WHEEL,AEFFECT-R,30,12X148,BST,SHI,27.5,R		329,90 €
WH17AERBST3029F	WHEEL,AEFFECT-R,30,15X110,BST,29,FRNT		229,90 €
WH17AERBST3029R	WHEEL,AEFFECT-R,30,12X148,BST,SHI,29,R		329,90 €
WH17AERBST30XD27.5R	WHEEL,AEFFECT-R,30,12X148,BST,XD,27.5,R		329,90 €
WH17AERBST30XD29R	WHEEL,AEFFECT-R,30,12X148,BST,XD,29,R		329,90 €
	AEFFECT-SL		
WH17AESLBST2427.5F	WHEEL,AEFFECT-SL,24,15X110,BST,27.5,FRNT		229,90 €
WH17AESLBST2427.5R	WHEEL,AEFFECT-SL,24,12X148,BST,SHI,27.5,R		329,90 €
WH17AESLBST24XD27.5R	WHEEL,AEFFECT-SL,24,12X148,BST,XD,27.5,R		329,90 €
	ATLAS		

Koda	Naziv	Velikost	MPC z DDV
WH17AESLBST2429F	WHEEL,AEFFECT-SL,24,15X110,BST,29,FRNT		229,90 €
WH17AESLBST2429R	WHEEL,AEFFECT-SL,24,12X148,BST,SHI,29,R		329,90 €
WH17AESLBST24XD29R	WHEEL,AEFFECT-SL,24,12X148,BST,XD,29,R		329,90 €
WH17AEPSBST4027.5F	WHEEL,AEFFECT PLUS,40,15X110-B,27.5,FRNT		229,90 €
WH17AEPSBST4027.5R	WHEEL,AEFFECT PLUS,40,12X148-B,SHI,27.5,REAR		329,90 €
WH17AEPSBST40XD27.5R	WHEEL,AEFFECT PLUS,40,12X148-B,XD,27.5,R		329,90 €
WH19A20x110B3029F	ATLAS 30 F 20x110-B 29		449,90 €
WH19A12x150/1573029R	ATLAS 30 R 12x150/157 SHI 29		549,90 €
WH19A12x150/15730XD29R	ATLAS 30 R 12x150/157 XD 29		549,90 €
WH18A3027.5F	WHEEL,ATLAS,30,20X110,27.5,FRONT		449,90 €
WH18A3027.5R	WHEEL,ATLAS,30,12X150/157,SHI,27.5,REAR		549,90 €
WH18A30XD27.5R	WHEEL,ATLAS,30,12X150/157,XD,27.5,REAR		549,90 €

OBROČI KARBONSKI

Koda	Naziv	Velikost	MPC z DDV
ORM19ARCC262928H	RIM ARC 26 CARBON 29" 28H GRY 19		659,00 €
ORM19ARCC262932H	RIM ARC 26 CARBON 29" 32H GRY 19		659,00 €
ORM19ARCC3627.528H	RIM ARC 36 CARBON 27.5" 28H GRY 18		659,00 €
ORM19ARCC3627.532H	RIM ARC 36 CARBON 27.5" 32H GRY 18		659,00 €
ORM19ARCC362928H	RIM ARC 36 CARBON 29" 28H GRY 18		659,00 €
ORM19ARCC362932H	RIM ARC 36 CARBON 29" 32H GRY 18		659,00 €
ORM18ARCC3127.532H	RIM,ARC,CARBON,2018,31,27.5",32H,GRY		659,00 €
ORM18ARCC312932H	RIM,ARC,CARBON,2018,31,29",32H,GRY		659,00 €
ORM18ARCC3127.528H	RIM ARC 31 CARBON 27.5" 28H GRY 18		659,00 €
ORM18ARCC312928H	RIM ARC 31 CARBON 29" 28H GRY 18		659,00 €

OBROČI ALUMINIJASTI

Koda	Naziv	Velikost	MPC z DDV
ORM19ARCOS2527.528H	RIM ARC OFFSET 25 27.5" 28H GRY 19		99,90 €
ORM19ARCOS2527.532H	RIM ARC OFFSET 25 27.5" 32H GRY 19		99,90 €
ORM19ARCOS252928H	RIM ARC OFFSET 25 29" 28H GRY 19		99,90 €
ORM19ARCOS252932H	RIM ARC OFFSET 25 29" 32H GRY 19		99,90 €
ORM19ARCOS3027.528H	RIM ARC OFFSET 30 27.5" 28H GRY 19		99,90 €
ORM19ARCOS3027.532H	RIM ARC OFFSET 30 27.5" 32H GRY 19		99,90 €
ORM19ARCOS302928H	RIM ARC OFFSET 30 29" 28H GRY 19		99,90 €
ORM19ARCOS302932H	RIM ARC OFFSET 30 29" 32H GRY 19		99,90 €
ORM19ARCOS3527.528H	RIM ARC OFFSET 35 27.5" 28H GRY 19		109,90 €
ORM19ARCOS3527.532H	RIM ARC OFFSET 35 27.5" 32H GRY 19		109,90 €
ORM19ARCOS352928H	RIM ARC OFFSET 35 29" 28H GRY 19		109,90 €
ORM19ARCOS352932H	RIM ARC OFFSET 35 29" 32H GRY 19		109,90 €
ORM19ARCOS4027.528H	RIM ARC OFFSET 40 27.5" 28H GRY 19		109,90 €
ORM19ARCOS4027.532H	RIM ARC OFFSET 40 27.5" 32H GRY 19		109,90 €
ORM19ARCOS402928H	RIM ARC OFFSET 40 29" 28H GRY 19		109,90 €
ORM19ARCOS402932H	RIM ARC OFFSET 40 29" 32H GRY 19		109,90 €

Koda	Naziv	Velikost	MPC z DDV
ORM19ARCHD3027.532H	RIM ARC HEAVYDUTY 30 27.5" 32H GRY 19		109,90 €
ORM19ARCHD302932H	RIM ARC HEAVYDUTY 30 29" 32H GRY 19		109,90 €
ORM19AROS2527.532H	RIM AR OFFSET 25 27.5" 32H GRY 19		69,90 €
ORM19AROS252932H	RIM AR OFFSET 25 29" 32H GRY 19		69,90 €
ORM19AROS3027.532H	RIM AR OFFSET 30 27.5" 32H GRY 19		69,90 €
ORM19AROS302932H	RIM AR OFFSET 30 29" 32H GRY 19		69,90 €
ORM19AROS3527.532H	RIM AR OFFSET 35 27.5" 32H GRY 19		69,90 €
ORM19AROS352932H	RIM AR OFFSET 35 29" 32H GRY 19		69,90 €
ORM19AROS4027.532H	RIM AR OFFSET 40 27.5" 32H GRY 19		69,90 €
ORM19AROS402932H	RIM AR OFFSET 40 29" 32H GRY 19		69,90 €

PESTA

Koda	Naziv	Velikost	MPC z DDV
HUB18V15X110X32HORNGF	HUB VAULT F 15x110BST 414J 32H ORNG		199,90 €
HUB18V148X32HSHIORNGR	HUB VAULT R 12x148BST 424J 32H SHI ORNG		379,90 €
HUB18V148X32HXDORNGR	HUB VAULT R 12x148BST 424J 32H XD ORNG		379,90 €
HUB18V15X110X32HPRPLF	HUB VAULT F 15x110BST 414J 32H PRPL		199,90 €
HUB18V148X32HSHIPRPLR	HUB VAULT R 12x148BST 424J 32H SHI PRPL		379,90 €
HUB18V148X32HXDPRPLR	HUB VAULT R 12x148BST 424J 32H XD PRPL		379,90 €
HUB18V15X110X32HDBLUF	HUB VAULT F 15x110BST 414J 32H DBLU		199,90 €
HUB18V148X32HSHIDBLUR	HUB VAULT R 12x148BST 424J 32H SHI DBLU		379,90 €
HUB18V148X32HXDDBLUR	HUB VAULT R 12x148BST 424J 32H XD DBLU		379,90 €
HUB18V15X110X32HSLVRF	HUB VAULT F 15x110BST 414J 32H SLVR		199,90 €
HUB18V148X32HSHISLVRR	HUB VAULT R 12x148BST 424J 32H SHI SLVR		379,90 €
HUB18V148X32HXDSLVRR	HUB VAULT R 12x148BST 424J 32H XD SLVR		379,90 €
HUB18V15X100X32HBLKF	HUB VAULT F 15x100 412J 32H BLK AM		199,90 €
HUB18V15X110X32HBLKF	HUB VAULT F 15x110 BST 414J 32H BLK AM		199,90 €
HUB18V15X110X28HBLKF	HUB VAULT F 15x110 BST 414J 28H BLK AM		199,90 €
HUB18V142X32HSHIBLKR	HUB VAULT R 12x142 421J 32H SHI BLK AM		379,90 €
HUB18V142X32HXDBLKR	HUB VAULT R 12x142 421J 32H XD BLK AM		379,90 €
HUB18V148X32HSHIBLKR	HUB VAULT R 12x148 BST 424J 32H SHI BLK AM		379,90 €
HUB18V148X32HXDBLKR	HUB VAULT R 12x148 BST 424J 32H XD BLK AM		379,90 €
HUB18V148X28HSHIBLKR	HUB VAULT R 12x148 BST 424J 28H SHI BLK AM		379,90 €
HUB18V148X28HXDBLKR	HUB VAULT R 12x148 BST 424J 28H XD BLK AM		379,90 €
HUB18V150X32HSHIBLKR	HUB VAULT R 12x150/157 422J 32H SHI BLK AM		379,90 €
HUB18V150X32HXDBLKR	HUB VAULT R 12x150/157 422J 32H XD BLK AM		379,90 €

DELI ZA OBROČNIKE

Koda	Naziv	Velikost	MPC z DDV
D60001	TURBINE SPOKE,WHEEL27.5,FRONT/REAR,284MM		5,90 €
D60002	TURBINE SPOKE,WHEEL,29,FRONT/REAR,304MM		4,90 €
F60005	9/10 SPEED FREEHUB BODY		89,90 €
F60054	AXLE,VAULT,FRONT,412,SILVER		33,90 €
F60055	AXLE,VAULT,FRONT,414 BOOST,BLACK		33,90 €
F60056	ENDCAP SET,VAULT,F,412/414,15MM		25,00 €
F60057	ENDCAP SET,VAULT,F,412,20X110		25,00 €
F60058	ENDCAP SET,VAULT,F,412,9X100,QR		28,00 €

Koda	Naziv	Velikost	MPC z DDV
F60059	ENDCAP SET,VAULT,F,412/414,15MM,TRQ CAP		25,00 €
F60060	BEARING,6805 CM		19,90 €
F60061	AXLE,VAULT,REAR,421,SILVER		33,90 €
F60062	AXLE,VAULT,REAR,414,BOOST BLACK		33,90 €
F60063	ENDCAP SET,VAULT,R,12X142/148/157		29,90 €
F60066	ENDCAP SET,VAULT,R,12X135/150		29,90 €
F60069	ENDCAP SET,VAULT,R,421,10X135QR		33,90 €
F60072	SEAL,VAULT,CASSETTE BODY,BLACK		13,90 €
F60074	PAWL AND SPRING KIT,VAULT		24,90 €
F60076	CASS BODY,VAULT,SHIM,MTN,9/10/11SPD,60T		129,90 €
F60077	CASS BODY,VAULT,XD,60T		129,90 €
F60078	BEARING,6902 CM		19,90 €
F60079	BEARING,15267 CM		19,90 €
F60122	ENDCAP SET,VAULT,F,415,15MM,TRQ CAP		29,90 €
F60081	AXLE,FRONT,TRACE		42,90 €
F60026	AXLE,FRONT,TRACE,15X110,BOOST		42,90 €
F60008	END CAP,FRONT,TRACE 9X100QR		22,90 €
F60018	END CAP,FRONT,TRACE 15X100		22,90 €
F60036	BEARING,18307,FRONT,TRACE		12,90 €
F60029	AXLE,REAR,TRACE,10D		42,90 €
F60030	AXLE,REAR,TRACE,10D,12X148-BOOST		42,90 €
F60019	END CAP,REAR,TRACE.10D,12X142/148		26,90 €
F60031	CASSETTE BODY,TRACE,10D,XD		129,90 €
F60032	CASSETTE BODY,TRACE,10D,SHIMANO		129,90 €
F60080	BEARING,6903,REAR,TRACE		12,90 €
ORM17TUR3027.528H	RIM,TURBINE R,27.5",28H,ASYM,BLACK G/M		159,90 €
ORM17TUR302928H	RIM,TURBINE R,29",28H,ASYM,BLACK G/M		159,90 €
F60023	SPOKE,SS,S.P.2.0/1.5,284MM,BLK,5PAK		9,90 €
F60024	SPOKE,SS,S.P.2.0/1.5,303MM,BLK,5PAK		9,90 €
F60025	NIPPLE,ALLOY,BLACK,5PAK		9,90 €
F60020	MTN TUBELESS KIT,VALVE X2 /TAPE 10MX22MM		39,90 €
F60021	MTN TUBELESS KIT,VALVE X2 /TAPE 10MX29MM		39,90 €
F60022	MTN TUBELESS KIT,VALVE X2 /TAPE 10MX37MM		39,90 €

ORODJA ZA GONILNE LEŽAJE

AEFFECT

Koda	Naziv	Velikost	MPC z DDV

D30351	TOOL,8-16MM HEX ADAPTER		7,00 €
D30146	TOOL,WRENCH,BSA30		30,00 €

DELI ZA GONILKE 24MM/30MM

Koda	Naziv	Velikost	MPC z DDV
F10006	CINCH NYLON PRELOADER AND SCREW		2,50 €
F10017	SPIDER,BOOST,104/64, 2X, WIDE CHAINLINE		49,69 €
F30040	AEFFECT CRANK STOPPER KIT		7,90 €
F10001	104 BCD,3X SPIDER,ASSEMBLY		54,90 €
F10002	104 BCD,2X SPIDER,ASSEMBLY		54,90 €
F10004	SPIDER,REMOVABLE,104,SIXC,BMX		54,90 €

Koda	Naziv	Velikost	MPC z DDV
F10005	SPIDER,REMOVABLE,104/64,2X,SIXC		54,90 €
F30021	LOCKRING,SPIDER,ASSEMBLY		9,90 €
F30023	CINCH XC/AM 18MM BOLT/PULLER CAP		9,90 €
F30025	CINCH XC/AM 18MM NDS BOLT W/ WASHER		6,90 €
F30025BLU	CINCH XC/AM 18MM NDS BOLT W/ WASHER,BLU		6,90 €
F30025GRN	CINCH XC/AM 18MM NDS BOLT W/ WASHER,GRN		6,90 €
F30025RED	CINCH XC/AM 18MM NDS BOLT W/ WASHER,RED		6,90 €
F30026	CINCH XC/AM PULLER CAP W/ WASHER		5,90 €
F30026BLU	CINCH XC/AM PULLER CAP W/ WASHER,BLU		5,90 €
F30026GRN	CINCH XC/AM PULLER CAP W/ WASHER,GRN		5,90 €
F30026RED	CINCH XC/AM PULLER CAP W/ WASHER,RED		5,90 €
F30024H	BOLT,CRANK,M18,15SX		6,90 €
F30025H	BOLT,CRANK,M18,NO PULLER,15SX		6,90 €
F30026H	CAP,CRANK PULLER, 15SX		6,90 €
A10086	ADHESIVE CRANK PROTECTOR,3M,NEXT		3,90 €
A10087	TAPE,CRANK,3M,SIXC		3,90 €
F30030	SPINDLE KIT,CINCH 30MM SPINDLE,68/73MM		84,90 €
F30031	SPINDLE KIT,CINCH 30MM SPINDLE,170MM		84,90 €
F30032	SPINDLE KIT,CINCH 30MM SPINDLE,190MM		84,90 €
F30033	SPINDLE KIT CINCH 30MM 83MM XC (149.5)		84,90 €
F30034	SPINDLE KIT,CINCH 30MM SPINDLE,73MM,SIXC		84,90 €
F30035	SPINDLE KIT,CINCH 30MM SPINDLE,83MM,SIXC		84,90 €
F30036	SPINDLE KIT,CINCH 30MM SPINDLE,BMX,73MM		84,90 €
F30037	SPINDLE KIT,CINCH 30MM SPINDLE,143.5MM		84,90 €
F30038	SPINDLE KIT,CINCH 30MM SPINDLE,RF136		84,90 €
F10010	SPACER KIT, CINCH BB SPACER,BB30/PF30		12,90 €
F10011	SPACER KIT, CINCH BB SPACER,BB386		12,90 €
F10012	SPACER KIT, CINCH BB SPACER,BBRIGHT		8,90 €
F10013	SPACER KIT, CINCH BB SPACER,OSBB		12,90 €
F10014	SPACER KIT, ICE CREAM TRUCK,30MM ID		12,90 €
F10015	KIT,SLEEVE,BB124-30		29,90 €

DELI ZA GONILKE

Koda	Naziv	Velikost	MPC z DDV
A10060	CHNRNG BOLT M8x8.5(4)/NUT(4) PACK STEEL		2,50 €
A10061	CR BOLT(4)/NUT(4)M8X8.5 HEX PACK AL BLK		12,90 €
A10002	CHAINRING BOLT(5)/NUT(5) PACK STEEL		4,90 €
A10008	CHNRNG BOLT(4) PACK M8x12.5 STEEL		2,90 €
A10006	CHNRNG BOLT(8)/NUT(4) PACK TORX AL BLK		19,90 €
A10010	CHRG BOLT(4)/NUT(4) PACK M8x5.8 TORX AL		19,90 €
F60001	BASHGUARD, POLY, FASTENER KIT		5,90 €
A10009	INNER RNG SPIDER/CHNRNG BOLT(4) PACK		16,90 €
D10009	BRACKET,CHAINGUIDE,DIABOLUS,7075,BLACK		6,90 €
F10000	CHAINRING,SHIMS,CARBON (PACK OF 4)		18,90 €
A10024	BOLT PACK,BMX,M10X0.75X7.0,TORX HEAD		9,90 €
A30021BLK	SPACER,RUBBER COATED,BLACK		0,99 €
A30021RED	SPACER,RUBBER COATED,RED		0,99 €
D10010	SPACERS,CHAINLINE,X-TYPE,1MM,PLASTIC		0,99 €
A30025	QUAD RING,4-214,N70R		0,99 €
A20100	SPACER KIT,X-TYPE, XC-AM		5,90 €

Koda	Naziv	Velikost	MPC z DDV
A20111	SPACER KIT,X-TYPE, DH		7,90 €
D30247	SPACER,ALLOY,2.5MM,BB92,30MM ID		2,90 €
D30250	SPACER,SLEEVE,30MM ID		2,90 €
D30070BLK	PULLER CAP,X-TYPE,7075,BLACK		2,90 €
D30018	BOLT,CRANK,ISIS,M12		5,90 €
D30019	BOLT,CRANK,ISIS,M15,BUILT-IN SPACER		5,90 €
F30016	BOLT, ASSY, CRK,X-TYPE,EVO XC,M18		8,90 €
F30011	DIABOLUS CRANK BOLT/ PULLER ASSEMBLY		9,90 €
F30010	DEUS 2005 CRANK BOLT/ PULLER ASSEMBLY		9,90 €
F30018	DEUS 2008 CRANK BOLT/ PULLER ASSEMBLY		9,90 €
F30019	NEXT SL CRANK BOLT/ PULLER ASSEMBLY		9,90 €
F30017	ATLAS CRANK BOLT/ PULLER ASSEMBLY		9,90 €

DELI ZA GONILKE

Koda	Naziv	Velikost	MPC z DDV
F60116SP185	DECAL KIT SMALL 185C RED	Small	25,90 €
F60116SP389	DECAL KIT SMALL 389C NEON YELLOW	Small	25,90 €
F60116SP802	DECAL KIT SMALL 802C NEON GREEN	Small	25,90 €
F60116SP801	DECAL KIT SMALL 801C NEON BLUE	Small	25,90 €
F60116SP021	DECAL KIT SMALL 021C ORANGE	Small	25,90 €
F60116SPBLK	DECAL KIT SMALL BLACK	Small	25,90 €
F60116SP2597	DECAL KIT SMALL 2597C PURPLE	Small	25,90 €
F60116SP10392	DECAL KIT SMALL 10392 GREY	Small	25,90 €
F60117MP185	DECAL KIT MEDIUM 185C RED	Medium	25,90 €
F60117MP389	DECAL KIT MEDIUM 389C NEON YELLOW	Medium	25,90 €
F60117MP802	DECAL KIT MEDIUM 802C NEON GREEN	Medium	25,90 €
F60117MP801	DECAL KIT MEDIUM 801C NEON BLUE	Medium	25,90 €
F60117MP021	DECAL KIT MEDIUM 021C ORANGE	Medium	25,90 €
F60117MPBLK	DECAL KIT MEDIUM BLACK	Medium	25,90 €
F60117MP2597	DECAL KIT MEDIUM 2597C PURPLE	Medium	25,90 €
F60117MP10392	DECAL KIT MEDIUM 10392 GREY	Medium	25,90 €
F60118LP185	DECAL KIT LARGE 185C RED	Large	25,90 €
F60118LP389	DECAL KIT LARGE 389C NEON YELLOW	Large	25,90 €
F60118LP802	DECAL KIT LARGE 802C NEON GREEN	Large	25,90 €
F60118LP801	DECAL KIT LARGE 801C NEON BLUE	Large	25,90 €
F60118LP021	DECAL KIT LARGE 021C ORANGE	Large	25,90 €
F60118LPBLK	DECAL KIT LARGE BLACK	Large	25,90 €
F60118LP2597	DECAL KIT LARGE 2597C PURPLE	Large	25,90 €
F60118LP10392	DECAL KIT LARGE 10392 GREY	Large	25,90 €
F60119XLP185	DECAL KIT X-LARGE 185C RED	X-Large	25,90 €
F60119XLP389	DECAL KIT X-LARGE 389C NEON YELLOW	X-Large	25,90 €
F60119XLP802	DECAL KIT X-LARGE 802C NEON GREEN	X-Large	25,90 €
F60119XLP801	DECAL KIT X-LARGE 801C NEON BLUE	X-Large	25,90 €
F60119XLP021	DECAL KIT X-LARGE 021C ORANGE	X-Large	25,90 €
F60119XLPBLK	DECAL KIT X-LARGE BLACK	X-Large	25,90 €
F60119XLP2597	DECAL KIT X-LARGE 2597C PURPLE	X-Large	25,90 €
F60119XLP10392	DECAL KIT X-LARGE 10392 GREY	X-Large	25,90 €

Cult d.o.o.
www.cult.si
Tržaška cesta 77
1370 Logatec
t: 0386 (0)1 754 22 00
e: veleprodaja@cult.si

CENIK IZDELKOV FOX 2021

VILICE FLOAT 32

Koda	Naziv	MPC z DDV
SC AX		
910-20-151	2021 32 A FLOAT AX 700c P-SE 40 FIT4 3Pos-Adj Matte Blk AX/Matte Blk Logo Kabolt 100 BLK 1.5 T 44mm Rake	1.089 €
SC SERIES		
910-20-951	2021 32 K FLOAT SC 27.5in F-S 100 FIT4 3Pos-Adj Shiny Blk Orange/Gloss Blk Logo Kabolt 100 BLK 1.5 T 44mm Rake	1.199 €
910-20-948	2021 32 K FLOAT SC 27.5in F-S 100 FIT4 Remote-Adj Psh-Unlk 2Pos (10pm CP) Shiny Blk Orange/Gloss Blk Logo Kabolt 100 BLK 1.5 T 44mm Rake	1.299 €
910-20-949	2021 32 K FLOAT SC 27.5in F-S 100 FIT4 Remote-Adj Psh-Unlk 2Pos (10pm CP) Shiny Blk Orange/Gloss Blk Logo Kabolt 110 BLK 1.5 T 44mm Rake	1.299 €
910-20-944	2021 32 K FLOAT SC 29in F-S 100 FIT4 3Pos-Adj Shiny Blk Orange/Gloss Blk Logo Kabolt 100 BLK 1.5 T 44mm Rake	1.199 €
910-20-942	2021 32 K FLOAT SC 29in F-S 100 FIT4 3Pos-Adj Shiny Blk Orange/Gloss Blk Logo Kabolt 100 BLK 1.5 T 51mm Rake	1.199 €
910-20-943	2021 32 K FLOAT SC 29in F-S 100 FIT4 3Pos-Adj Shiny Blk Orange/Gloss Blk Logo Kabolt 110 BLK 1.5 T 44mm Rake	1.199 €
910-20-941	2021 32 K FLOAT SC 29in F-S 100 FIT4 3Pos-Adj Shiny Blk Orange/Gloss Blk Logo Kabolt 110 BLK 1.5 T 51mm Rake	1.199 €
910-20-940	2021 32 K FLOAT SC 29in F-S 100 FIT4 3Pos-Adj Shiny Orange Black/Clear Logo Kabolt 110 BLK 1.5 T 44mm Rake Shiny Blk	1.199 €
910-20-939	2021 32 K FLOAT SC 29in F-S 100 FIT4 3Pos-Adj Shiny Orange Black/Clear Logo Kabolt 110 BLK 1.5 T 51mm Rake Shiny Blk	1.199 €
SC FACTORY SERIES REMOTE		
910-20-937	2021 32 K FLOAT SC 29in F-S 100 FIT4 Remote-Adj Psh-Unlk 2Pos (10pm CP) Shiny Blk Orange/Gloss Blk Logo Kabolt 100 BLK 1.5 T 44mm Rake	1.299 €
910-20-935	2021 32 K FLOAT SC 29in F-S 100 FIT4 Remote-Adj Psh-Unlk 2Pos (10pm CP) Shiny Blk Orange/Gloss Blk Logo Kabolt 100 BLK 1.5 T 51mm Rake	1.299 €
910-20-936	2021 32 K FLOAT SC 29in F-S 100 FIT4 Remote-Adj Psh-Unlk 2Pos (10pm CP) Shiny Blk Orange/Gloss Blk Logo Kabolt 110 BLK 1.5 T 44mm Rake	1.299 €
910-20-934	2021 32 K FLOAT SC 29in F-S 100 FIT4 Remote-Adj Psh-Unlk 2Pos (10pm CP) Shiny Blk Orange/Gloss Blk Logo Kabolt 110 BLK 1.5 T 51mm Rake	1.299 €
910-20-932	2021 32 K FLOAT SC 29in F-S 100 FIT4 Remote-Adj Psh-Unlk 2Pos (10pm CP) Shiny Orange Black/Clear Logo Kabolt 110 BLK 1.5 T 44mm Rake Shiny Blk	1.299 €
910-20-931	2021 32 K FLOAT SC 29in F-S 100 FIT4 Remote-Adj Psh-Unlk 2Pos (10pm CP) Shiny Orange Black/Clear Logo Kabolt 110 BLK 1.5 T 51mm Rake Shiny Blk	1.299 €
SC PERFORMANCE SERIES		
910-20-666	2021 32 A FLOAT SC 27.5in P-S 100 Grip 3Pos Matte Blk Std/Matte Blk Logo 15QRx110 1.5 T 44mm Rake	979 €
910-20-978	2021 32 A FLOAT SC 29in P-S 100 Grip 3Pos Matte Blk Std/Matte Blk Logo 15QRx100 1.5 T 44mm Rake	979 €
910-20-976	2021 32 A FLOAT SC 29in P-S 100 Grip 3Pos Matte Blk Std/Matte Blk Logo 15QRx100 1.5 T 51mm Rake	979 €
910-20-977	2021 32 A FLOAT SC 29in P-S 100 Grip 3Pos Matte Blk Std/Matte Blk Logo 15QRx110 1.5 T 44mm Rake	979 €
910-20-975	2021 32 A FLOAT SC 29in P-S 100 Grip 3Pos Matte Blk Std/Matte Blk Logo 15QRx110 1.5 T 51mm Rake	979 €
PERFORMANCE SERIES		
910-20-980	2021 32 A FLOAT 29in P-S 100 Grip 3Pos Matte Blk Std/Matte Blk Logo 9mm 1.125 44mm Rake	869 €

Cult d.o.o.
www.cult.si
Tržaška cesta 77
1370 Logatec
t: 0386 (0)1 754 22 00
e: veleprodaja@cult.si

VILICE FLOAT 34

Koda	Naziv	MPC z DDV
FACTORY SERIES		
910-20-870	2021 34 K FLOAT 27.5in F-S 140 FIT4 3Pos-Adj Shiny Blk Orange/Gloss Blk Logo 15QRx110 1.5 T 44mm Rake	1.189 €
910-20-869	2021 34 K FLOAT 27.5in F-S 140 Grip 2 HSC LSC HSR LSR Shiny Blk Orange/Gloss Blk Logo 15QRx110 1.5 T 44mm Rake	1.299 €
910-20-923	2021 34 K FLOAT 29in F-S 120 FIT4 3Pos-Adj Shiny Blk Orange/Gloss Blk Logo 15QRx100 1.5 T 51mm Rake	1.189 €
910-20-920	2021 34 K FLOAT 29in F-S 130 FIT4 3Pos-Adj Shiny Blk Orange/Gloss Blk Logo 15QRx110 1.5 T 44mm Rake	1.189 €
910-20-998	2021 34 K FLOAT 29in F-S 130 FIT4 3Pos-Adj Shiny Blk Orange/Gloss Blk Logo 15QRx110 1.5 T 51mm Rake	1.189 €
910-20-999	2021 34 K FLOAT 29in F-S 130 Grip 2 HSC LSC HSR LSR Shiny Blk Orange/Gloss Blk Logo 15QRx110 1.5 T 44mm Rake	1.299 €
910-20-921	2021 34 K FLOAT 29in F-S 130 Grip 2 HSC LSC HSR LSR Shiny Blk Orange/Gloss Blk Logo 15QRx110 1.5 T 51mm Rake	1.299 €
910-20-916	2021 34 K FLOAT 29in F-S 140 FIT4 3Pos-Adj Shiny Blk Orange/Gloss Blk Logo 15QRx110 1.5 T 44mm Rake	1.189 €
910-20-918	2021 34 K FLOAT 29in F-S 140 FIT4 3Pos-Adj Shiny Blk Orange/Gloss Blk Logo 15QRx110 1.5 T 51mm Rake	1.189 €
910-20-915	2021 34 K FLOAT 29in F-S 140 Grip 2 HSC LSC HSR LSR Shiny Blk Orange/Gloss Blk Logo 15QRx110 1.5 T 44mm Rake	1.299 €
910-20-917	2021 34 K FLOAT 29in F-S 140 Grip 2 HSC LSC HSR LSR Shiny Blk Orange/Gloss Blk Logo 15QRx110 1.5 T 51mm Rake	1.299 €
910-20-670	2021 34 K FLOAT 29in F-S 140 Grip 2 HSC LSC HSR LSR Shiny Orange Black/Clear Logo 15QRx110 1.5 T 44mm Rake Shiny Blk	1.299 €
PERFORMANCE ELITE SERIES		
910-20-988	2021 34 A FLOAT 27.5in P-SE 140 FIT4 3Pos-Adj Matte Blk Std/Matte Blk Logo 15QRx110 1.5 T 44mm Rake	1.089 €
910-20-971	2021 34 A FLOAT 29in P-SE 130 FIT4 3Pos-Adj Matte Blk Std/Matte Blk Logo 15QRx110 1.5 T 44mm Rake	1.089 €
PERFORMANCE SERIES		
910-20-987	2021 34 A FLOAT 27.5in P-S 140 Grip 3Pos Matte Blk Std/Matte Blk Logo 15QRx100 1.5 T 44mm Rake	989 €
910-20-968	2021 34 A FLOAT 29in P-S 140 Grip 3Pos Matte Blk Std/Matte Blk Logo 15QRx100 1.5 T 51mm Rake	989 €
910-20-969	2021 34 A FLOAT 29in P-S 140 Grip 3Pos Matte Blk Std/Matte Blk Logo 15QRx110 1.5 T 44mm Rake	989 €

VILICE FLOAT 34 step cast

Koda	Naziv	MPC z DDV
FACTORY SERIES		
910-20-947	2021 34 K FLOAT SC 27.5in F-S 120 FIT4 3Pos-Adj Shiny Blk Orange/Gloss Blk Logo Kabolt 110 BLK 1.5 T 44mm Rake	1.299 €
910-20-946	2021 34 K FLOAT SC 27.5in F-S 120 FIT4 3Pos-Adj Shiny Orange Black/Clear Logo Kabolt 110 BLK 1.5 T 44mm Rake Shiny Blk	1.299 €
910-20-926	2021 34 K FLOAT SC 29in F-S 120 FIT4 3Pos-Adj Shiny Blk Orange/Gloss Blk Logo Kabolt 110 BLK 1.5 T 44mm Rake	1.299 €
910-20-927	2021 34 K FLOAT SC 29in F-S 120 FIT4 3Pos-Adj Shiny Blk Orange/Gloss Blk Logo Kabolt 110 BLK 1.5 T 51mm Rake	1.299 €
910-20-924	2021 34 K FLOAT SC 29in F-S 120 FIT4 3Pos-Adj Shiny Orange Black/Clear Logo Kabolt 110 BLK 1.5 T 44mm Rake Shiny Blk	1.299 €
910-20-925	2021 34 K FLOAT SC 29in F-S 120 FIT4 3Pos-Adj Shiny Orange Black/Clear Logo Kabolt 110 BLK 1.5 T 51mm Rake Shiny Blk	1.299 €
FACTORY SERIES REMOTE		
910-20-933	2021 34 K FLOAT SC 27.5in F-S 120 FIT4 Remote-Adj Psh-Unlk 2Pos (10pm CP) Shiny Blk Orange/Gloss Blk Logo Kabolt 110 BLK 1.5 T 44mm Rake	1.399 €
910-20-930	2021 34 K FLOAT SC 29in F-S 120 FIT4 Remote-Adj Psh-Unlk 2Pos (10pm CP) Shiny Blk Orange/Gloss Blk Logo Kabolt 110 BLK 1.5 T 44mm Rake	1.399 €

Koda	Naziv	MPC z DDV
910-20-938	2021 34 K FLOAT SC 29in F-S 120 FIT4 Remote-Adj Psh-Unlk 2Pos (10pm CP) Shiny Blk Orange/Gloss Blk Logo Kabolt 110 BLK 1.5 T 51mm Rake	1.399 €
910-20-928	2021 34 K FLOAT SC 29in F-S 120 FIT4 Remote-Adj Psh-Unlk 2Pos (10pm CP) Shiny Orange Black/Clear Logo Kabolt 110 BLK 1.5 T 44mm Rake Shiny Blk	1.399 €
910-20-929	2021 34 K FLOAT SC 29in F-S 120 FIT4 Remote-Adj Psh-Unlk 2Pos (10pm CP) Shiny Orange Black/Clear Logo Kabolt 110 BLK 1.5 T 51mm Rake Shiny Blk	1.399 €
PERFORMANCE SERIES		
910-20-972	2021 34 A FLOAT SC 29in P-S 120 Grip 3Pos Matte Blk Std/Matte Blk Logo 15QRx110 1.5 T 44mm Rake	1.099 €
E-BIKE+ SERIES		
910-20-964	2021 34 A FLOAT 27.5in P-S E-Bike+ 120 Grip 3Pos Matte Blk Std/Matte Blk Logo 15QRx110 1.5 T 44mm Rake	999 €
910-20-962	2021 34 A FLOAT 29in P-S E-Bike+ 120 Grip 3Pos Matte Blk Std/Matte Blk Logo 15QRx110 1.5 T 44mm Rake	999 €
910-20-963	2021 34 A FLOAT 29in P-S E-Bike+ 120 Grip 3Pos Matte Blk Std/Matte Blk Logo 15QRx110 1.5 T 51mm Rake	999 €
910-20-886	2021 34 K FLOAT 29in F-S E-Bike+ 140 Grip 2 HSC LSC HSR LSR Shiny Blk Orange/Gloss Blk Logo 15QRx110 1.5 T 44mm Rake	1.299 €

VILICE FLOAT 36

Koda	Naziv	MPC z DDV

FACTORY SERIES		
910-20-149	2021 36 K FLOAT 26in F-S 100 Grip 2 HSC LSC HSR LSR Matte Blk Orange/Matte Blk Logo 15TAx100 1.125 37mm Rake	1.399 €
910-20-150	2021 36 K FLOAT 26in F-S 100 Grip 2 HSC LSC HSR LSR Matte Blk Orange/Matte Blk Logo 15TAx100 1.5 T 37mm Rake	1.399 €
910-20-768	2020 36 K FLOAT 27.5in F-S 160 Grip 2 HSC LSC HSR LSR Matte Blk Orange/Matte Blk Logo 15QRx100 1.5 T 44mm Rake	1.399 €
910-20-862	2021 36 K FLOAT 27.5in F-S 150 FIT4 3Pos-Adj Shiny Blk Orange/Gloss Blk Logo 15QRx110 1.5 T 44mm Rake	1.369 €
910-20-863	2021 36 K FLOAT 27.5in F-S 160 FIT4 3Pos-Adj Shiny Blk Orange/Gloss Blk Logo 15QRx110 1.5 T 44mm Rake	1.369 €
910-20-664	2021 36 K FLOAT 27.5in F-S 160 Grip 2 HSC LSC HSR LSR Shiny Blk Orange/Gloss Blk Logo 15QRx110 1.5 T 37mm Rake	1.459 €
910-20-861	2021 36 K FLOAT 27.5in F-S 160 Grip 2 HSC LSC HSR LSR Shiny Blk Orange/Gloss Blk Logo 15QRx110 1.5 T 44mm Rake	1.459 €
910-20-677	2021 36 K FLOAT 27.5in F-S 160 Grip 2 HSC LSC HSR LSR Shiny Orange Black/Clear Logo 15QRx110 1.5 T 44mm Rake Shiny Blk	1.459 €
910-20-912	2021 36 K FLOAT 29in F-S 150 FIT4 3Pos-Adj Shiny Blk Orange/Gloss Blk Logo 15QRx110 1.5 T 44mm Rake	1.369 €
910-20-914	2021 36 K FLOAT 29in F-S 150 FIT4 3Pos-Adj Shiny Blk Orange/Gloss Blk Logo 15QRx110 1.5 T 51mm Rake	1.369 €
910-20-911	2021 36 K FLOAT 29in F-S 150 Grip 2 HSC LSC HSR LSR Shiny Blk Orange/Gloss Blk Logo 15QRx110 1.5 T 44mm Rake	1.459 €
910-20-905	2021 36 K FLOAT 29in F-S 160 Grip 2 HSC LSC HSR LSR Shiny Blk Orange/Gloss Blk Logo 15QRx110 1.5 T 44mm Rake	1.459 €
910-20-908	2021 36 K FLOAT 29in F-S 160 Grip 2 HSC LSC HSR LSR Shiny Blk Orange/Gloss Blk Logo 15QRx110 1.5 T 51mm Rake	1.459 €
910-20-676	2021 36 K FLOAT 29in F-S 160 Grip 2 HSC LSC HSR LSR Shiny Orange Black/Clear Logo 15QRx110 1.5 T 44mm Rake Shiny Blk	1.459 €
PERFORMANCE ELITE SERIES		
910-20-983	2021 36 A FLOAT 27.5in P-SE 160 Grip 2 HSC LSC HSR LSR Matte Blk Std/Matte Blk Logo 15QRx110 1.5 T 44mm Rake	1.339 €
910-20-965	2021 36 A FLOAT 29in P-SE 160 Grip 2 HSC LSC HSR LSR Matte Blk Std/Matte Blk Logo 15QRx110 1.5 T 44mm Rake	1.339 €
E-BIKE+ SERIES		
910-20-159	2021 36 K FLOAT 27.5in F-S E-Bike+ 140 Grip 2 HSC LSC HSR LSR Shiny Blk Orange/Gloss Blk Logo 15QRx110 1.5 T 58HT 44mm	1.459 €
910-20-158	2021 36 K FLOAT 27.5in F-S E-Bike+ 160 Grip 2 HSC LSC HSR LSR Shiny Blk Orange/Gloss Blk Logo 15QRx110 1.5 T 58HT 44mm	1.459 €
910-20-883	2021 36 K FLOAT 29in F-S E-Bike+ 160 Grip 2 HSC LSC HSR LSR Shiny Blk Orange/Gloss Blk Logo 15QRx110 1.5 T 58HT 44mm	1.459 €
910-20-875	2021 36 K FLOAT 29in F-S E-Bike+ 160 Grip 2 HSC LSC HSR LSR Shiny Blk Orange/Gloss Blk Logo 15QRx110 1.5 T 58HT 51mm	1.459 €
910-20-959	2021 36 A FLOAT 29in P-S E-Bike+ 160 Grip 3Pos Matte Blk Std/Matte Blk Logo 15QRx110 1.5 T 58HT 44mm	1.129 €
910-20-960	2021 36 A FLOAT 29in P-S E-Bike+ 160 Grip 3Pos Matte Blk Std/Matte Blk Logo 15QRx110 1.5 T 58HT 51mm	1.129 €

Cult d.o.o.
www.cult.si
Tržaška cesta 77
1370 Logatec
t: 0386 (0)1 754 22 00
e: veleprodaja@cult.si

VILICE FLOAT 38

Koda	Naziv	MPC z DDV
FACTORY SERIES		
910-20-860	2021 38 K FLOAT 27.5in F-S 160 Grip 2 HSC LSC HSR LSR Shiny Blk Orange/Gloss Blk Logo 15QRx110 1.5 T 58HT 44mm Rake	1.589 €
910-20-858	2021 38 K FLOAT 27.5in F-S 170 Grip 2 HSC LSC HSR LSR Shiny Blk Orange/Gloss Blk Logo 15QRx110 1.5 T 58HT 44mm Rake	1.589 €
910-20-851	2021 38 K FLOAT 27.5in F-S 180 Grip 2 HSC LSC HSR LSR Shiny Blk Orange/Gloss Blk Logo 15QRx110 1.5 T 58HT 37mm Rake	1.589 €
910-20-853	2021 38 K FLOAT 27.5in F-S 180 Grip 2 HSC LSC HSR LSR Shiny Blk Orange/Gloss Blk Logo 15QRx110 1.5 T 58HT 44mm Rake	1.589 €
910-20-849	2021 38 K FLOAT 27.5in F-S 180 Grip 2 HSC LSC HSR LSR Shiny Orange Black/Clear Logo 15QRx110 1.5 T 58HT 44mm Rake Shiny Blk	1.589 €
910-20-904	2021 38 K FLOAT 29in F-S 160 Grip 2 HSC LSC HSR LSR Shiny Blk Orange/Gloss Blk Logo 15QRx110 1.5 T 58HT 44mm Rake	1.589 €
910-20-907	2021 38 K FLOAT 29in F-S 160 Grip 2 HSC LSC HSR LSR Shiny Blk Orange/Gloss Blk Logo 15QRx110 1.5 T 58HT 51mm Rake	1.589 €
910-20-900	2021 38 K FLOAT 29in F-S 170 Grip 2 HSC LSC HSR LSR Shiny Blk Orange/Gloss Blk Logo 15QRx110 1.5 T 58HT 44mm Rake	1.589 €
910-20-892	2021 38 K FLOAT 29in F-S 180 Grip 2 HSC LSC HSR LSR Shiny Blk Orange/Gloss Blk Logo 15QRx110 1.5 T 58HT 44mm Rake	1.589 €
910-20-888	2021 38 K FLOAT 29in F-S 180 Grip 2 HSC LSC HSR LSR Shiny Orange Black/Clear Logo 15QRx110 1.5 T 58HT 44mm Rake Shiny Blk	1.589 €
PERFORMANCE ELITE SERIES		
910-20-981	2021 38 A FLOAT 27.5in P-SE 170 Grip 2 HSC LSC HSR LSR Matte Blk Std/Matte Blk Logo 15QRx110 1.5 T 58HT 44mm Rake	1.469 €
910-20-669	2021 38 A FLOAT 29in P-SE 170 Grip 2 HSC LSC HSR LSR Matte Blk Std/Matte Blk Logo 15QRx110 1.5 T 58HT 44mm Rake	1.469 €
PERFORMANCE SERIES		
910-20-672	2021 38 A FLOAT 27.5in P-S 170 Grip 3Pos Matte Blk Std/Matte Blk Logo 15QRx110 1.5 T 58HT 44mm Rake	1.259 €
910-20-671	2021 38 A FLOAT 29in P-S 170 Grip 3Pos Matte Blk Std/Matte Blk Logo 15QRx110 1.5 T 58HT 44mm Rake	1.259 €
E-BIKE+ SERIES		
910-20-877	2021 38 K FLOAT 27.5in F-S E-Bike+ 180 Grip 2 HSC LSC HSR LSR Shiny Blk Orange/Gloss Blk Logo 15QRx110 1.5 T 58HT 44mm Rake	1.589 €
910-20-881	2021 38 K FLOAT 29in F-S E-Bike+ 180 Grip 2 HSC LSC HSR LSR Shiny Blk Orange/Gloss Blk Logo 15QRx110 1.5 T 58HT 44mm Rake	1.589 €

VILICE FLOAT 40

Koda	Naziv	MPC z DDV
FACTORY SERIES		
910-20-157	2021 40 K FLOAT 27.5in F-S 203 Grip 2 HSC LSC HSR LSR Shiny Blk Orange/Gloss Blk Logo 20TAx110 1.125 Flat 48mm Rake Matte Blk	2.299 €
910-20-156	2021 40 K FLOAT 27.5in F-S 203 Grip 2 HSC LSC HSR LSR Shiny Orange Black/Clear Logo 20TAx110 1.125 Flat 48mm Rake Matte Blk	2.299 €
910-20-153	2021 40 K FLOAT 29in F-S 203 Grip 2 HSC LSC HSR LSR Shiny Blk Orange/Gloss Blk Logo 20TAx110 Boost 1.125 Drop 52mm Rake Matte Blk	2.299 €
910-20-152	2021 40 K FLOAT 29in F-S 203 Grip 2 HSC LSC HSR LSR Shiny Orange Black/Clear Logo 20TAx110 Boost 1.125 Drop 52mm Rake Matte Blk	2.299 €

Cult d.o.o.
www.cult.si
Tržaška cesta 77
1370 Logatec
t: 0386 (0)1 754 22 00
e: veleprodaja@cult.si

Koda	Naziv	MPC z DDV

AMORTIZERJI FLOAT DPS

FACTORY SERIES

972-01-435	2021 FLOAT DPS F-S K 3pos-Adj Evol SV FOX 165-38 | 6.500-1.500 DCM DRM CMF Orange Logo	599 €
972-01-465	2021 FLOAT DPS F-S K 3pos-Adj Evol SV FOX 184-44 | 7.250-1.750 LCM LRM CMF Orange Logo	599 €
972-01-448	2021 FLOAT DPS F-S K 3pos-Adj Evol LV FOX 190-40 0.4 Spacer LCM LRM CMF Orange Logo	599 €
972-01-436	2021 FLOAT DPS F-S K 3pos-Adj Evol LV FOX 190-42.5 0.6 Spacer LCM LRM CMF Orange Logo	599 €
972-01-447	2021 FLOAT DPS F-S K 3pos-Adj Evol LV FOX 190-45 0.4 Spacer LCM LRM CMF Orange Logo	599 €
972-01-464	2021 FLOAT DPS F-S K 3pos-Adj Evol LV FOX 190-51 | 7.500-2.000 0.2 Spacer LCM LRM CMF Orange Logo	599 €
972-01-462	2021 FLOAT DPS F-S K 3pos-Adj Evol LV FOX 200-51 | 7.875-2.000 0.6 Spacer LCM LRM CMF Orange Logo	599 €
972-01-463	2021 FLOAT DPS F-S K 3pos-Adj Evol SV FOX 200-51 | 7.875-2.000 LCM LRM CMF Orange Logo	599 €
972-01-461	2021 FLOAT DPS F-S K 3pos-Adj Evol LV FOX 200-57 | 7.875-2.250 0.2 Spacer LCL01 LRM CMF Orange Logo	599 €
972-01-446	2021 FLOAT DPS F-S K 3pos-Adj Evol LV FOX 210-50 0.8 Spacer LCM LRM CMF Orange Logo	599 €
972-01-445	2021 FLOAT DPS F-S K 3pos-Adj Evol LV FOX 210-55 0.4 Spacer LCM LRM CMF Orange Logo	599 €
972-01-439	2021 FLOAT DPS F-S K 3pos-Adj Trunnion Evol LV FOX 185-50 0.8 Spacer LCM LRM CMF Orange Logo	599 €
972-01-438	2021 FLOAT DPS F-S K 3pos-Adj Trunnion Evol LV FOX 185-52.5 0.4 Spacer LCM LRM CMF Orange Logo	599 €
972-01-437	2021 FLOAT DPS F-S K 3pos-Adj Trunnion Evol LV FOX 185-55 0.4 Spacer LCM LRM CMF Orange Logo	599 €
972-01-442	2021 FLOAT DPS F-S K 3pos-Adj Trunnion Evol SV FOX 165-40 DCM DRM CMF Orange Logo	599 €
972-01-441	2021 FLOAT DPS F-S K 3pos-Adj Trunnion Evol SV FOX 165-42.5 DCM DRM CMF Orange Logo	599 €
972-01-440	2021 FLOAT DPS F-S K 3pos-Adj Trunnion Evol SV FOX 165-45 0.4 Spacer DCM DRM CMF Orange Logo	599 €
972-01-457	2021 FLOAT DPS F-S K Remote Up Evol LV PTU FOX 190-51 | 7.500-2.000 0.2 Spacer LCM LRM CMF Orange Logo	629 €
972-01-459	2021 FLOAT DPS F-S K Remote Up Evol SV PTU FOX 165-38 | 6.500-1.500 DCM DRM CMF Orange Logo	629 €
972-01-458	2021 FLOAT DPS F-S K Remote Up Evol SV PTU FOX 184-44 | 7.250-1.750 LCM LRM CMF Orange Logo	629 €
972-01-466	2021 FLOAT DPS F-S K Remote Up Trunnion Evol SV PTU FOX 165-45 0.4 Spacer DCM DRM CMF Orange Logo	629 €

PERFORMANCE SERIES

972-01-452	2021 FLOAT DPS P-S A 3pos Evol LV FOX 190-51 | 7.500-2.000 0.4 Spacer LCM LRM CMF Standard Logo	429 €
972-01-451	2021 FLOAT DPS P-S A 3pos Evol LV FOX 200-51 | 7.875-2.000 0.6 Spacer LCM LRM CMF Standard Logo	429 €
972-01-449	2021 FLOAT DPS P-S A 3pos Evol LV FOX 200-57 | 7.875-2.250 0.2 Spacer LCM LRM CMF Standard Logo	429 €
972-01-454	2021 FLOAT DPS P-S A 3pos Evol SV FOX 165-38 | 6.500-1.500 DCM DRM CMF Standard Logo	429 €
972-01-453	2021 FLOAT DPS P-S A 3pos Evol SV FOX 184-44 | 7.250-1.750 LCM LRM CMF Standard Logo	429 €
972-01-450	2021 FLOAT DPS P-S A 3pos Evol SV FOX 200-51 | 7.875-2.000 LCM LRM CMF Standard Logo	429 €

Koda	Naziv	MPC z DDV

AMORTIZERJI DPX2

FACTORY SERIES

973-01-318	2021 FLOAT DPX2 F-S K 3pos-Adj Evol LV FOX 184-44 | 7.250-1.750 0.6 Spacer CLA004 LRM0001 Rezi A2 L+ M+ Orange Logo	739 €
973-01-314	2021 FLOAT DPX2 F-S K 3pos-Adj Evol LV FOX 190-45 0.9 Spacer CLA004 LRM0001 Rezi A2 L+ M+ Orange Logo	739 €
973-01-304	2021 FLOAT DPX2 F-S K 3pos-Adj Evol LV FOX 190-51 | 7.500-2.000 0.4 Spacer CLA004 LRM0001 Rezi A2 L+ M+ Orange Logo	739 €
973-01-305	2021 FLOAT DPX2 F-S K 3pos-Adj Evol LV FOX 200-51 | 7.875-2.000 0.4 Spacer CLA004 LRM0001 Rezi A2 L+ M+ Orange Logo	739 €
973-01-306	2021 FLOAT DPX2 F-S K 3pos-Adj Evol LV FOX 200-57 | 7.875-2.250 0.2 Spacer CLA004 LRM0001 Rezi A2 L+ M+ Orange Logo	739 €
973-01-315	2021 FLOAT DPX2 F-S K 3pos-Adj Evol LV FOX 210-50 1.0 Spacer CLA004 LRM0001 Rezi A2 L+ M+ Orange Logo	739 €
973-01-316	2021 FLOAT DPX2 F-S K 3pos-Adj Evol LV FOX 210-52.5 0.6 Spacer CLA004 LRM0001 Rezi A2 L+ M+ Orange Logo	739 €

Cult d.o.o.
www.cult.si
Tržaška cesta 77
1370 Logatec
t: 0386 (0)1 754 22 00
e: veleprodaja@cult.si

Koda	Naziv	MPC z DDV
973-01-317	2021 FLOAT DPX2 F-S K 3pos-Adj Evol LV FOX 210-55 0.4 Spacer CLA004 LRM0001 Rezi A2 L+ M+ Orange Logo	739 €
973-01-307	2021 FLOAT DPX2 F-S K 3pos-Adj Evol LV FOX 216-63 | 8.500-2.500 0.2 Spacer CLA004 LRM0001 Rezi A2 L+ M+ Orange Logo	739 €
973-01-313	2021 FLOAT DPX2 F-S K 3pos-Adj Evol LV FOX 230-60 0.4 Spacer CLA004 LRM0001 Rezi A2 L+ M+ Orange Logo	739 €
973-01-312	2021 FLOAT DPX2 F-S K 3pos-Adj Evol LV FOX 230-65 CLA004 LRM0001 Rezi A2 L+ M+ Orange Logo	739 €
973-01-311	2021 FLOAT DPX2 F-S K 3pos-Adj Trunnion Evol LV FOX 185-52.5 0.6 Spacer CLA004 LRM0001 Rezi A2 L+ M+ Orange Logo	739 €
973-01-310	2021 FLOAT DPX2 F-S K 3pos-Adj Trunnion Evol LV FOX 185-55 0.4 Spacer CLA004 LRM0001 Rezi A2 L+ M+ Orange Logo	739 €
973-01-309	2021 FLOAT DPX2 F-S K 3pos-Adj Trunnion Evol LV FOX 205-60 0.2 Spacer CLA004 LRM0001 Rezi A2 L+ M+ Orange Logo	739 €
973-01-308	2021 FLOAT DPX2 F-S K 3pos-Adj Trunnion Evol LV FOX 205-62.5 CLA004 LRM0001 Rezi A2 L+ M+ Orange Logo	739 €
973-01-303	2021 FLOAT DPX2 F-S K Remote Down Evol LV PTU FOX 200-51 | 7.875-2.000 0.4 Spacer CLA004 LRM0001 Rezi L+ F Orange Logo	769 €
973-01-302	2021 FLOAT DPX2 F-S K Remote Down Evol LV PTU FOX 200-57 | 7.875-2.250 0.2 Spacer CLA004 LRM0001 Rezi L+ F Orange Logo	769 €

Koda	Naziv	MPC z DDV

AMORTIZERJI FLOAT X2

973-01-243	2020 FLOAT X2 F-S K 2pos-Adj FOX 200-57 | 7.875-2.250 0.3 Spacer x2 CM Orange Gray Logo	869 €
973-01-241	2020 FLOAT X2 F-S K HSC LSC HSR LSR FOX 222-69 | 8.750-2.750 0.3 Spacer x3 CM Orange Gray Logo	829 €
979-01-037	2021 FLOAT X2 F-S K 2pos-Adj FOX 200-51 | 7.875-2.000 CL RM Rezi CM Orange Neutral Logo	889 €
979-01-039	2021 FLOAT X2 F-S K 2pos-Adj FOX 210-50 CL RM Rezi CM Orange Neutral Logo	889 €
979-01-028	2021 FLOAT X2 F-S K 2pos-Adj FOX 210-55 CL RM Rezi CM Orange Neutral Logo	889 €
979-01-035	2021 FLOAT X2 F-S K 2pos-Adj FOX 216-63 | 8.500-2.500 CL RM Rezi CM Orange Neutral Logo	889 €
979-01-038	2021 FLOAT X2 F-S K 2pos-Adj FOX 230-57.5 CL RM Rezi CM Orange Neutral Logo	889 €
979-01-027	2021 FLOAT X2 F-S K 2pos-Adj FOX 230-60 CL RM Rezi CM Orange Neutral Logo	889 €
979-01-030	2021 FLOAT X2 F-S K 2pos-Adj FOX 230-65 CL RM Rezi CM Orange Neutral Logo	889 €
979-01-026	2021 FLOAT X2 F-S K 2pos-Adj Trunnion FOX 185-50 CL RM Rezi CM Orange Neutral Logo	889 €
979-01-031	2021 FLOAT X2 F-S K 2pos-Adj Trunnion FOX 185-55 CL RM Rezi CM Orange Neutral Logo	889 €
979-01-033	2021 FLOAT X2 F-S K 2pos-Adj Trunnion FOX 205-60 CL RM Rezi CM Orange Neutral Logo	889 €
979-01-032	2021 FLOAT X2 F-S K 2pos-Adj Trunnion FOX 205-65 CL RM Rezi CM Orange Neutral Logo	889 €
979-01-036	2021 FLOAT X2 F-S K HSC LSC HSR LSR FOX 241-76 | 9.500-3.000 CL RM Rezi CM Orange Neutral Logo	849 €
979-01-029	2021 FLOAT X2 F-S K HSC LSC HSR LSR FOX 250-75 CL RM Rezi CM Orange Neutral Logo	849 €
979-01-040	2021 FLOAT X2 F-S K HSC LSC HSR LSR FOX 267-89 | 10.500-3.500 CL RM Rezi CM Orange Neutral Logo	849 €
979-01-034	2021 FLOAT X2 F-S K HSC LSC HSR LSR Trunnion FOX 225-75 CL RM Rezi CM Orange Neutral Logo	849 €
973-63-089	2020_19 FLOAT X2 F-S K 2pos-Adj SBC Enduro Fox 216-57 | 8.500-2.250 0.3 Spacer x2 CM Orange Gray Logo	869 €

Koda	Naziv	MPC z DDV

AMORTIZERJI DHX2

2-POS

978-01-023	2021 DHX2 F-S Cr 2pos-Adj Trunnion FOX 185-50 CM RM Rezi CM Orange Logo	859 €
978-01-008	2021 DHX2 F-S Cr 2pos-Adj Trunnion FOX 185-55 CM RM Rezi CM Orange Logo	859 €
978-01-016	2021 DHX2 F-S Cr 2pos-Adj Trunnion FOX 205-60 CM RM Rezi CM Orange Logo	859 €
978-01-015	2021 DHX2 F-S Cr 2pos-Adj FOX 200-51 | 7.875-2.000 CM RM Rezi CM Orange Logo	859 €
961-01-185	2020 DHX2 F-S TiN 2pos-Adj FOX 200-57 | 7.875-2.250 CM Orange Logo	849 €
978-01-019	2021 DHX2 F-S Cr 2pos-Adj FOX 210-50 CM RM Rezi CM Orange Logo	859 €
978-01-011	2021 DHX2 F-S Cr 2pos-Adj FOX 210-55 CM RM Rezi CM Orange Logo	859 €

Koda	Naziv	MPC z DDV
978-01-014	2021 DHX2 F-S Cr 2pos-Adj FOX 216-63 | 8.500-2.500 CM RM Rezi CM Orange Logo	859 €
978-01-004	2021 DHX2 F-S Cr 2pos-Adj FOX 230-57.5 CM RM Rezi CM Orange Logo	859 €
978-01-018	2021 DHX2 F-S Cr 2pos-Adj FOX 230-60 CM RM Rezi CM Orange Logo	859 €
978-01-010	2021 DHX2 F-S Cr 2pos-Adj FOX 230-65 CM RM Rezi CM Orange Logo	859 €
HSC LSC HSR LSR		
961-01-189	2020 DHX2 F-S TiN HSC LSC HSR LSR FOX 222-69 | 8.750-2.750 CM Orange Logo	799 €
978-01-006	2021 DHX2 F-S Cr HSC LSC HSR LSR Trunnion FOX 225-75 CM RM Rezi CM Orange Logo	819 €
978-01-013	2021 DHX2 F-S Cr HSC LSC HSR LSR FOX 241-76 | 9.500-3.000 CL RM Rezi CM Orange Logo	819 €
978-01-009	2021 DHX2 F-S Cr HSC LSC HSR LSR FOX 250-75 CM RM Rezi CM Orange Logo	819 €
978-01-012	2021 DHX2 F-S Cr HSC LSC HSR LSR FOX 267-89 | 10.500-3.500 CL RM Rezi CM Orange Logo	819 €

Koda	Naziv	MPC z DDV

TRANSFER

FACTORY SERIES		
925-01-142	2021 Transfer F-S K Ø 30.9mm 100mm Drop Internal	429 €
925-01-144	2021 Transfer F-S K Ø 30.9mm 125mm Drop Internal	429 €
925-01-146	2021 Transfer F-S K Ø 30.9mm 150mm Drop Internal	429 €
925-01-148	2021 Transfer F-S K Ø 30.9mm 175mm Drop Internal	429 €
925-01-143	2021 Transfer F-S K Ø 31.6mm 100mm Drop Internal	429 €
925-01-145	2021 Transfer F-S K Ø 31.6mm 125mm Drop Internal	429 €
925-01-147	2021 Transfer F-S K Ø 31.6mm 150mm Drop Internal	429 €
925-01-149	2021 Transfer F-S K Ø 31.6mm 175mm Drop Internal	429 €
PERFORMANCE ELITE SERIES		
925-01-134	2021 Transfer P-SE A Ø 30.9mm 100mm Drop Internal	369 €
925-01-136	2021 Transfer P-SE A Ø 30.9mm 125mm Drop Internal	369 €
925-01-138	2021 Transfer P-SE A Ø 30.9mm 150mm Drop Internal	369 €
925-01-140	2021 Transfer P-SE A Ø 30.9mm 175mm Drop Internal	369 €
925-01-135	2021 Transfer P-SE A Ø 31.6mm 100mm Drop Internal	369 €
925-01-137	2021 Transfer P-SE A Ø 31.6mm 125mm Drop Internal	369 €
925-01-139	2021 Transfer P-SE A Ø 31.6mm 150mm Drop Internal	369 €
925-01-141	2021 Transfer P-SE A Ø 31.6mm 175mm Drop Internal	369 €
925-01-102	2020 Transfer P-SE A Ø 30.9mm 100mm Drop Collar Routing 361mm TLG	339 €
925-01-110	2020 Transfer P-SE A Ø 30.9mm 125mm Drop Collar Routing 411mm TLG	339 €
925-01-118	2020 Transfer P-SE A Ø 30.9mm 150mm Drop Collar Routing 461mm TLG	339 €
925-01-126	2020 Transfer P-SE A Ø 30.9mm 175mm Drop Collar Routing 510mm TLG	339 €
925-01-103	2020 Transfer P-SE A Ø 31.6mm 100mm Drop Collar Routing 361mm TLG	339 €
925-01-111	2020 Transfer P-SE A Ø 31.6mm 125mm Drop Collar Routing 411mm TLG	339 €
925-01-119	2020 Transfer P-SE A Ø 31.6mm 150mm Drop Collar Routing 461mm TLG	339 €
925-01-127	2020 Transfer P-SE A Ø 31.6mm 175mm Drop Collar Routing 510mm TLG	339 €
925-06-004	2021 FOX Transfer Lever: 1x Remote 22.2 MM I-Spec EV	79 €
925-06-002	2020 Transfer Lever Assembly: 2x/3x Remote Left/Right	69 €

Cult d.o.o.
www.cult.si
Tržaška cesta 77
1370 Logatec
t: 0386 (0)1 754 22 00
e: veleprodaja@cult.si

Koda	Naziv	MPC z DDV

LIVE VALVE

929-01-024	2021 Live Valve System: Fox 2021 Pivot Switchblade	3.999 €
929-01-025	2021 Live Valve System: Fox 2021_20 Pivot Mach 4 SL	3.899 €
929-01-020	2021 Live Valve System: Fox 2021_2019 Rocky Mountain Altitude Carbon	3.999 €
929-01-016	2021 Live Valve System: Fox 2021_201918 Giant Anthem Advanced Pro 29	3.699 €
929-01-023	2021 Live Valve System: Fox 2021_201918 Giant Reign Advanced 27.5	3.689 €
929-01-021	2021 Live Valve System: Fox 2021_201918 Rocky Mountain Instinct Carbon	3.999 €
929-01-022	2021 Live Valve System: Fox 2021_201918 Rocky Mountain Thunderbolt Carbon	3.699 €
929-01-018	2021 Live Valve System: Fox 2021_201918 Scott Genius	3.999 €
929-01-019	2021 Live Valve System: Fox 2021_201918 Scott Spark/Spark RC	3.899 €

Cenik servisnih storitev FOX in MARZOCCHI

SERVIC VILIC FOX IN MARZOCCHI

VILICE 32	MPC z DDV
O/B Float R, RL, RLC in O/C CTD in GRIP	
Mini servis vilice (menjava mazalnega olja, čiščenje, nastavitev vilice)	25,90 €
Redni servis (menjava mazalnega olja, prašnih tesnil, čiščenje in nastavitev vilice)	69,90 €
Generalni servis vilice (menjava olja in tesnil, servis kartuše in zračne vzmeti in čiščenje, nastavitev vilice)	99,90 €
Generalni servis vilice s kartušo GRIP od 2017(menjava olja in tesnil, servis kartuše in Na2 zračne vzmeti in čiščenje, nastavitev vilice)	119,90 €
FIT. Terralogic, RL, RLC, CTD in FIT4 3stopnje	
Mini servis vilice (menjava mazalnega olja, čiščenje, nastavitev vilice)	25,90 €
Redni servis (menjava mazalnega olja, prašnih tesnil, čiščenje in nastavitev vilice)	69,90 €
Generalni servis vilice (menjava olja in tesnil, servis kartuše in zračne vzmeti in čiščenje, nastavitev vilice)	109,00 €
Generalni servis vilice od 2016(menjava olja in tesnil, servis kartuše in Na2 zračne vzmeti in čiščenje, nastavitev vilice)	129,90 €
TALAS O/B Float R, RL, RLC in O/C CTD	
Mini servis vilice (menjava mazalnega olja, čiščenje, nastavitev vilice)	25,90 €
Redni servis (menjava mazalnega olja, prašnih tesnil, čiščenje in nastavitev vilice)	69,90 €
Generalni servis vilice (menjava olja in tesnil, servis kartuše in TALAS zračne vzmeti in čiščenje, nastavitev vilice)	124,90 €
TALAS FIT. Terralogic, RL, RLC, CTD in FIT4 3stopnje	
Mini servis vilice (menjava mazalnega olja, čiščenje, nastavitev vilice)	25,90 €
Redni servis (menjava mazalnega olja, prašnih tesnil, čiščenje in nastavitev vilice)	69,90 €
Generalni servis vilice (menjava olja in tesnil, servis kartuše in TALAS zračne vzmeti in čiščenje, nastavitev vilice)	134,90 €
VILICE 34	MPC z DDV
O/B Float R, RL, RLC in O/C CTD in GRIP	
Mini servis vilice (menjava mazalnega olja, čiščenje, nastavitev vilice)	25,90 €
Redni servis (menjava mazalnega olja, prašnih tesnil, čiščenje in nastavitev vilice)	72,90 €
Generalni servis vilice (menjava olja in tesnil, servis kartuše in zračne vzmeti in čiščenje, nastavitev vilice)	99,90 €
Generalni servis vilice s kartušo GRIP od 2017(menjava olja in tesnil, servis kartuše in Na2 zračne vzmeti in čiščenje, nastavitev vilice)	119,90 €
FIT. RL, RLC, CTD in FIT4 3stopnje	
Mini servis vilice (menjava mazalnega olja, čiščenje, nastavitev vilice)	25,90 €
Redni servis (menjava mazalnega olja, prašnih tesnil, čiščenje in nastavitev vilice)	72,90 €
Generalni servis vilice (menjava olja in tesnil, servis kartuše in zračne vzmeti in čiščenje, nastavitev vilice)	109,90 €
Generalni servis vilice od 2016 (menjava olja in tesnil, servis kartuše in Na2 zračne vzmeti in čiščenje, nastavitev vilice)	129,90 €
TALAS O/B Float R, RL, RLC in O/C CTD	
Mini servis vilice (menjava mazalnega olja, čiščenje, nastavitev vilice)	25,90 €
Redni servis (menjava mazalnega olja, prašnih tesnil, čiščenje in nastavitev vilice)	72,90 €
Generalni servis vilice (menjava olja in tesnil, servis kartuše in TALAS zračne vzmeti in čiščenje, nastavitev vilice)	124,90 €

VILICE 34	MPC z DDV
TALAS FIT. Terralogic, RL, RLC, CTD in FIT4 3stopnje	
Mini servis vilice (menjava mazalnega olja, čiščenje, nastavitev vilice)	25,90 €
Redni servis (menjava mazalnega olja, prašnih tesnil, čiščenje in nastavitev vilice)	72,90 €
Generalni servis vilice (menjava olja in tesnil, servis kartuše in TALAS zračne vzmeti in čiščenje, nastavitev vilice)	134,90 €
Marzocchi Bomber Z2	
Mini servis vilice (menjava mazalnega olja, čiščenje, nastavitev vilice)	25,90 €
Redni servis (menjava mazalnega olja, prašnih tesnil, čiščenje in nastavitev vilice)	72,90 €
Generalni servis vilice (menjava olja in tesnil, servis kartuše in Na2 zračne vzmeti in čiščenje, nastavitev vilice)	119,90 €
VILICE 36	MPC z DDV
Van ali Float R in GRIP	
Mini servis vilice (menjava mazalnega olja, čiščenje, nastavitev vilice)	26,90 €
Redni servis (menjava mazalnega olja, prašnih tesnil, čiščenje in nastavitev vilice)	74,90 €
Generalni servis vilice (menjava olja in tesnil, servis kartuše in zračne vzmeti in čiščenje, nastavitev vilice)	114,90 €
Generalni servis vilice s kartušo GRIP od 2017(menjava olja in tesnil, servis kartuše in Na2 zračne vzmeti in čiščenje, nastavitev vilice)	129,90 €
Van ali Float RC2,FIT4 in GRIP2	
Mini servis vilice (menjava mazalnega olja, čiščenje, nastavitev vilice)	26,90 €
Redni servis (menjava mazalnega olja, prašnih tesnil, čiščenje in nastavitev vilice)	74,90 €
Generalni servis vilice (menjava olja in tesnil, servis kartuše in zračne vzmeti in čiščenje, nastavitev vilice)	124,90 €
Generalni servis vilice od 2016(menjava olja in tesnil, servis kartuše in Na2 zračne vzmeti in čiščenje, nastavitev vilice)	136,90 €
Talas R	
Mini servis vilice (menjava mazalnega olja, čiščenje, nastavitev vilice)	26,90 €
Redni servis (menjava mazalnega olja, prašnih tesnil, čiščenje in nastavitev vilice)	74,90 €
Generalni servis vilice (menjava olja in tesnil, servis kartuše in TALAS zračne vzmeti in čiščenje, nastavitev vilice)	126,90 €
Talas RC2,FIT4 in GRIP2	
Mini servis vilice (menjava mazalnega olja, čiščenje, nastavitev vilice)	26,90 €
Redni servis (menjava mazalnega olja, prašnih tesnil, čiščenje in nastavitev vilice)	74,90 €
Generalni servis vilice (menjava olja in tesnil, servis kartuše in TALAS zračne vzmeti in čiščenje, nastavitev vilice)	136,90 €
Marzocchi Bomber Z1	
Mini servis vilice (menjava mazalnega olja, čiščenje, nastavitev vilice)	26,90 €
Redni servis (menjava mazalnega olja, prašnih tesnil, čiščenje in nastavitev vilice)	74,90 €
Generalni servis vilice (menjava olja in tesnil, servis FIT GRIP in Na2 zračne vzmeti in čiščenje, nastavitev vilice)	136,90 €

VILICE 40	MPC z DDV
Van in Float R	
Mini servis vilice (menjava mazalnega olja, čiščenje, nastavitev vilice)	26,90 €
Redni servis (menjava mazalnega olja, prašnih tesnil, čiščenje in nastavitev vilice)	79,90 €
Generalni servis vilice (menjava olja in tesnil, servis kartuše in zračne vzmeti in čiščenje, nastavitev vilice)	114,90 €
Van in Float RC2, FIT4, GRIP in GRIP2	
Mini servis vilice (menjava mazalnega olja, čiščenje, nastavitev vilice)	26,90 €
Redni servis (menjava mazalnega olja, prašnih tesnil, čiščenje in nastavitev vilice)	79,90 €
Generalni servis vilice (menjava olja in tesnil, servis kartuše in zračne vzmeti in čiščenje, nastavitev vilice)	124,90 €
Generalni servis vilice od 2016 (menjava olja in tesnil, servis kartuše in Na2 zračne vzmeti in čiščenje, nastavitev vilice)	146,90 €
Marzocchi Bomber 58	
Mini servis vilice (menjava mazalnega olja, čiščenje, nastavitev vilice)	26,90 €
Redni servis (menjava mazalnega olja, prašnih tesnil, čiščenje in nastavitev vilice)	79,90 €
Genaralni servis vilice (menjava olja in tesnil, servis FIT GRIP in Na2 zračne kartuše in čiščenje, nastavitev vilice)	146,90 €

MENJAVA DRSNIKOV		MPC z DDV
Mogoča je samo skupaj s srednjim ali generalnim servisom vilc. + kalibracija		
32	Menjava notranjih drsnikov v vilicah serije 32.	42,90 €
34	Menjava notranjih drsnikov v vilicah serije 34.	49,90 €
36	Menjava notranjih drsnikov v vilicah serije 36.	49,90 €
40	Menjava notranjih drsnikov v vilicah serije 40.	49,90 €

SERVIS KARTUŠ	MPC z DDV
Servis kartuše Open bath (menjava tesnil)	39,90 €
Servis kartuše Open cartridge (menjava tesnil in olja)	49,90 €
Servis kartuše GRIP, GRIP2 (menjava tesnil in olja)	49,90 €
Servis kartuše Invert (menjava tesnil in olja)	59,90 €
Servis kartuše Fit RC2, Fit CTD, Fit 4 (menjava tesnil in olja)	59,90 €
Servis Zračne kartuše NA2 (menjava tesnila)	29,90 €

SERVIS AMORTIZERJEV FOX IN MRAZOCCHI

Float R, RP2, RP23, RPL, CTD, DPS in NUDE	
Mini servis amortizerja (servis zračne komore, čiščenje, menjava olja, pregled drsnikov, pregled distančnikov, delo)	23,90 €
Servis amortizerja (menjava zračnih tesnil, servis zračne komore, čiščenje, menjava olja, pregled drsnikov, pregled distančnikov, delo)	44,90 €
Genaralni servis amortizerja (menjava zračnih tesnil, oljnih tesnil, olja, delo, polnjenje z dušikom)	84,90 €
FLOAT X2	
Mini servis amortizerja (servis zračne komore, čiščenje, menjava olja, pregled drsnikov, pregled distančnikov, delo)	24,90 €
Genaralni servis amortizerja DO letnika 2019 (menjava zračnih tesnil, oljnih tesnil, olja, delo, polnjenje z zrakom)	99,90 €
Genaralni servis amortizerja OD letnika 2019 (menjava zračnih tesnil, oljnih tesnil, olja, delo, polnjenje z zrakom)	109,90 €

ZRAK	MPC z DDV
DHX AIR, Float X in DPX2	
Mini servis amortizerja (servis zračne komore, čiščenje, menjava olja, pregled drsnikov, pregled distančnikov, delo)	23,90 €
Servis amortizerja (menjava zračnih tesnil, servis zračne komore, čiščenje, menjava olja, pregled drsnikov, pregled distančnikov, delo)	44,90 €
Genaralni servis amortizerja (menjava zračnih tesnil, oljnih tesnil, olja, delo, polnjenje z dušikom)	99,90 €
Float DRCV (Trek)	
Mini servis amortizerja (servis zračne komore, čiščenje, menjava olja, pregled drsnikov, pregled distančnikov, delo)	23,90 €
Servis amortizerja (menjava zračnih tesnil, servis zračne komore, čiščenje, menjava olja, pregled drsnikov, pregled distančnikov, delo)	44,90 €
Genaralni servis amortizerja (menjava zračnih tesnil, oljnih tesnil, olja, delo, polnjenje z dušikom)	94,90 €
Gemini (Cannondale dual travel 2)	
Mini servis amortizerja (servis zračne komore, čiščenje, menjava olja, pregled drsnikov, pregled distančnikov, delo)	29,90 €
Servis amortizerja (menjava zračnih tesnil, servis zračne komore, čiščenje, menjava olja, pregled drsnikov, pregled distančnikov, delo)	55,90 €
Genaralni servis amortizerja (menjava zračnih tesnil, oljnih tesnil, olja, delo, polnjenje z dušikom)	94,90 €
Float BRAIN (Specialized)	
Kompletni servis (menjava zračnih tesnil, oljnih tesnil, olja, delo, polnjenje z dušikom)	139,90 €
Float DYAD (Cannondale)	
Genaralni servis amortizerja (menjava zračnih tesnil, oljnih tesnil, olja, delo, polnjenje z dušikom)	139,90 €
VZMET	MPC z DDV
DHX 3.0, DHX 4.0, DHX 5.0, Van R, Vanilla R, Vanilla RC	
Genaralni servis amortizerja (menjava zračnih tesnil, oljnih tesnil, olja, delo, polnjenje z dušikom)	89,90 €
DHX RC2, RC4, DHX2	
Genaralni servis amortizerja (menjava zračnih tesnil, oljnih tesnil, olja, delo, polnjenje z dušikom)	99,90 €
Marzocchi Bomber CR	
Genaralni servis amortizerja (oljnih tesnil, olja, delo, polnjenje z dušikom)	89,90 €
SERVIS POTOPNIH SEDEŽNIH OPOR FOX IN MARZOCCHI	
D.O.S.S.	
Genaralni servis sedežne opore (menjava oljnih tesnil, olja, delo)	79,90 €
TRANSFER	
Mini servis sedežne opore (čiščenje obojke in tesnila, menjava maziva)	23,90 €
Genaralni servis sedežne opore (menjava oljnih tesnil, olja, delo)	89,90 €
Marzocchi TRANSFER	
Mini servis sedežne opore (čiščenje obojke in tesnila, menjava maziva)	23,90 €
Genaralni servis sedežne opore (menjava prašnih in oljnih tesnil, delo)	89,90 €
DOPLAČILA	
Menjava drsnika kovinski 1x (drsnik, delo)	4,90 €
Menjava drsnika teflon 1x (drsnik, delo)	4,90 €
Menjava žice remote ročice (žica, delo)	7,90 €
Montaža volumnega distančnika v vilici ali amortizerju	5,90 €
Demontaža in montaža vilice ali amortizeja	5,90 €

NASTAVITEV VZMETENJA

Nastavitev kolesa poteka v treh fazah:
- statična nastavitev vzmetenja (nastavitev poteka v servisnem prostoru) ter predstavitev vseh funkcij vzmetenja.
- testiranje ter zbiranje podatkov delovanja vzmetenja (testiranje poteka na terenu in ga opravi kolesar sam)
- dinamična nastavitev (nastavitev poteka v servisnem prostoru) prilagoditev nastavitev vzmetenja posamezniku glede na stil vožnje.

Statična nastavitev ter predstavitev funkcij vzmetenja kolesa s sprednjim vzmetenjem traja približno 30min, polnovzmetenega kolesa pa 60min.

	MPC z DDV
Nastavitev kolesa s sprednjim vzmetenjem (hardtail) cca 30min	20,00 €
Nastavitev kolesa s sprednjim ter zadnjim vzmetenjem (full suspension) cca 60min	30,00 €

FOX - SLOVENIJA CULT d.o.o. Tržaška cesta 77, Logatec, Slovenija

Tel: +386 1 754 22 00, Online naročanje: www.cult.si

E : fox@cult.si I: www.cult.si F: FoxRacingShoxSlo

Cult d.o.o.
www.cult.si
Tržaška cesta 77
1370 Logatec
t: 0386 (0)1 754 22 00
e: veleprodaja@cult.si

CENIK IZDELKOV MARZOCCHI

VILICE Z2

Koda	Naziv	MPC z DDV
	Ne dolgo nazaj so bila gorska kolesa zelo preprosta. Preskok iz trdh vilic na vzmetene, je predstavil možnost vožnje po čisto novih terenih. Še bolj pomembno, vzmetenje je pomenilo več zabave. Marzocchi Z2 je bila nekaj več, in še vedno je. Rdeče vilice, ki se ujemajo z vsem in dediščina, ki govori sama zase. V zadnjih dvajsetih letih so se vilice spremenile veliko, a napredek še nikoli ni izgledal tako dobro.	
27,5"		
912-01-085	Bomber Z2 27.5in Marzocchi 140 RAIL Sweep-Adj Gloss Red Std/Gloss Red Logo 15QRx110 1.5 T 44mm Rake Matte	699 €
912-01-070	Bomber Z2 27.5in Marzocchi 100 Rail Sweep-Adj Matte Blk Std/Matte Blk Logo 15QRx110 1.5 T 44mm Rake YB AM	699 €
912-01-069	Bomber Z2 27.5in Marzocchi 120 Rail Sweep-Adj Matte Blk Std/Matte Blk Logo 15QRx110 1.5 T 44mm Rake YB AM	699 €
912-01-068	Bomber Z2 27.5in Marzocchi 140 Rail Sweep-Adj Matte Blk Std/Matte Blk Logo 15QRx110 1.5 T 44mm Rake YB AM	699 €
912-01-067	Bomber Z2 27.5in Marzocchi 150 Rail Sweep-Adj Matte Blk Std/Matte Blk Logo 15QRx110 1.5 T 44mm Rake YB AM	699 €
29"		
912-01-105	Bomber Z2 29in Marzocchi 120 RAIL Sweep-Adj Gloss Red Std/Clear Logo 15QRx110 1.5 T 44mm Rake Shiny Blk YC	699 €
912-01-103	Bomber Z2 29in Marzocchi 140 RAIL Sweep-Adj Gloss Red Std/Clear Logo 15QRx110 1.5 T 44mm Rake Shiny Blk YC	699 €
912-01-066	Bomber Z2 29in Marzocchi 100 Rail Sweep-Adj Matte Blk Std/Matte Blk Logo 15QRx110 1.5 T 44mm Rake YB AM	699 €
912-01-065	Bomber Z2 29in Marzocchi 100 Rail Sweep-Adj Matte Blk Std/Matte Blk Logo 15QRx110 1.5 T 51mm Rake YB AM	699 €
912-01-064	Bomber Z2 29in Marzocchi 120 Rail Sweep-Adj Matte Blk Std/Matte Blk Logo 15QRx110 1.5 T 44mm Rake YB AM	699 €
912-01-063	Bomber Z2 29in Marzocchi 120 Rail Sweep-Adj Matte Blk Std/Matte Blk Logo 15QRx110 1.5 T 51mm Rake YB AM	699 €
912-01-062	Bomber Z2 29in Marzocchi 130 Rail Sweep-Adj Matte Blk Std/Matte Blk Logo 15QRx110 1.5 T 44mm Rake YB AM	699 €
912-01-061	Bomber Z2 29in Marzocchi 130 Rail Sweep-Adj Matte Blk Std/Matte Blk Logo 15QRx110 1.5 T 51mm Rake YB AM	699 €
912-01-060	Bomber Z2 29in Marzocchi 140 Rail Sweep-Adj Matte Blk Std/Matte Blk Logo 15QRx110 1.5 T 44mm Rake YB AM	699 €
912-01-059	Bomber Z2 29in Marzocchi 140 Rail Sweep-Adj Matte Blk Std/Matte Blk Logo 15QRx110 1.5 T 51mm Rake YB AM	699 €
E-BIKE		
912-01-106	Bomber Z2 27.5in Marzocchi E-Bike+ 140 RAIL Sweep-Adj Matte Blk Std/Matte Blk Logo 15QRx110 1.5 T 44mm Rake YC	699 €
912-01-107	Bomber Z2 29in Marzocchi E-Bike+ 130 RAIL Sweep-Adj Matte Blk Std/Matte Blk Logo 15QRx110 1.5 T 44mm Rake YC	699 €

VILICE Z1

Legendarna vilica Bomber Z1 je leta 1997 povsem spremenila trende vzmetenja. Do prihoda te vilice so prevladovali trendi enostavnih vilic z vzmetmi iz elastomerjev in nizkih tež. Bomber Z1 je pripeljala v MTB svet olje, železne vzmeti in masovno konstrukcijo ter brezkompromisno željo po kvaliteti blaženja, vzdržljivosti in udobju vožnje. Nove Bomber Z1 vilice se vračajo v novi preobleki sodobnih dimenzij, vendar v duhu iz leta 1997. Za najboljšo kvaliteto vzmetenja sedaj skrbijo preverjene Foxove tehnologije FIT GRIP kartuše ter zračne vzmeti FLOAT EVOL.

Koda	Naziv	MPC z DDV
27,5"		
912-01-055	Bomber Z1 27.5in Marzocchi 150 Grip Sweep-Adj Matte Blk Std/Matte Blk Logo 15QRx110 1.5 T 44mm Rake YB AM	899 €
912-01-056	Bomber Z1 27.5in Marzocchi 160 Grip Sweep-Adj Matte Blk Std/Matte Blk Logo 15QRx110 1.5 T 44mm Rake YB AM	899 €
912-01-057	Bomber Z1 27.5in Marzocchi 170 Grip Sweep-Adj Matte Blk Std/Matte Blk Logo 15QRx110 1.5 T 44mm Rake YB AM	899 €
912-01-052	Bomber Z1 27.5in Marzocchi 180 Grip Sweep-Adj Gloss Red Std/Gloss Red Logo 15QRx110 1.5 T 44mm Rake Matte Blk	899 €
912-01-058	Bomber Z1 27.5in Marzocchi 180 Grip Sweep-Adj Matte Blk Std/Matte Blk Logo 15QRx110 1.5 T 44mm Rake YB AM	899 €
29"		
912-01-044	Bomber Z1 29in Marzocchi 140 Grip Sweep-Adj Matte Blk Std/Matte Blk Logo 15QRx110 1.5 T 44mm Rake YB AM	899 €
912-01-045	Bomber Z1 29in Marzocchi 140 Grip Sweep-Adj Matte Blk Std/Matte Blk Logo 15QRx110 1.5 T 51mm Rake YB AM	899 €
912-01-046	Bomber Z1 29in Marzocchi 150 Grip Sweep-Adj Matte Blk Std/Matte Blk Logo 15QRx110 1.5 T 44mm Rake YB AM	899 €
912-01-047	Bomber Z1 29in Marzocchi 150 Grip Sweep-Adj Matte Blk Std/Matte Blk Logo 15QRx110 1.5 T 51mm Rake YB AM	899 €
912-01-048	Bomber Z1 29in Marzocchi 160 Grip Sweep-Adj Matte Blk Std/Matte Blk Logo 15QRx110 1.5 T 44mm Rake YB AM	899 €
912-01-049	Bomber Z1 29in Marzocchi 160 Grip Sweep-Adj Matte Blk Std/Matte Blk Logo 15QRx110 1.5 T 51mm Rake YB AM	899 €
912-01-040	Bomber Z1 29in Marzocchi 170 Grip Sweep-Adj Gloss Red Std/Gloss Red Logo 15QRx110 1.5 T 44mm Rake Matte Blk	899 €
912-01-050	Bomber Z1 29in Marzocchi 170 Grip Sweep-Adj Matte Blk Std/Matte Blk Logo 15QRx110 1.5 T 44mm Rake YB AM	899 €

VILICE Z1 COIL

27,5"		
912-01-100	Bomber Z1 Coil 27.5in Marzocchi 170 Grip Sweep-Adj Matte Blk Std/Matte Blk Logo 15QRx110 1.5 T 44mm Rake YC AM Medium	949 €
912-01-101	Bomber Z1 Coil 27.5in Marzocchi 180 Grip Sweep-Adj Gloss Red Std/Clear Logo 15QRx110 1.5 T 44mm Rake Matte Blk YC AM Medium	949 €
912-01-099	Bomber Z1 Coil 27.5in Marzocchi 180 Grip Sweep-Adj Matte Blk Std/Matte Blk Logo 15QRx110 1.5 T 44mm Rake YC AM Medium	949 €
29"		
912-01-096	Bomber Z1 Coil 29in Marzocchi 160 Grip Sweep-Adj Matte Blk Std/Matte Blk Logo 15QRx110 1.5 T 44mm Rake YC AM Medium	949 €
912-01-097	Bomber Z1 Coil 29in Marzocchi 170 Grip Sweep-Adj Gloss Red Std/Clear Logo 15QRx110 1.5 T 44mm Rake Matte Blk YC AM Medium	949 €
912-01-091	Bomber Z1 Coil 29in Marzocchi 170 Grip Sweep-Adj Matte Blk Std/Matte Blk Logo 15QRx110 1.5 T 44mm Rake YC AM Medium	949 €

Koda	Naziv	MPC z DDV

VILICE BOMBER 58

Ta DH vilica sliši na ime Bomber 58 in prinaša Fox tehnologijo kartuše FIT GRIP in zračne vzmeti FLOAT EVOL kolesarjem v povsem novi Marzocchi podobi in v nižjem cenovnem razredu kot do sedaj dostopni izdelki z istimi tehnologijami. Vilica je izdelana za uporabo obročnikov velikosti 27,5˝. Robustna izdelava vilice Bomber 58 zagotavlja vzdržljivost tudi ob uporabi v bike parkih ter na zahtevnih DH progah.

27,5"

912-01-053	Bomber 58 27.5in Marzocchi 203 Grip LSC Gloss Red Std/Gloss Red Logo 20TAx110 1.125 Flat 52mm Rake Matte Blk YB	1.299 €
912-01-054	Bomber 58 27.5in Marzocchi 203 Grip LSC Matte Blk Std/Matte Blk Logo 20TAx110 1.125 Flat 52mm Rake YB AM	1.299 €

Koda	Naziv	MPC z DDV

AMORTIZER BOMBER CR

Verjetno ni skrivnost, da vzmet ponuja odličen občutek na trailu. Bomber CR konstantno ponuja mehko, a stabilno vožnjo tudi na daljših zabavnih spustih. Idealen je za vse, ki hočete dati novo življenje svojemu staremu konjičku ali pa preprosto sestaviti novo kolo z enostavnim vzmetenjem. Nov amortizer na prvo mesto postavlja delovanje, kvalitetno vožnjo in vzdržljivost. Nastavi ga in pozabi nanj.

968-01-132	Bomber CR A Marzocchi AM 190-51 | 7.500-2.000 CM RM Standard LogoYB	399 €
968-01-131	Bomber CR A Marzocchi AM 200-51 | 7.875-2.000 CM RM Standard LogoYB	399 €
968-01-130	Bomber CR A Marzocchi AM 200-57 | 7.875-2.250 CM RM Standard LogoYB	399 €
968-01-137	Bomber CR A Marzocchi AM 210-50 CM RM Standard LogoYB	399 €
968-01-136	Bomber CR A Marzocchi AM 210-55 CM RM Standard LogoYB	399 €
968-01-129	Bomber CR A Marzocchi AM 216-63 | 8.500-2.500 CM RM Standard LogoYB	399 €
968-01-128	Bomber CR A Marzocchi AM 222-69 | 8.750-2.750 CM RM Standard LogoYB	399 €
968-01-135	Bomber CR A Marzocchi AM 230-60 CM RM Standard LogoYB	399 €
968-01-134	Bomber CR A Marzocchi AM 230-65 CM RM Standard LogoYB	399 €
968-01-127	Bomber CR A Marzocchi AM 241-76 | 9.500-3.000 CM RM Standard LogoYB	399 €
968-01-133	Bomber CR A Marzocchi AM 250-75 CM RM Standard LogoYB	399 €

968-01-126	Bomber CR A Trunnion Marzocchi AM 185-52.5 CM RM Standard LogoYB	399 €
968-01-141	Bomber CR A Trunnion Marzocchi AM 185-55 CM RM Standard LogoYB	399 €
968-01-140	Bomber CR A Trunnion Marzocchi AM 205-60 CM RM Standard LogoYB	399 €
968-01-139	Bomber CR A Trunnion Marzocchi AM 205-65 CM RM Standard LogoYB	399 €
968-01-138	Bomber CR A Trunnion Marzocchi AM 225-75 CM RM Standard LogoYB	399 €

CULT d.o.o.
www.cult.si
Tržaška cesta 77
1370 Logatec
t: 0386 (0)1 754 22 00
e: veleprodaja@cult.si

CENIK IZDELKOV FORMULA 2020

ZAVORE

Koda	Formula koda	Naziv	MPC z DDV
		Zavore Cura so preproste a zelo učinkovite, s svojo ergonomsko obliko pa so namenjena prav vsem kolesarjem. To so Formuline prve zavore, ki uporablja mineralno olje. Zato so bile tudi razvite povsem od začetka. Po mnogih testiranjih so Cura nedvomno super močne zavore, namenjene vsem od rekreativnih, enduro kolesarjev pa vse do tekmovalcev svetovnega pokala v spustu.	
	FD94175-CU	Cura Glossy Black 175 CM (usable for Front or Rear)	124,99 €
	FD94175-CP	Cura Polish 175 CM (usable for Front or Rear)	129,99 €
	FD94175-CG	Cura Gold 175 CM (usable for Front or Rear)	129,99 €
		Zavore Cura 4 Njihovo srce je zavorna čeljust, v kateri so štirje 18mm zavorni bati, ki zagotavljajo do sedaj nepredstavljivo zavorno moč. Optimiziran Roll-back (odmik zavornih ploščic po zaviranju) zagotavlja kolesarju izjemen zavorni občutek na zavorni ročici. Razmerje med zavorno močjo in težo zavore je neverjeten, saj zavora tehta le 379g.	
	FD94175-4U	Cura 4 Glossy Black 175 CM (usable for Front or Rear)	174,99 €
	FD94175-4P	Cura 4 Polish 175 CM (usable for Front or Rear)	183,99 €
	FD94175-4G	Cura 4 Gold 175 CM (usable for Front or Rear)	183,99 €
		Zavore R1 Racing	
	FD94175-RR	R1Racing Polish 175 CM (usable for Front or Rear)	214,99 €

ADAPTERJI

Koda	Formula koda	Naziv	MPC z DDV
		Adapter in vijaka	
7742	FD40140-10	(1) Sprednji IS 160	11,99 €
7745	FD40144-10	(3) Zadnji IS 160	11,99 €
7743	FD40141-10	(2) Sprednji IS 180	11,99 €
7746	FD40145-10	(4) Zadnji IS 180	11,99 €
7748	FD40148-10	(6) PM6" 180	11,99 €
7744	FD40164-10	(5) Sprednji IS 203	11,99 €
7747	FD40146-10	(8) Zadnji IS 203	11,99 €
7749	FD40150-10	(7) PM6" 203	11,99 €
7750	FD40154-10	(9) PM7" 203	17,99 €
	FD40289-10	PM6" 220	21,99 €
	FD40125-10	Titan vijaki kit (4 kom.)	59,90 €

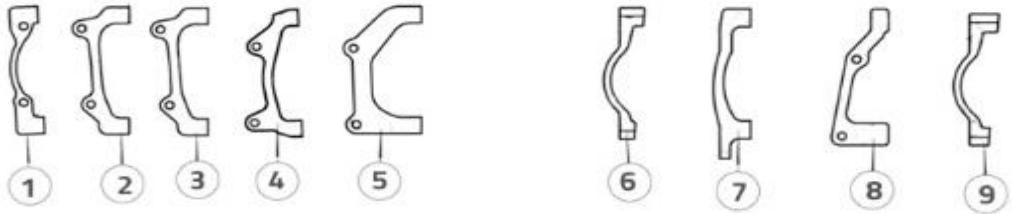

CULT d.o.o.
www.cult.si
Tržaška cesta 77
1370 Logatec
t: 0386 (0)1 754 22 00
e: veleprodaja@cult.si

ROTORJI

Koda	Formula koda	Naziv	MPC z DDV
		Rotor in vijaki	
		160mm	
29173	FD791601PN	Formula Rotor 6H, Solid, 160mm	21,99 €
29174	FD791601PC	Formula Rotor CenterLock, Solid, 160mm	34,99 €
26955	FD781602CB	Formula Rotor Plav. CenterLock, Črn,160mm	49,99 €
16271	FD781602CR	Formula Rotor Plav. CenterLock, Rdeča,160mm	49,99 €
16237	FD781602SB	Formula Rotor Plav. 6H Črna, 160mm	49,99 €
6475	FD781602SR	Formula Rotor Plav. 6H Rdeča, 160mm	49,99 €
		180mm	
29175	FD791801PN	Formula Rotor 6H, 180mm	24,00 €
29176	FD791801PC	Formula Rotor CenterLock, 180mm	35,99 €
16240	FD781802CB	Formula Rotor Plav. CenterLock, Črna, 180mm	49,99 €
6478	FD781802CR	Formula Rotor Plav. CenterLock, Rdeč, 180mm	49,99 €
13314	FD781802SB	Formula Rotor Plav. 6H Črna, 180mm	49,99 €
6476	FD781802SR	Formula Rotor Plav. 6H, Rdeča, 180mm	49,99 €
		203mm	
29177	FD792031PN	Formula Rotor 6H, 203mm	28,99 €
29178	FD792031PC	Formula Rotor CenterLock, 203mm	35,99 €
13315	FD782032SB	Formula Rotor Plav. 6H, Črna, 203mm	59,99 €
7722	FD782032SR	Formula Rotor Plav. 6H, Rdeča, 203mm	59,99 €
		220mm	
29179	FD792201PN	Formula Rotor 6H, 220mm	55,99 €

ZAVORNE PLOŠČICE

Koda	Formula koda	Naziv	MPC z DDV
654	FD40078-10 B4	Formula B4 Zavorne ploščice organic	19,99 €
1270	FD40081-10 ORO	Formula ORO Zavorne ploščice sinter	19,90 €
1268	FD40082-10 ORO	Formula ORO Zavorne ploščice Organic	19,99 €
1266	FD40103-10 CURA	Formula CURA, Oval,The1, Mega, RX, R1, R1R, T1, C1, Zavorne ploščice Sinter	21,99 €
8244	FD40105-10 CURA	Formula CURA, Oval,The1, Mega, RX, R1, R1R, T1, C1, Zavorne ploščice Organic	17,90 €
23400	FD40107-10 CURA	Formula CURA, Oval,The1, Mega, RX, R1, R1R, T1, C1, Zavorne plo. Ergal/Organic	21,99 €
29324	FD40186-10 CURA4	Formula CURA4 Zavorne ploščice Sinter	34,90 €
29325	FD40187-10 CURA4	Formula CURA4 Zavorne ploščice Organic	28,90 €

CULT d.o.o.
www.cult.si
Tržaška cesta 77
1370 Logatec
t: 0386 (0)1 754 22 00
e: veleprodaja@cult.si

DODATKI

Koda	Formula koda	Naziv	MPC z DDV
	FD51049-00	Brake Kit display	259,99 €
	FD-F003-00	Vezica	1,30 €
	FD-G065-00	Mast za tesnila (3g)	6,50 €
	FD-O029-00	250ml DOT4 olje	13,00 €
	FD50902-00	DOT 4 oil bleeding kit	22,75 €
	FD-O078-00	250ml mineralno olje (samo za Cura zavore)	16,25 €
	FD50907-00	Mineral oil bleeding kit (samo za Cura zavore)	45,50 €
	FD40171-10	Center lock adaptor	39,00 €
	FD-L026-00	Mazilo proti odvijačenju (10ml)	13,00 €
	FD-P034-00	Rezalnik cevi	42,25 €
	FD-L048-24	Rezilo za rezalnik cevi	17,87 €

Nadomestni deli CURA

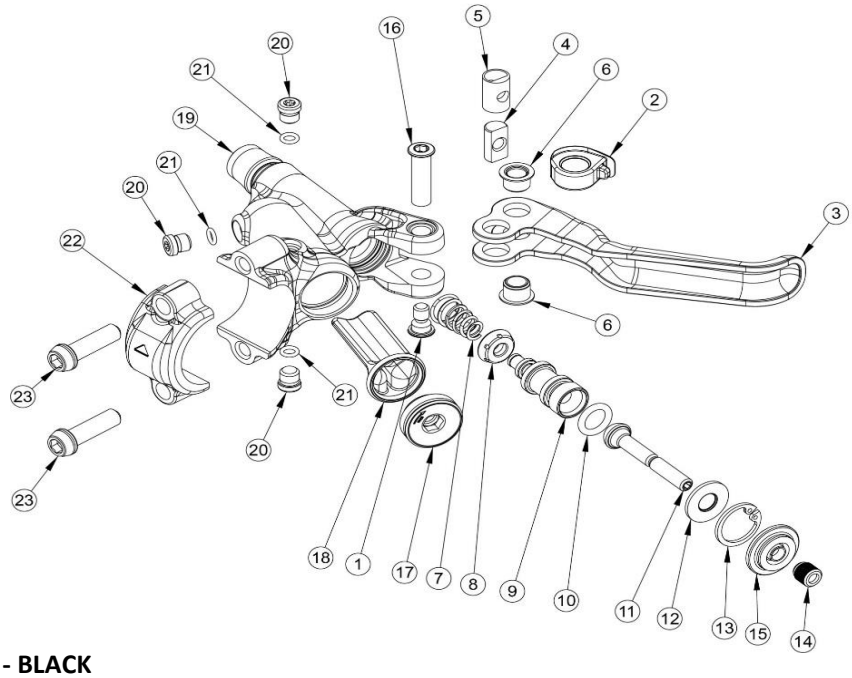

Cura Master Cylinder - BLACK

Koda	Formula koda	Naziv	Št. kosa	MPC z DDV
	FD53700-00	Complete master cylinder	All the parts	97,50 €
	FD40268-20	Complete master cylinder body	17-18-19	39,00 €
	FD40285-20	Reservoir Kit	17-18	11,37 €
	FD40271-20	Brake lever Kit	1-2-3-6(x2)-16	19,50 €
	FD40272-20	Adjustment lever Kit	4-5-11-12-13-14-15	19,50 €
	FD40273-20	Piston kit	7-8-9-10	13,00 €
	FD40274-20	Screw reservoir kit	20-21	9,75 €

Koda	Formula koda	Naziv	Št. kosa	MPC z DDV
	FD40241-20	(Matte black) Master cylinder clamp and screws	22-23(x2)	13,00 €
	FD40239-20	Left Master cylinder matte black clamp and screws (Sram MixMaster)	--	19,99 €
	FD40240-20	Right master cylinder matte black clamp and screws (Sram MixMaster)	--	19,99 €
	FD40258-20	Left Master cylinder matte black clamp and screws (Shimano I-spec b MixMaster)	--	29,99 €
	FD40259-20	Right Master cylinder matte black clamp and screws (Shimano I-spec b MixMaster)	--	29,99 €
Cura Master Cylinder - POLISH				
	FD53701-00	Complete master cylinder	All the parts	107,25 €
	FD40269-20	Complete master cylinder body	17-18-19	45,50 €
	FD40285-20	Reservoir Kit	17-18	11,37 €
	FD40283-20	Brake lever Kit	1-2-3-6(x2)-16	19,50 €
	FD40272-20	Adjustment lever Kit	4-5-11-12-13-14-15	19,50 €
	FD40273-20	Piston kit	7-8-9-10	13,00 €
	FD40274-20	Screw reservoir kit	20-21	9,75 €
	FD40284-20	(Glossy black) Master cylinder clamp and screws	22-23(x2)	13,00 €
	FD40236-20	Left Master cylinder glossy black clamp and screws (Sram MixMaster)	--	19,99 €
	FD40237-20	Right master cylinder glossy black clamp and screws (Sram MixMaster)	--	19,99 €
	FD40258-20	Left Master cylinder matte black clamp and screws (Shimano I-spec b MixMaster)	--	29,99 €
	FD40259-20	Right Master cylinder matte black clamp and screws (Shimano I-spec b MixMaster)	--	29,99 €

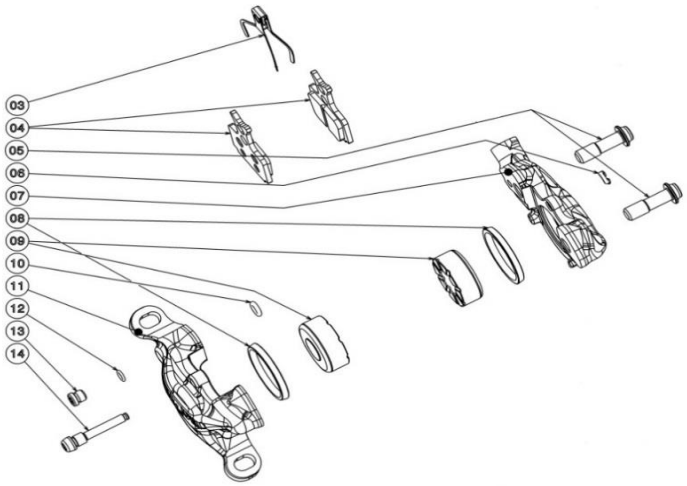

Cura Complete caliper

	FD52400-00	Cura BLACK Complete caliper	All the parts	81,25 €
	FD52401-00	Cura POLISH Complete caliper	All the parts	91,00 €
	FD40225-10	Screws kit	5(x2)-6-13-14	16,25 €
	FD40226-10	Piston kit	9(x2)	19,50 €
	FD40227-10	Oring Kit	8(x2)-10-12	8,12 €
	FD40103-10	Sintered brake pads kit (BOX)	3-4(x2)	21,99 €
	FD40105-10	Organic brake pads kit (BOX)	3-4(x2)	17,90 €
	FD40107-10	Ergal/Organic brake pads kit (BOX)	3-4(x2)	21,99 €
	FD40083-10	Screw pads Seeger Kit (50 pcs)	6(50 pcs)	17,87 €

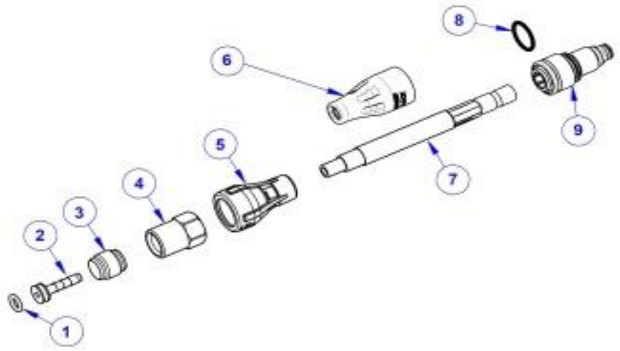

Cura Hydraulic Hose (MY 2018)

Koda	Formula koda	Naziv	Št. kosa	MPC z DDV
	FD40024-40	Hose joint kit	1-2-3-4-5	14,62 €
	FD10131-00	SpeedLock Valve	9	19,50 €
	FD50493-00	200 cm Complete hydraulic hose (Matte Black)	1-2-3-4-5-6-7	48,75 €
	FD50521-00	200 cm Complete hydraulic hose (Glossy Black)	1-2-3-4-5-6-7	48,75 €
	FD40019-40	Hose cover kit (50 pcs)	5	71,50 €
	FD40023-40	SpeedLock hose cover kit (50 pcs)	6	58,50 €
	FD40022-40	SpeedLock security clip (50 pcs)	8	22,75 €
	FD40013-40	Compression fitting kit (50 pcs)	3	76,37 €
	FD40103-40	Nut kit (50 pcs)	4	102,37 €
	FD40015-40	Pin kit (50 pcs)	2	78,00 €
	FD40228-10	O-ring 3x1 kit (50 pcs)	1	22,75 €

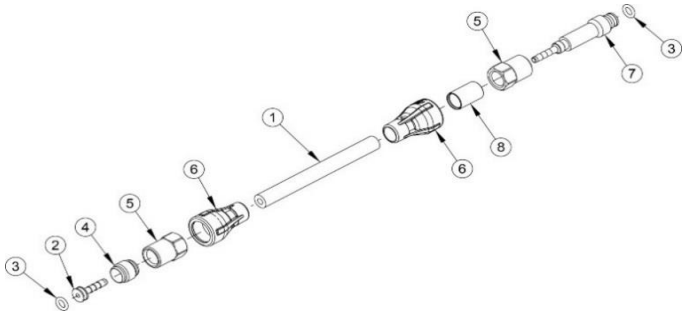

Cura Hydraulic Hose (MY 2019)

	FD40024-40	Hose joint kit	2-3(x2)-4-5-6	14,62 €
	FD50530-00	200 cm Complete hydraulic hose (Matte Black)	All the parts	39,00 €
	FD50529-00	200 cm Complete hydraulic hose (Glossy Black)	All the parts	39,00 €
	FD40019-40	Hose cover kit (50 pcs)	6	71,50 €
	FD40013-40	Compression fitting kit (50 pcs)	4	76,37 €
	FD40103-40	Nut kit (50 pcs)	5	102,37 €
	FD40015-40	Pin kit (50 pcs)	2	78,00 €
	FD40228-10	O-ring 3x1 kit (50 pcs)	3	22,75 €

CULT d.o.o.
www.cult.si
Tržaška cesta 77
1370 Logatec
t: 0386 (0)1 754 22 00
e: veleprodaja@cult.si

Nadomestni deli CURA 4

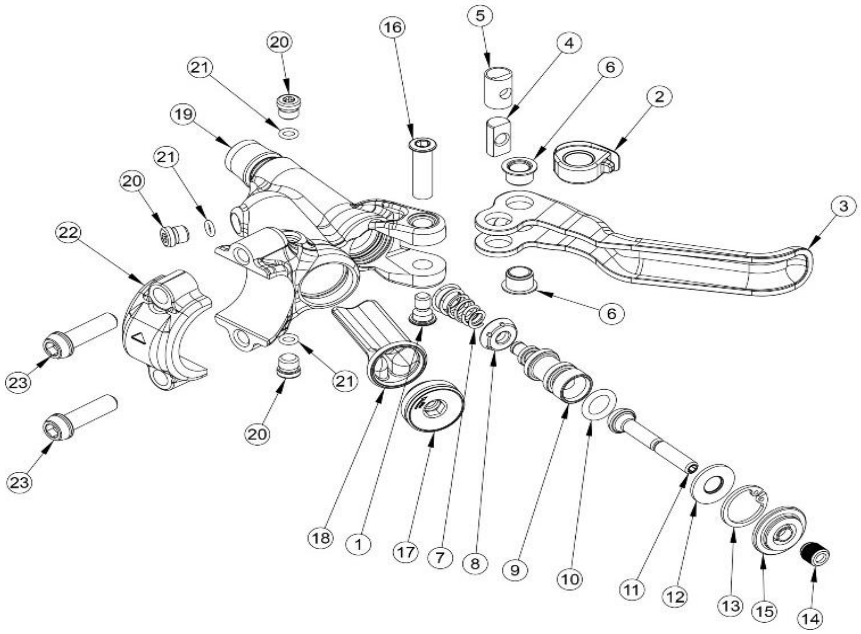

Cura 4 Master Cylinder - BLACK

Koda	Formula koda	Naziv	Št. kosa	MPC z DDV
	FD53717-00	Complete master cylinder	All the parts	97,50 €
	FD40288-20	Complete master cylinder body	17-18-19	39,00 €
	FD40285-20	Reservoir Kit	17-18	11,37 €
	FD40271-20	Brake lever Kit	1-2-3-6(x2)-16	19,50 €
	FD40272-20	Adjustment lever Kit	4-5-11-12-13-14-15	19,50 €
	FD40273-20	Piston kit	7-8-9-10	13,00 €
	FD40274-20	Screw reservoir kit	20-21	9,75 €
	FD40241-20	(Matte black) Master cylinder clamp and screws	22-23(x2)	13,00 €
	FD40239-20	Left Master cylinder matte black clamp and screws (Sram MixMaster)	--	19,99 €
	FD40240-20	Right master cylinder matte black clamp and screws (Sram MixMaster)	--	19,99 €
	FD40258-20	Left Master cylinder matte black clamp and screws (Shimano I-spec b MixMaster)	--	29,99 €
	FD40259-20	Right Master cylinder matte black clamp and screws (Shimano I-spec b MixMaster)	--	29,99 €

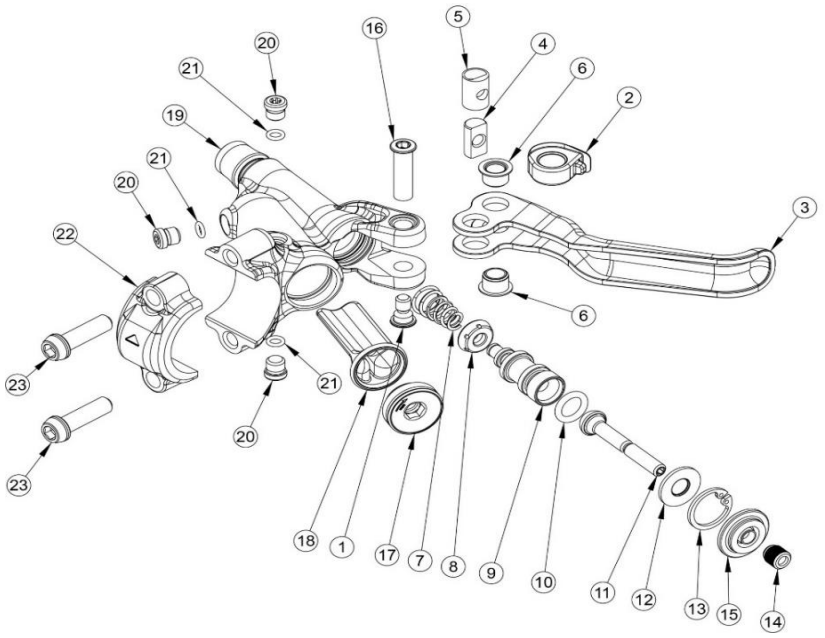

Cura 4 Master Cylinder - POLISH

Koda	Formula koda	Naziv	Št. kosa	MPC z DDV
	FD53726-00	Complete master cylinder	All the parts	107,25 €
	FD40289-20	Complete master cylinder body	17-18-19	45,50 €
	FD40285-20	Reservoir Kit	17-18	11,37 €
	FD40283-20	Brake lever Kit	1-2-3-6(x2)-16	19,50 €
	FD40272-20	Adjustment lever Kit	4-5-11-12-13-14-15	19,50 €
	FD40273-20	Piston kit	7-8-9-10	13,00 €
	FD40274-20	Screw reservoir kit	20-21	9,75 €
	FD40284-20	(Glossy black) Master cylinder clamp and screws	22-23(x2)	13,00 €
	FD40236-20	Left Master cylinder glossy black clamp and screws (Sram MixMaster)	--	19,99 €
	FD40237-20	Right master cylinder glossy black clamp and screws (Sram MixMaster)	--	19,99 €
	FD40258-20	Left Master cylinder matte black clamp and screws (Shimano I-spec b MixMaster)	--	29,99 €
	FD40259-20	Right Master cylinder matte black clamp and screws (Shimano I-spec b MixMaster)	--	29,99 €

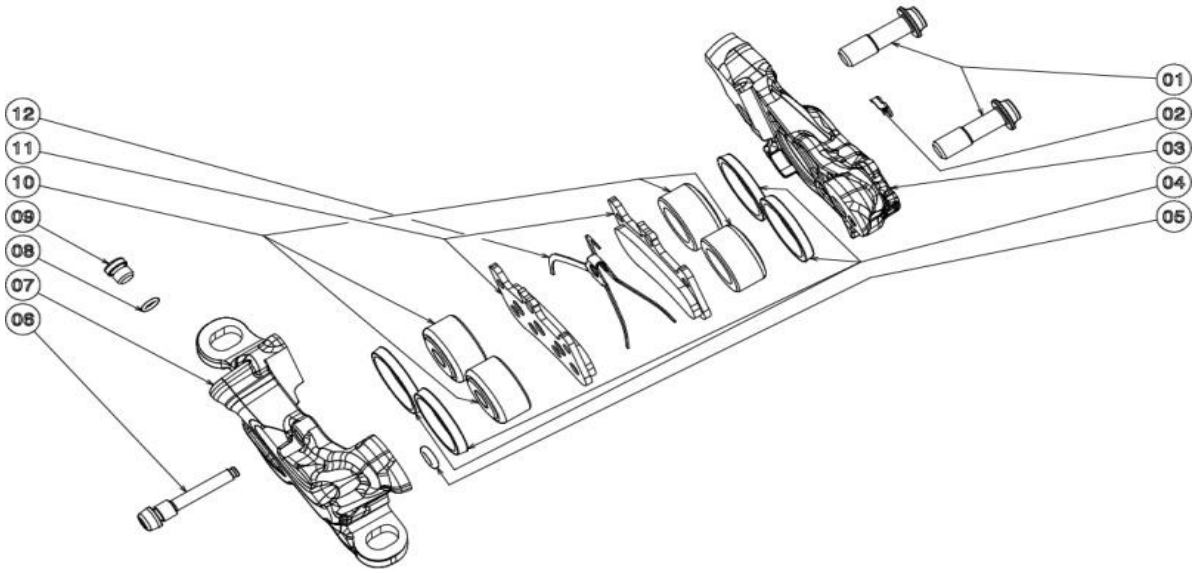

Cura 4 Caliper

Koda	Formula koda	Naziv	Št. kosa	MPC z DDV
	FD52411-00	Complete caliper BLACK	All the parts	117,00 €
	FD52416-00	Complete caliper POLISH	All the parts	126,75 €
	FD40225-10	Screws kit	1(x2)-2-6-9	16,25 €
	FD40237-10	Piston kit	10(x4)	35,75 €
	FD40238-10	Oring Kit	4(x4)-5-8	14,62 €
	FD40186-10	Sintered brake pads kit (BOX)	11(x2)-12	38,90 €
	FD40187-10	Organic brake pads kit (BOX)	11(x2)-12	28,90 €
	FD40083-10	Screw pads Seeger Kit (50 pcs)	2(50 pcs)	17,87 €

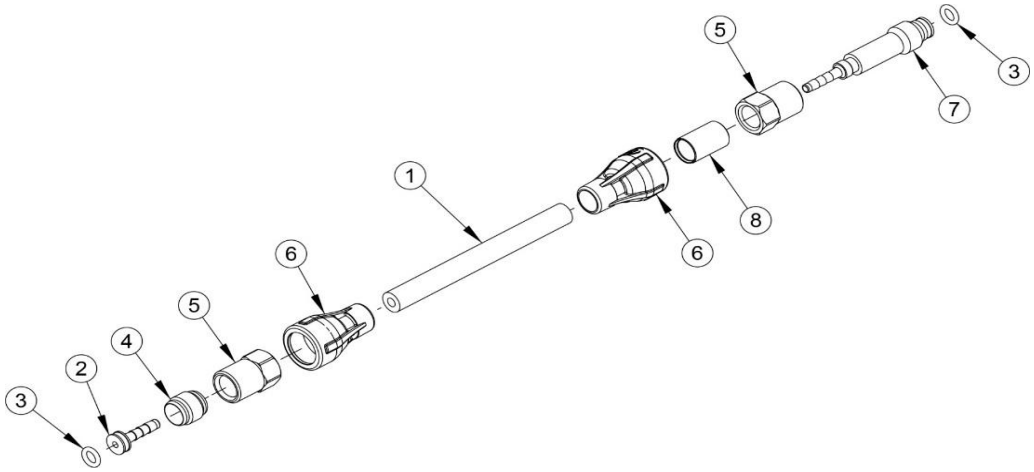

Cura 4 Hydraulic Hose

	FD40024-40	Hose joint kit	2-3(x2)-4-5-6	14,62 €
	FD50530-00	200 cm Complete hydraulic hose (Matte Black)	All the parts	39,00 €
	FD50529-00	200 cm Complete hydraulic hose (Glossy Black)	All the parts	39,00 €
	FD40019-40	Hose cover kit (50 pcs)	6	71,50 €
	FD40013-40	Compression fitting kit (50 pcs)	4	76,37 €
	FD40103-40	Nut kit (50 pcs)	5	102,37 €
	FD40015-40	Pin kit (50 pcs)	2	78,00 €
	FD40228-10	O-ring 3x1 kit (50 pcs)	3	22,75 €

To je blagovna znamka, ki je znana že več kot stoletje kot vodilna v svetu kolesarskih pest in menjalnih sistemov. Zgodba se je začela že leta 1902 s prvim kolesarskim pestom s tremi prestavami, prva leta pa je podjetje zaznamovala tudi proizvodnja menjalnikov in motorjev za motorna kolesa.

Sturmey-Archer je vedno bil pionir na področju izdelave menjalnikov in zavor v pestah ter dinamo luči. Vse inovacije so skozi leta pripomogle k lažjemu in predvsem varnejšemu kolesarjenju. Visoka kvaliteta, načrtovanje, raziskovanje in razvoj predstavljajo temelje podjetja. Selitev proizvodnje na Taiwan v letu 2000 pa je pripomogla k dostopu do boljših tehnologij, kar predstavlja rezultat pri večji kvaliteti in načrtovanju izdelkov

Današnja linija izdelkov nadaljuje tradicijo inovacij in kvalitetnega dizajna, ki ga zahtevajo kolesarji po vsem svetu.

IZDELKI STURMEY-ARCHER

ZOBNIKI

PRESTAVNE ROČICE

ZAVORNE ROČICE

SPREDNJA PESTA

GONILKE

GONILNI LEŽAJI

PESTA S STRANSKO ZAVORO

NOSILCI ZA ZADNJE ZAVORE

ORODJA

ZADNJA PESTA

Dobavni rok izdelkov STURMEY-ARCHER je 30 dni.

Cult d.o.o.
www.cult.si
Tržaška cesta 77
1370 Logatec
t: 0386 (0)1 754 22 00
e: veleprodaja@cult.si

CENIK IZDELKOV SUN RACE

ZAVORE

Koda	Naziv	MPC z DDV
	Čeljust obročne zavore BCRS	
NOVO	BCM32 110MM V-BRAKE CALIPER 20~38MM 135° CABLE LEAD - REAR	7,90 €
NOVO	BCM32 110MM V-BRAKE CALIPER 20~38MM 90° CABLE LEAD - FRONT	7,90 €
22901	RIM BRAKE CALIPER RS 12MM - FRONT	26,90 €
NOVO	RIM BRAKE CALIPER RS 12MM - FRONT BLACK	26,90 €
22902	RIM BRAKE CALIPER RS 12MM - REAR	26,90 €
NOVO	RIM BRAKE CALIPER RS 12MM - REAR BLACK	26,90 €
	Zavorna ročica	
28170	M5 LEFT BRAKE LEVER V-BRAKE - BLACK	5,90 €
28171	M5 RIGHT BRAKE LEVER V-BRAKE - BLACK	5,90 €
	Zavorna/prestavna ročica	
27024	STR81 SHIFTER & BRAKE LEVER R8/L2-SPEED, PAIR	134,90 €
27025	STR81 SHIFTER & BRAKE LEVER R8/L3-SPEED, PAIR	134,90 €
27022	STR91 SHIFTER & BRAKE LEVER R9/L2-SPEED, PAIR	139,90 €
27023	STR91 SHIFTER & BRAKE LEVER R9/L3-SPEED, PAIR	139,90 €
27021	STRS1 SHIFTER & BRAKE LEVER R10/L2-SPEED, PAIR	259,90 €
	Zavorna/prestavna ročica	
27028	STM400 TRIGGER SHIFTER & BRAKE LEVER R7/L3-SPEED, PAIR	24,90 €
27029	STM500 TRIGGER SHIFTER & BRAKE LEVER R8/L3-SPEED, PAIR	30,90 €
	Rezervni deli	
NOVO	HBMX80 FRONT SPACER - OLD 100 X 9MM	8,90 €
27026	STR80/90/S0/X0/Z0 SHIFTER & BRAKE LEVER RUBBER SET	10,49 €
NOVO	STR81/91/S1 SHIFTER & BRAKE LEVER RUBBER SET	10,49 €
27027	SPSTC SHIFT CABLE ADJUSTER SET	1,49 €

ZAVORNE OBLOGE

Koda	Naziv	MPC z DDV
	Cestne zavorne obloge	
27036	BPR90 BRAKE PAD ROAD PAIR	4,49 €
27035	BPRX2 BRAKE PAD ROAD PAIR GPII	10,69 €
27034	BPRZ3 BRAKE PAD ROAD PAIR YELLOW KING FOR CARBON RIM	28,90 €

Koda	Naziv	MPC z DDV
27033	BSR80 BRAKE SHOE ROAD PAIR 50MM	2,90 €
27032	BSR90 BRAKE SHOE ROAD PAIR 55MM CARTRIDGE	9,70 €
27031	BSRS BRAKE SHOE ROAD PAIR 55MM CARTRIDGE	10,70 €
27030	BSRX2 BRAKE SHOE ROAD PAIR 55MM CARTRIDGE GPII	20,90 €

ZAVORNE OBLOGE

Koda	Naziv	MPC z DDV
	MTB Zavorne obloge	
27043	BPM60 BRAKE PAD MTB PAIR	3,90 €
27042	BPM95 BRAKE PAD MTB PAIR TRI-COMPOUND	4,49 €
27041	BPM96 BRAKE PAD MTB PAIR TRI-COMPOUND	7,99 €
27040	BSM20 BRAKE SHOE MTB PAIR 70MM T2	3,90 €
27039	BSM30 BRAKE SHOE MTB PAIR 70MM T3	3,99 €
27038	BSM60 BRAKE SHOE MTB PAIR 70MM CARTRIDGE	8,59 €
27037	BSM96 BRAKE SHOE MTB PAIR 70MM CARTRIDGE	14,85 €
	MTB DISK Zavorne obloge	
27047	DPMJ1 DISC BRAKE PAD PAIR MAGURA	8,59 €
27048	DPML7 DISC BRAKE PAD PAIR MAGURA	8,59 €
27046	DPS10 DISC BRAKE PAD PAIR SHIMANO/TEKTRO	8,59 €
27045	DPS20 DISC BRAKE PAD PAIR SHIMANO	8,59 €
27044	DPS30 DISC BRAKE PAD PAIR SHIMANO	8,59 €
	Zaščitna gumica	
27049	BCM zaščitna gumica 36MM črna - 10 kosov	1,69 €

BOVDNI IN PLETENICE

Koda	Naziv	MPC z DDV
	Pletenica za prestave	
27051	ICSSG SHIFT INNER WIRE SLICK-GALVANIZED 1.1 X 2300MM - PER 100	78,90 €
27050	ICSSS SHIFT INNER WIRE SLICK-STAINLESS 1.1 X 2300MM - PER 100	141,90 €
	Pletenica za zavore	
27053	ICBSG UNIVERSAL BRAKE INNER WIRE SLICK-GALVANIZED 1.5 X 2050MM - PER 100	83,90 €
27052	ICBSS UNIVERSAL BRAKE INNER WIRE SLICK-STAINLESS 1.5 X 2050MM - PER 100	182,90 €
	Pletenica za cestne zavore	
27054	ICRSS ROAD BRAKE INNER WIRE SLICK-STAINLESS 1.5 X 1700MM - PER 100	162,90 €
	Prestavni in zavorni bovden	
27056	OCB2P BRAKE OUTER CASING 5MM X 50M, BLACK	49,90 €
27055	OCSSP SHIFT OUTER CASING 4MM X 50M, BLACK	59,99 €
	Napenjalec pletenice	
27235	SP131 CASING STOP, BRAZED ON - 2 PIECES	13,90 €
	Zaključki bovdnov	
27058	INB60 BRAKE CABLE NIPPLE CAP 1.8MM ALLOY SILVER - PER 500	14,99 €
27057	INS60 SHIFT CABLE NIPPLE CAP 1.2MM ALLOY SILVER - PER 500	14,99 €
27060	OFB50 BRAKE OUTER CASING FERRULES 5MM BRASS - PER 200	23,55 €
27059	OFS10 SHIFT OUTER CASING FERRULES 4MM PLASTIC - PER 200	15,99 €

Cult d.o.o.
www.cult.si
Tržaška cesta 77
1370 Logatec
t: 0386 (0)1 754 22 00
e: veleprodaja@cult.si

VERIŽNIKI Z NAVOJEM

Koda	Naziv	MPC z DDV
	Zadnji verižniki z navojem	
27066	MFM2A 5-SPEED FREEWHEEL 14-28T ZINC	7,90 €
27071	MFR2A 5-SPEED FREEWHEEL 14-24T ZINC	7,99 €
27067	MFM20 6-SPEED FREEWHEEL 14-28T ZINC	9,90 €
28172	MFM2A 6-SPEED FREEWHEEL 14-28T ZINC	9,90 €
27072	MFR2A 6-SPEED FREEWHEEL 14-24T ZINC	8,90 €
22898	MFM2A 7-SPEED FREEWHEEL 14-28T ZINC	10,90 €
27068	MFM30 7-SPEED FREEWHEEL 13-28T CP	11,90 €
27069	MFM300 7-SPEED FREEWHEEL 14-34T. BLACK	11,90 €
27070	MFM4S 7-SPEED FREEWHEEL 13-34T ZINC	11,50 €
27073	MFR30 7-SPEED FREEWHEEL 13-25T CP	12,90 €
27062	MFE60 8-SPEED FREEWHEEL 13-28T CP	23,90 €
27061	MFE60 8-SPEED FREEWHEEL 13-32T CP	23,90 €
27063	MFE90 9-SPEED FREEWHEEL 13-32T CP	24,90 €
27064	MFEX9 9-SPEED FREEWHEEL 11-32T CP	53,90 €
27065	MFEZ1 10-SPEED FREEWHEEL 11-36T CP	97,90 €

KASETE - MTB

Koda	Naziv	MPC z DDV
	MTB Kaseta	
27075	CSM63 7-SPEED CASSETTE 11-28T. NICKEL	12,90 €
27076	CSM63 7-SPEED CASSETTE 12-28T. NICKEL	12,90 €
22646	CSM66 8-SPEED CASSETTE 11-32T. NICKEL	13,90 €
27077	CSM96 9-SPEED CASSETTE 11-32T. NICKEL	19,90 €
22647	CSM96 9-SPEED CASSETTE 11-34T. NICKEL	19,90 €
27078	CSM98 9-SPEED CASSETTE 11-36T. NICKEL	20,90 €
NOVO	CSM980 9-SPEED CASSETTE 11-40T. BLACK	27,90 €
NOVO	CSMS1 10-SPEED CASSETTE 11-36T. BLACK	36,79 €
27079	CSMS1 10-SPEED CASSETTE 11-36T. METALLIC	36,79 €
27080	CSMS3 10-SPEED CASSETTE 11-40T. BLACK	59,90 €
27081	CSMS3 10-SPEED CASSETTE 11-40T. METALLIC	59,90 €
27082	CSMS3 10-SPEED CASSETTE 11-42T. BLACK	59,90 €
27083	CSMS3 10-SPEED CASSETTE 11-42T. METALLIC	59,90 €
27092	CSMX0 10-SPEED CASSETTE 11-36T. BLACK	64,90 €
27093	CSMX0 10-SPEED CASSETTE 11-36T. METALLIC	54,90 €
27094	CSMX3 10-SPEED CASSETTE 11-40T. BLACK	79,90 €
27095	CSMX3 10-SPEED CASSETTE 11-40T. METALLIC	69,90 €
27096	CSMX3 10-SPEED CASSETTE 11-42T. BLACK	79,90 €
27097	CSMX3 10-SPEED CASSETTE 11-42T. METALLIC	69,90 €
27098	CSMX3 10-SPEED CASSETTE 11-46T. BLACK	86,90 €
27099	CSMX3 10-SPEED CASSETTE 11-46T. METALLIC	75,90 €
27084	CSMS8 11-SPEED CASSETTE 11-36T. BLACK	62,90 €
27085	CSMS8 11-SPEED CASSETTE 11-36T. METALLIC	62,90 €
27086	CSMS8 11-SPEED CASSETTE 11-40T. BLACK	64,90 €
27087	CSMS8 11-SPEED CASSETTE 11-40T. METALLIC	64,90 €
27088	CSMS8 11-SPEED CASSETTE 11-42T. BLACK	64,90 €

Koda	Naziv	MPC z DDV
27089	CSMS8 11-SPEED CASSETTE 11-42T. METALLIC	64,90 €
27090	CSMS8 11-SPEED CASSETTE 11-46T. BLACK	69,90 €
27091	CSMS8 11-SPEED CASSETTE 11-46T. METALLIC	69,90 €
27100	CSMX8 11-SPEED CASSETTE 11-40T. BLACK	84,90 €
27101	CSMX8 11-SPEED CASSETTE 11-40T. METALLIC	74,90 €
27102	CSMX8 11-SPEED CASSETTE 11-42T. BLACK	74,90 €
27103	CSMX8 11-SPEED CASSETTE 11-42T. METALLIC	79,90 €
27104	CSMX8 11-SPEED CASSETTE 11-46T. BLACK	89,90 €
NOVO	CSMX8 11-SPEED CASSETTE 11-46T. METALLIC	79,90 €
27105	CSMX80 11-SPEED CASSETTE 11-50T. BLACK	109,90 €
27106	CSMX80 11-SPEED CASSETTE 11-50T. METALLIC	99,90 €
NOVO	CSMX9X 11-SPEED XD-DRIVER CASSETTE 10-42T. BLACK	126,90 €
NOVO	CSMX9X 11-SPEED XD-DRIVER CASSETTE 10-46T. BLACK	130,90 €
27934	CSMZ90 12-SPEED CASSETTE 11-50T. BLACK	127,90 €
27974	CSMZ90 12-SPEED CASSETTE 11-50T. METALLIC	115,90 €
NOVO	CSMZ91X 12-SPEED XD-DRIVER CASSETTE 10-50T. BLACK	166,90 €

KASETE - CESTA

Koda	Naziv	MPC z DDV
	Cestna kaseta	
27109	CSR63 7-SPEED CASSETTE 12-24T. NICKEL	12,90 €
27110	CSR86 8-SPEED CASSETTE 11-23T. NICKEL	14,90 €
27111	CSR86 8-SPEED CASSETTE 11-28T. NICKEL	14,90 €
27112	CSR86 8-SPEED CASSETTE 12-25T. NICKEL	14,90 €
27113	CSR91 9-SPEED CASSETTE 11-25T. NICKEL	22,50 €
27114	CSR91 9-SPEED CASSETTE 11-28T. NICKEL	22,50 €
27115	CSR91 9-SPEED CASSETTE 12-25T. NICKEL	22,50 €
27116	CSRS0 10-SPEED CASSETTE 11-25T. METALLIC - ALLOY SPIDER	43,90 €
27117	CSRS0 10-SPEED CASSETTE 11-28T. METALLIC - ALLOY SPIDER	43,90 €
27118	CSRS0 10-SPEED CASSETTE 11-32T. METALLIC - ALLOY SPIDER	43,90 €
27119	CSRS1 10-SPEED CASSETTE 11-28T. METALLIC - STEEL SPIDER	27,90 €
27120	CSRS1 10-SPEED CASSETTE 11-32T. METALLIC - STEEL SPIDER	27,90 €
27125	CSRX0 10-SPEED CASSETTE 11-28T. METALLIC	58,90 €
27126	CSRX0 10-SPEED CASSETTE 11-32T. BLACK	58,90 €
NOVO	CSRX0 10-SPEED CASSETTE 11-32T. METALLIC	48,90 €
27123	CSRX0 10-SPEED CASSETTE 11-25T. METALLIC	48,90 €
NOVO	CSRX0 10-SPEED CASSETTE 11-25T. BLACK	58,90 €
27124	CSRX0 10-SPEED CASSETTE 11-28T. BLACK	58,90 €
27127	CSRX1 11-SPEED CASSETTE 11-28T. BLACK	64,90 €
27128	CSRX1 11-SPEED CASSETTE 11-28T. METALLIC	53,90 €
28031	CSRX1 11-SPEED CASSETTE 11-32T. BLACK	64,90 €
27129	CSRX1 11-SPEED CASSETTE 11-32T. METALLIC	51,90 €
NOVO	CSRX1 11-SPEED CASSETTE 11-25T. BLACK	63,90 €
NOVO	CSRX1 11-SPEED CASSETTE 11-25T. METALLIC	53,90 €
27121	CSRS3 11-SPEED CASSETTE 11-32T. BLACK	43,90 €
27122	CSRS3 11-SPEED CASSETTE 11-32T. METALLIC	43,90 €
NOVO	CSRS3 11-SPEED CASSETTE 11-28T. BLACK	43,90 €
NOVO	CSRS3 11-SPEED CASSETTE 11-28T. METALLIC	43,90 €
27130	CSRX1 11-SPEED CASSETTE 11-36T. BLACK	74,90 €

Koda	Naziv	MPC z DDV
	Lockring	
NOVO	SPCS10 10-SPEED LOCKRING + SPROCKETS 11-13-15T BLACK	15,90 €
NOVO	SPCS10 10-SPEED LOCKRING + SPROCKETS 11-13-15T METALLIC	12,90 €
NOVO	SPCS11 11-SPEED LOCKRING + SPROCKETS 11-13-15T BLACK	18,90 €
NOVO	SPCS11 11-SPEED LOCKRING + SPROCKETS 11-13-15T METALLIC	15,90 €
NOVO	SPCS12 12-SPEED LOCKRING + SPROCKETS 11-13-15T BLACK	22,50 €
NOVO	SPCS12 12-SPEED LOCKRING + SPROCKETS 11-13-15T METALLIC	18,90 €
	Orodje za kasete	
27131	CASSETTE REMOVER	9,75 €
27132	CHAIN WHIP / LOCKRING TOOL	17,90 €
28173	FREEWHEEL REMOVER	10,90 €
28174	FREEWHEEL REMOVER FOR MFEZ/MFEX	10,90 €

GONILKE

Koda	Naziv	MPC z DDV
	MTB Gonilke	
27133	FCM2B 5/6/7-SPEED 48/38/28T. CRANKSET 170MM - CHAINGUARD n	13,90 €
22631	FCM300 7/8-SPEED 48/38/28T. CRANKSET 170MM - CHAINGUARD u	20,90 €
27136	FCM500 7/8-SPEED 42/34/24T. CRANKSET 170MM - CHAINGUARD u	20,90 €
27135	FCM513 7/8-SPEED 42/34/24T. CRANKSET 152MM - CHAINGUARD n	19,90 €
27138	FCM600 7/8-SPEED 42/32/22T. CRANKSET 170MM - CHAINGUARD u	23,50 €
27166	FCM800 SPIDER FOR NARROW-WIDE CRANKSET 175MM u	22,90 €
27139	FCM914 9-SPEED 44/32/22T. CRANKSET 175MM u	49,90 €
27140	FCM954 9-SPEED 44/32/22T. CRANKSET 175MM - WITH BBM97	94,90 €
27142	FCMS66 10-SPEED 36/22T. CRANKSET 175MM - WITH BBM97	99,90 €
27167	FCMX00 SPIDER FOR NARROW-WIDE CRANKSET 175MM - WITH BBM97	94,90 €
27134	M300 8/7-SPEED 48/38/28T CHAINWHEEL SET WITH COVER	20,90 €
27137	M500 8/7-SPEED 42/34/24T CHAINWHEEL SET WITH COVER	20,90 €
	Cestne gonilke	
27143	FCR8183 8-SPEED 53/39T. CRANKSET 170MM, EXTRA RINGS 52/42T u	43,90 €
27144	FCR86 8-SPEED 50/34T. CRANKSET 170MM u	47,90 €
27145	FCR96 9-SPEED 50/34T. CRANKSET 170MM u	52,90 €
27146	FCR9F 9-SPEED 50/34T. CRANKSET 170MM u	79,90 €
27147	FCRS6 10-SPEED 50/34T. CRANKSET WITH BBRX - 172.5MM	174,90 €
	Leva ročica gonilke	
27152	CAM50 LEFT I-CRANK ARM BLACK 170MM n	7,90 €
27153	CAM50 LEFT I-CRANK ARM BLACK 175MM n	7,90 €
27154	CAM500 LEFT CRANK ARM BLACK 170MM - FOR FCM300 / FCM500 / FCM600 u	8,90 €
27155	CAM500 LEFT CRANK ARM BLACK 175MM - FOR FCM300 / FCM500 / FCM600 u	8,90 €
27150	CAS30 LEFT A-CRANK ARM BLACK 170MM n	7,90 €
27151	CAS30 LEFT A-CRANK ARM SILVER 170MM n	7,90 €
29293	CAS600 LEFT CRANK ARM SILVER 170MM u	9,90 €
29294	CAS700 LEFT CRANK ARM SILVER 170MM u	9,90 €

Cult d.o.o.
www.cult.si
Tržaška cesta 77
1370 Logatec
t: 0386 (0)1 754 22 00
e: veleprodaja@cult.si

Koda	Naziv	MPC z DDV
	Vijaki in matice zobnika	
NOVO	SP210 CHAINRING BOLTS & NUTS SILVER - 5 PIECES	13,90 €

PREDNJI VERIŽNIKI

Koda	Naziv	MPC z DDV
	Prednji verižnik	
NOVO	CRMS66 CHAINRING 22T. STEEL BLACK, BCD 64	4,90 €
NOVO	CRMS66 CHAINRING 36T. ALLOY BLACK, BCD 104	11,50 €
27156	CRMX0 CHAINRING 22T. ALLOY BLACK, BCD 64	11,50 €
27157	CRMX0 CHAINRING 32T. ALLOY BLACK, BCD 104	16,90 €
27158	CRMX0 CHAINRING 44T. ALLOY BLACK, BCD 104	21,90 €
27162	CRRX0 CHAINRING 34T. ALLOY BLACK, BCD 110	31,90 €
27159	CRRX0 CHAINRING 39T. ALLOY BLACK, BCD 130	31,90 €
27163	CRRX0 CHAINRING 50T. ALLOY BLACK, BCD 110	57,90 €
27160	CRRX0 CHAINRING 52T. ALLOY BLACK, BCD 130	62,90 €
27161	CRRX0 CHAINRING 53T. ALLOY BLACK, BCD 130	62,90 €
27164	CRRX1 CHAINRING 36T. ALLOY BLACK, BCD 110	31,90 €
27165	CRRX1 CHAINRING 50T. ALLOY BLACK, BCD 110	57,90 €
	Prednji verižnik narrow wide	
27174	CRMS00 NARROW-WIDE CHAINRING 30T. STEEL BLACK, BCD 96	13,49 €
28030	CRMS00 NARROW-WIDE CHAINRING 32T. STEEL BLACK, BCD 96	13,49 €
27176	CRMS00 NARROW-WIDE CHAINRING 34T. STEEL BLACK, BCD 96	13,49 €
27177	CRMS00 NARROW-WIDE CHAINRING 36T. STEEL BLACK, BCD 96	13,49 €
27168	CRMX00 NARROW-WIDE CHAINRING 30T. ALLOY BLACK, BCD 96	30,90 €
27170	CRMX00 NARROW-WIDE CHAINRING 34T. ALLOY BLACK, BCD 96	30,90 €
27171	CRMX00 NARROW-WIDE CHAINRING 36T. ALLOY BLACK, BCD 96	30,90 €
27172	CRMX00 NARROW-WIDE CHAINRING 38T. ALLOY BLACK, BCD 96	30,90 €
27173	CRMX00 NARROW-WIDE CHAINRING 40T. ALLOY BLACK, BCD 96	30,90 €
27169	CRMX00 NARROW-WIDECHAINRING 32T. ALLOY BLACK, BCD 96	30,90 €

VERIGE

Koda	Naziv	MPC z DDV
	Verige	
27935	CNM54 6/7-SPEED CHAIN GREY 116L	4,99 €
28175	CNM84 8-SPEED CHAIN GREY 116L	6,99 €
27181	CNM84 8-SPEED CHAIN SILVER 116L	9,32 €
27182	CNM89 8-SPEED CHAIN SILVER, HOLLOW PIN 116L	12,67 €
27183	CNM94 9-SPEED CHAIN GREY 116L	14,90 €
22643	CNM94 9-SPEED CHAIN SILVER 116L	16,49 €
27184	CNM99 9-SPEED CHAIN SILVER, HOLLOW PIN 116L	24,90 €
27185	CNM9X 9-SPEED CHAIN SILVER, HOLLOW PIN 116L	24,90 €
27186	CNM9Z 9-SPEED CHAIN TI-NITRIDE, HOLLOW PIN 116L	58,90 €
NOVO	CNM9E 9-SPEED E-BIKE CHAIN SILVER 116L	19,50 €
22644	CN10A 10-SPEED CHAIN SILVER 116L	18,90 €
27187	CN10A 10-SPEED CHAIN SILVER/GREY 116L	16,98 €

Koda	Naziv	MPC z DDV
27188	CNR10 10-SPEED CHAIN SILVER 116L	34,90 €
27189	CNR1X 10-SPEED CHAIN SILVER, HOLLOW PIN & PLATE 116L	54,90 €
27190	CNR1Z 10-SPEED CHAIN TI-NITRIDE, HOLLOW PIN & PLATE 116L	66,90 €
NOVO	CN10E 10-SPEED E-BIKE CHAIN SILVER 116L	24,90 €
22645	CN11A 11-SPEED CHAIN SILVER 116L	26,90 €
28176	CN11A 11-SPEED CHAIN SILVER 126L	27,90 €
27191	CN11S 11-SPEED CHAIN SILVER, HOLLOW PLATE 126L	44,90 €
27192	CN11Z 11-SPEED CHAIN BLACK, HOLLOW PIN & PLATE 126L	89,90 €
NOVO	CN11E 11-SPEED E-BIKE CHAIN SILVER 126L	32,90 €
27193	CN12H 12-SPEED CHAIN TI-NITRIDE, HOLLOW PIN 126L	89,90 €
27194	CN12S 12-SPEED CHAIN SILVER 126L	32,90 €
	Eno prestavne verige	
27180	CNM22 FRICTION CHAIN BLACK 116L	3,89 €
27195	CNS10 1/2 X 1/8 CHAIN BLACK 112L	4,49 €
27196	CNS10 1/2 X 1/8 CHAIN DACROMET 112L	5,90 €
27197	CNS22 1/2 X 3/32 CHAIN DACROMET 112L	5,90 €
27198	CNX46 1/2 X 1/8 CHAIN SILVER - FIXED/BMX 102L	8,90 €
NOVO	CNS1E 1/2 X 1/8 E-BIKE CHAIN DACROMET 112L	10,90 €
	Vezni členi verige	
27199	CNQ87 7/8-SPEED EASY LINK - PER 10	12,79 €
27200	CNQ09 9-SPEED EASY LINK - PER 10	19,95 €
27201	CNQ10 10-SPEED EASY LINK - PER 10	19,95 €
22900	CNQ11 11-SPEED EASY LINK - PER 10	38,90 €
27202	CNQ12 12-SPEED EASY LINK - PER 10	37,90 €

PREDNJI MENJALNIKI

Koda	Naziv	MPC z DDV
	Prednji menjalniki MTB	
27206	FDM300 FRONT DERAILLEUR 3 X 7/8-SPEED DUAL PULL, CLAMP	8,99 €
27207	FDM500 FRONT DERAILLEUR 3 X 7/8-SPEED DUAL PULL, CLAMP	8,99 €
27208	FDM924 FRONT DERAILLEUR 3 X 9-SPEED DUAL PULL, CLAMP	15,49 €
27209	FDMS20 FRONT DERAILLEUR 3 X 10-SPEED DUAL PULL, CLAMP	20,87 €
27210	FDMS66 FRONT DERAILLEUR 2 X 10-SPEED DUAL PULL, CLAMP	19,72 €
	Prednji menjalniki cestni	
27211	FDR80 FRONT DERAILLEUR 2 X 8-SPEED BOTTOM PULL, CLAMP	26,49 €
27212	FDR90 FRONT DERAILLEUR 2 X 9-SPEED BOTTOM PULL, BRAZED ON	26,90 €
27213	FDR90 FRONT DERAILLEUR 2 X 9-SPEED BOTTOM PULL, CLAMP	29,90 €
27214	FDR99 FRONT DERAILLEUR 3 X 9-SPEED BOTTOM PULL, BRAZED ON	27,90 €
27215	FDRS FRONT DERAILLEUR 2 x 10-SPEED BOTTOM PULL, BRAZED ON	32,90 €

Koda	Naziv	MPC z DDV
	Objemka za prednji menjalnik	
27217	SPFDC FRONT DERAILLEUR CLAMP LARGE 34.9	8,99 €
27218	SPFDC FRONT DERAILLEUR CLAMP MEDIUM 31.8	8,99 €
NOVO	SPFDC FRONT DERAILLEUR CLAMP SMALL 28.6	8,99 €

ZADNJI MENJALNIKI

Koda	Naziv	MPC z DDV
	Zadnji menjalniki MTB	
27220	RDM2T REAR DERAILLEUR 6/7-SPEED LONG CAGE, BRACKET	4,90 €
27221	RDM2T REAR DERAILLEUR 6/7-SPEED LONG CAGE, DIRECT	5,90 €
27222	RDM2T REAR DERAILLEUR 6/7-SPEED SHORT CAGE, BRACKET	4,90 €
27223	RDM2T REAR DERAILLEUR 6/7-SPEED SHORT CAGE, DIRECT	4,90 €
27224	RDM41 REAR DERAILLEUR 7/8-SPEED LONG CAGE, DIRECT+BRACKET	11,90 €
28177	RDM57 REAR DERAILLEUR 7/8-SPEED LONG CAGE, DIRECT	14,90 €
28178	RDM91 REAR DERAILLEUR 9-SPEED LONG CAGE, DIRECT	18,90 €
27225	RDM97 REAR DERAILLEUR 9-SPEED LONG CAGE, DIRECT	39,90 €
29102	RDMS30 REAR DERAILLEUR 10/11/12-SPEED MEDIUM CAGE, DIRECT	72,90 €
29295	RDMX60 REAR DERAILLEUR 10/11/12-SPEED MEDIUM CAGE, DIRECT	79,90 €
28267	RDMZ80 REAR DERAILLEUR 10/11/12-SPEED MEDIUM CAGE, DIRECT	197,90 €
	Zadnji menjalniki cestni	
27226	RDR37 REAR DERAILLEUR 6/7-SPEED SHORT CAGE, DIRECT	15,90 €
27227	RDR86 REAR DERAILLEUR 8-SPEED SHORT CAGE, DIRECT	17,90 €
27228	RDR91 REAR DERAILLEUR 9-SPEED SHORT CAGE, DIRECT	33,90 €
NOVO	RDRS2 REAR DERAILLEUR 9/10-SPEED SHORT CAGE, DIRECT	54,90 €
	Nosilec zadnjega menjalnika	
27231	SP550 REAR DERAILLEUR BRACKET - BAG 10 PIECES	9,50 €
29195	SP570 REAR DERAILLEUR EXTENDED LINK	11,90 €
	Koleščki zadnjega menjalnika	
NOVO	SP842 REAR DERAILLEUR PULLEY 12T	2,49 €
NOVO	SP844 REAR DERAILLEUR PULLEY 14T	2,49 €
27232	SP856 REAR DERAILLEUR PULLEY 11T- 2 PIECES	8,90 €
27233	SP860 REAR DERAILLEUR PULLEY 11T	13,90 €
NOVO	SP862 REAR DERAILLEUR PULLEY 12T	19,90 €
NOVO	SP864 REAR DERAILLEUR PULLEY 14T	22,90 €
27234	SP880 REAR DERAILLEUR PULLEY 11T	19,90 €

Cult d.o.o.
www.cult.si
Tržaška cesta 77
1370 Logatec
t: 0386 (0)1 754 22 00
e: veleprodaja@cult.si

TWIST PRESTAVNE ROČICE

Koda	Naziv	MPC z DDV
	Twist prestavne ročice	
27236	TSM21 TWIST SHIFTER LEFT FRICTION	3,90 €
27237	TSM21 TWIST SHIFTER RIGHT 5-SPEED	3,90 €
27238	TSM21 TWIST SHIFTER RIGHT 6-SPEED	3,90 €
27239	TSM21 TWIST SHIFTER RIGHT 7-SPEED	3,90 €
27240	TSM21 TWIST SHIFTER RIGHT 8-SPEED	4,40 €

TRIGGER PRESTAVNE ROČICE

Koda	Naziv	MPC z DDV
	Trigger prestavne ročice	
27248	DLM400 TRIGGER SHIFTER LEFT 3-SPEED	9,49 €
27249	DLM400 TRIGGER SHIFTER RIGHT 7-SPEED	9,49 €
27250	DLM500 TRIGGER SHIFTER LEFT 3-SPEED	11,99 €
27251	DLM500 TRIGGER SHIFTER RIGHT 8-SPEED	11,99 €
28179	DLM930 TRIGGER SHIFTER LEFT 2/3-SPEED	13,90 €
28180	DLM930 TRIGGER SHIFTER RIGHT 9-SPEED	13,90 €
27254	DLMS30 TRIGGER SHIFTER LEFT 2/3-SPEED	22,90 €
27255	DLMS30 TRIGGER SHIFTER RIGHT 10-SPEED	22,90 €
27256	DLMX3N TRIGGER SHIFTER LEFT 2/3-SPEED	41,95 €
27257	DLMX3N TRIGGER SHIFTER RIGHT 11-SPEED	41,95 €
NOVO	DLMZ3NX TRIGGER SHIFTER RIGHT 12-SPEED	41,95 €
	Thumb prestavna ročica	
27258	SLM2T THUMB SHIFTER LEFT 2/3-SPEED FRICTION, WITH CASING	3,85 €
27259	SLM2T THUMB SHIFTER RIGHT 5-SPEED, WITH CASING	3,85 €
27260	SLM2T THUMB SHIFTER RIGHT 6-SPEED, WITH CASING	3,85 €
27261	SLM2T THUMB SHIFTER RIGHT 7-SPEED, WITH CASING	3,85 €
27262	SLM96 THUMB SHIFTER LEFT 2/3-SPEED FRICTION	21,99 €
27263	SLM96 THUMB SHIFTER RIGHT 8-SPEED	21,99 €
27264	SLM96 THUMB SHIFTER RIGHT 9-SPEED	21,99 €
	Shift prestavna ročica	
27265	SLR30 SHIFT LEVER R6/LF PAIR - BRAZED ON	9,28 €
27266	SLR30 SHIFT LEVER R6/LF PAIR - CLAMP	9,28 €
27267	SLR30 SHIFT LEVER R7/LF PAIR - BRAZED ON	9,28 €
27268	SLR30 SHIFT LEVER R7/LF PAIR - CLAMP	9,28 €
27269	SLR80 SHIFT LEVER R8/LF PAIR - BRAZED ON	13,90 €
27270	SLR80 SHIFT LEVER R8/LF PAIR - CLAMP	13,90 €
27271	SLR91 SHIFT LEVER R9/LF PAIR - BRAZED ON	22,90 €
27272	SLR96 BAR END SHIFTER LEFT FRICTION	31,90 €
27273	SLR96 BAR END SHIFTER RIGHT 9-SPEED	41,90 €

Cult d.o.o.
www.cult.si
Tržaška cesta 77
1370 Logatec
t: 0386 (0)1 754 22 00
e: veleprodaja@cult.si

PESTA

Koda	Naziv	MPC z DDV
	Pesta za obročne zavore	
NOVO	HBM45 FRONT HUB - QUICK RELEASE AXLE	7,90 €
NOVO	HBM45 FRONT HUB - QUICK RELEASE AXLE, BLACK	7,90 €
NOVO	HBM45 FRONT HUB - SOLID AXLE	6,50 €
22638	HBM53 FRONT HUB - QUICK RELEASE AXLE	8,90 €
22896	HBM63 FRONT HUB - QUICK RELEASE AXLE 32H	14,90 €
NOVO	HBM45 REAR 7-SPEED FREEWHEEL HUB - QUICK RELEASE AXLE	7,95 €
NOVO	HBM45 REAR 7-SPEED FREEWHEEL HUB - QUICK RELEASE AXLE, BLACK	7,95 €
NOVO	HBM45 REAR 7-SPEED FREEWHEEL HUB - SOLID AXLE	6,90 €
NOVO	HBM53 REAR 7-SPEED HUB - QUICK RELEASE AXLE	16,90 €
22897	HBM53 REAR 8-SPEED HUB - QUICK RELEASE AXLE	16,90 €
23673	HBM63 REAR 8-SPEED HUB - QUICK RELEASE AXLE 32H	23,90 €
	Pesta za disk zavore	
27284	HBM96 FRONT DISC BRAKE HUB - QUICK RELEASE AXLE 32H	21,49 €
NOVO	HBMX80 FRONT DISC BRAKE HUB - 100 X 9MM AXLE 32H (WITHOUT AXLE)	46,90 €
27288	HBMX82 FRONT DISC BRAKE HUB - 100 X 15MM AXLE 32H (WITHOUT AXLE)	46,90 €
	Pesta za disk, osovina	
27285	HBM96 REAR 9-SPEED DISC BRAKE HUB - QR AXLE 32H	31,90 €
NOVO	HBMX80 REAR DISC BRAKE HUB - 135 X 10MM AXLE 32H (WITHOUT AXLE)	79,90 €
NOVO	HBMX80 REAR SPACER - OLD 135 X 10MM	8,79 €
27289	HBMX82 REAR DISC BRAKE HUB - 142 X 12MM AXLE 32H (WITHOUT AXLE)	84,90 €
	Hitri zapenjalci	
27290	QR63 QUICK RELEASE AXLE FRONT - 112MM	3,99 €
27291	QR63 QUICK RELEASE AXLE REAR - 135MM	4,49 €
27292	QRX7 QUICK RELEASE AXLE FRONT - 112MM BLACK	10,99 €
27293	QRX7 QUICK RELEASE AXLE REAR - 135MM BLACK	10,99 €

Gonilni ležaji

Koda	Naziv	MPC z DDV
	Gonilni ležaj	
27294	BBS08 BOTTOM BRACKET 68/35/127MM - STEEL, PUSH-IN CUPS	11,90 €
27295	BBS08 BOTTOM BRACKET 68/38/127MM - STEEL, PUSH-IN CUPS	11,90 €
27296	BBS08 BOTTOM BRACKET 68/40/127MM - STEEL, PUSH-IN CUPS	11,90 €
27297	BBT08 BOTTOM BRACKET 68/35/136MM COTTERED - STEEL, PUSH-IN	12,99 €
27298	BBT08 BOTTOM BRACKET 68/37/136MM COTTERED - STEEL, THREADED	12,99 €
27299	BBT08 BOTTOM BRACKET 68/38/136MM COTTERED - STEEL, PUSH-IN	12,99 €
27300	BBT08 BOTTOM BRACKET 68/40/136MM COTTERED - STEEL, PUSH-IN	12,99 €

Cult d.o.o.
www.cult.si
Tržaška cesta 77
1370 Logatec
t: 0386 (0)1 754 22 00
e: veleprodaja@cult.si

Koda	Naziv	MPC z DDV
	Gonilni ležaj	
27301	BBS15 BOTTOM BRACKET 68/103MM - STEEL	12,90 €
27302	BBS15 BOTTOM BRACKET 68/107MM - STEEL	12,90 €
27303	BBS15 BOTTOM BRACKET 68/111MM - STEEL	12,90 €
27304	BBS15 BOTTOM BRACKET 68/113MM - STEEL	12,90 €
27305	BBS15 BOTTOM BRACKET 68/116MM - STEEL	12,90 €
27306	BBS15 BOTTOM BRACKET 68/118MM - STEEL	12,90 €
22637	BBS15 BOTTOM BRACKET 68/122MM - STEEL	12,90 €
27307	BBS15 BOTTOM BRACKET 68/127MM - STEEL	12,90 €
27308	BBS15 BOTTOM BRACKET 68/129MM - STEEL	12,90 €
27309	BBS15 BOTTOM BRACKET 68/131MM - STEEL	12,90 €
27310	BBS18 BOTTOM BRACKET 68/103MM - ALLOY	17,43 €
27311	BBS18 BOTTOM BRACKET 68/107MM - ALLOY	17,43 €
27312	BBS18 BOTTOM BRACKET 68/111MM - ALLOY	17,43 €
27313	BBS18 BOTTOM BRACKET 68/113MM - ALLOY	17,43 €
27314	BBS18 BOTTOM BRACKET 68/116MM - ALLOY	17,43 €
27315	BBS18 BOTTOM BRACKET 68/118MM - ALLOY	17,43 €
27316	BBS18 BOTTOM BRACKET 68/122MM - ALLOY	17,43 €
27317	BBS18 BOTTOM BRACKET 68/127MM - ALLOY	17,43 €
27318	BBS18 BOTTOM BRACKET 68/131MM - ALLOY	17,43 €
	Gonilni ležaj	
27319	BBI40 BOTTOM BRACKET ISIS 68/113MM - ALLOY	39,90 €
27320	BBI40 BOTTOM BRACKET ISIS 68/118MM - ALLOY	39,90 €
	Gonilni ležaj	
27322	BBM97 EXTERNAL BOTTOM BRACKET - MTB SHIMANO	34,90 €
27321	BBM97 EXTERNAL BOTTOM BRACKET - MTB SUNRACE	34,90 €
27324	BBRS EXTERNAL BOTTOM BRACKET - ROAD SHIMANO	34,90 €
27323	BBRS EXTERNAL BOTTOM BRACKET - ROAD SUNRACE	34,90 €
	Vijaki za gonilke	
27328	BAI30 BOTTOM BRACKET BOLTS M15 ISIS - PAIR	6,90 €
27327	BAI42 BOTTOM BRACKET BOLTS M12 ISIS - PAIR	5,90 €
27325	BAS05 BOTTOM BRACKET BOLTS M8 - PAIR	0,99 €
27326	BAS15 BOTTOM BRACKET BOLTS M8 - PAIR	1,98 €

Cult d.o.o.
www.cult.si
Tržaška cesta 77
1370 Logatec
t: 0386 (0)1 754 22 00
e: veleprodaja@cult.si

CENIK IZDELKOV CAMELBAK

BIDONI - kolekcija PODIUM

PODIUM Bidoni: Priljubljeni stisljivi kolesarski bidoni iz BPA free plastike, ki poskrbijo, da ima voda okus po vodi. Inovativni ustnik je lahko med kolesarjenjem cel čas odprt, med transportom pa ga lahko zaprete. Enostavni so za čiščenje in vzdrževanje.

Koda	Naziv	MPC z DDV
	PODIUM Ice 0,62l - Bike TERMO Bidoni, ki zadržijo temperaturo pijače do 4x dlje kot navadni bidoni.	
28341	CamelBak bidon PODIUM+ ICE 0,62 Siva/Črna	24,99 €
28343	CamelBak bidon PODIUM+ ICE 0,62 Siva/Modra	24,99 €
28718	CamelBak bidon PODIUM+ ICE 0,62 Siva/Rdeča	24,99 €
	PODIUM Chill 0,71l - Bike TERMO Bidoni, ki zadržijo temperaturo pijače do 2x dlje kot navadni bidoni.	
28335	CamelBak bidon PODIUM+ CHILL 0,71l, Črna	17,99 €
28336	CamelBak bidon PODIUM+ CHILL 0,71l, Bela	17,99 €
28337	CamelBak bidon PODIUM+ CHILL 0,71l, Modra	17,99 €
29808	CamelBak bidon PODIUM+ CHILL 0,71l, Rdeča	17,99 €
29809	CamelBak bidon PODIUM+ CHILL 0,71l, Mornarsko Modra	17,99 €
29810	CamelBak bidon PODIUM+ CHILL 0,71l, Vinsko rdeča	17,99 €
	PODIUM Chill 0,62l - Bike TERMO Bidoni, ki zadržijo temperaturo pijače do 2x dlje kot navadni bidoni.	
23828	CamelBak bidon PODIUM+ CHILL 0,62l, Črna	15,99 €
28329	CamelBak bidon PODIUM+ CHILL 0,62l, Bela	15,99 €
28330	CamelBak bidon PODIUM+ CHILL 0,62l, Modra	15,99 €

Koda	Naziv	MPC z DDV
29811	CamelBak bidon PODIUM+ CHILL 0,62l, Rdeča	15,99 €
29812	CamelBak bidon PODIUM+ CHILL 0,62l, Zelena	15,99 €
29813	CamelBak bidon PODIUM+ CHILL 0,62l, Navy	15,99 €
28334	CamelBak bidon PODIUM+ CHILL 0,62l, Odsevno Rumena	17,99 €
29814	CamelBak bidon PODIUM+ CHILL 0,62l, Race	15,99 €

PODIUM 0,71l - Bike

Klasični stisljivi kolesarski bidoni z inovativnim jet ventilom, ki je lahko med vožnjo vedno odprt.

28302	CamelBak bidon PODIUM+ Bottle 0,71l, Črna	12,99 €
28303	CamelBak bidon PODIUM+ Bottle 0,71l, Dimljena	12,99 €
28304	CamelBak bidon PODIUM+ Bottle 0,71l, Prozorna/Modra	12,99 €
28305	CamelBak bidon PODIUM+ Bottle 0,71l, Prozorna/Rdeča	12,99 €
29815	CamelBak bidon PODIUM+ Bottle 0,71l, Zelena	12,99 €
29816	CamelBak bidon PODIUM+ Bottle 0,71l, Vinsko rdeča	12,99 €

PODIUM 0,62l -Bike

Klasični stisljivi kolesarski bidoni z inovativnim jet ventilom, ki je lahko med vožnjo vedno odprt.

28298	CamelBak bidon PODIUM+ Bottle 0,62l, Dimljena	10,99 €
28299	CamelBak bidon PODIUM+ Bottle 0,62l, Carbon	10,99 €
28300	CamelBak bidon PODIUM+ Bottle 0,62l, Prozorna/Modra	10,99 €
28301	CamelBak bidon PODIUM+ Bottle 0,62l, Prozorna/Rdeča	10,99 €

BIDONI - kolekcija PODIUM DIRT

Stisljivi klasični in izolirani bidoni z dodanim pokrovom, ki preprečuje dostop umazanije na ustnik

Koda	Naziv	MPC z DDV
PODIUM Chill 0,62l - Bike TERMO		
28344	CamelBak bidon PODIUM+ CHILL DIRT 0,62l, Črna	18,99 €
28345	CamelBak bidon PODIUM+ CHILL DIRT 0,62l, Siva	18,99 €

PODIUM 0,62l -Bike

28346	CamelBak bidon PODIUM+ DIRT 0,62l, Črna	15,99 €
28347	CamelBak bidon PODIUM+ DIRT 0,62l, Siva	15,99 €

Cult d.o.o.
www.cult.si
Tržaška cesta 77
1370 Logatec
t: 0386 (0)1 754 22 00
e: veleprodaja@cult.si

BIDONI - kolekcija PEAK FITNESS

Končno je tu bidon, ki je namenjen prav fitnesu in ostalim vadbam. Fitnes bidon PEAK FITNESS je posebej oblikovan, da ga lahko enostavno držite v rokah, postavljen na mizi pa se težje prekucne.

PEAK FITNESS CHILL 0,75l z žepom

28349	CamelBak bidon+žep PEAK Fitness CHILL 0,75l, Črna	24,99 €
29817	CamelBak bidon+žep PEAK Fitness CHILL 0,75l, Lila	24,99 €

PEAK FITNESS CHILL 0,75l

28351	CamelBak bidon PEAK Fitness CHILL 0,75l, Črna	21,99 €
28353	CamelBak bidon PEAK Fitness CHILL 0,75l, Črna/Srebrna	21,99 €
29818	CamelBak bidon PEAK Fitness CHILL 0,75l, Lila	21,99 €

PEAK FITNESS CHILL 0,50l

28354	CamelBak bidon PEAK Fitness CHILL 0,50l, Črna	17,99 €
29819	CamelBak bidon PEAK Fitness CHILL 0,50l, Bela/Srebrna	17,99 €

PEAK FITNESS 0,75l

28356	CamelBak bidon PEAK Fitness 0,75l, Bela	15,99 €
28358	CamelBak bidon PEAK Fitness 0,75l, Črna	15,99 €

Cult d.o.o.
www.cult.si
Tržaška cesta 77
1370 Logatec
t: 0386 (0)1 754 22 00
e: veleprodaja@cult.si

STEKLENICE - kolekcija EDDY+

EDDY steklenice so namejene predvsem namizni, pisarniški ali pa uporabi v avtu, saj jih lahko uporabljamo z eno roko. Ustnik lahko ostane odprt, pijemo pa po klasičnem principu slamice.

Koda	Naziv	MPC z DDV
EDDY+ 1L		
29246	CamelBak EDDY+ steklenica 1l Oxford/Oxford Modra	18,99 €
29247	CamelBak EDDY+ steklenica 1l Deep Magenta/Magenta	18,99 €
29248	CamelBak EDDY+ steklenica 1l Charcoal/Oglje Siva	18,99 €
EDDY+ 0,75L		
29249	CamelBak EDDY+ steklenica 0,75l Charcoal/Oglje siva	15,99 €
29250	CamelBak EDDY+ steklenica 0,75l Oxford/Oxford Modra	15,99 €
29251	CamelBak EDDY+ steklenica 0,75l Hunter/Lovsko Zelena	15,99 €
29252	CamelBak EDDY+ steklenica 0,75l Lava/Lavino rdeča	15,99 €
29253	CamelBak EDDY+ steklenica 0,75l Yellow/Rumena	15,99 €
29254	CamelBak EDDY+ steklenica 0,75l Clear/Prozorna	15,99 €
29255	CamelBak EDDY+ steklenica 0,75l Spectra/Modra	15,99 €
29256	CamelBak EDDY+ steklenica 0,75l Deep Magenta/Magenta	15,99 €
EDDY+ 0,6L		
29259	CamelBak EDDY+ steklenica 0,6l, Charcoal/Oglje Siva	14,99 €
29260	CamelBak EDDY+ steklenica 0,6l Oxford/Oxford Modra	14,99 €
29261	CamelBak EDDY+ steklenica 0,6l Yellow/Rumena	14,99 €
29262	CamelBak EDDY+ steklenica 0,6l Spectra/Modra	14,99 €
29263	CamelBak EDDY+ steklenica 0,6l Deep Magenta/Magenta	14,99 €
29264	CamelBak EDDY+ steklenica 0,6l Clear/Prozorna	14,99 €

EDDY+ TERMO 0,6L

29257	CamelBak EDDY+ TERMO 0,6l, stekl Ocean/Modra	19,99 €
28719	CamelBak EDDY+ TERMO steklenica 0,6l, Sončni zahod	19,99 €

EDDY Kids TERMO 0,4L

29265	CamelBak EDDY KID'S TERMO 0,4l, Blue Rockets/modre Rakete	18,99 €
29266	CamelBak EDDY KID'S TERMO 0,4l, Pink Mermaids/Rožnata Morska Deklica	18,99 €
29820	CamelBak EDDY KID'S TERMO 0,4l, Scuba Sharks/Morski pes	19,99 €
29821	CamelBak EDDY KID'S TERMO 0,4l, Adventure Map/Avantura	19,99 €
29822	CamelBak EDDY KID'S TERMO 0,4l, Flower Power/Rožice	19,99 €

EDDY Kids 0,4L

29267	CamelBak EDDY KID'S 0,4l, UFO/Siva NLP	15,99 €
29268	CamelBak EDDY KID'S 0,4l, Sports Jam/Prozorna športnik	15,99 €
29269	CamelBak EDDY KID'S 0,4l, Unicorn Party/Rožnata Enorog	15,99 €
29270	CamelBak EDDY KID'S 0,4l, Heroes/Vijolična	15,99 €
26963	CamelBak EDDY KID'S 0,4l, Hammerheads/Modra Morski psi	15,99 €
26966	CamelBak EDDY KID'S 0,4l, Glitter Rainbows/Modra Mavrice	15,99 €
29823	CamelBak EDDY+ KID'S 0,4l, Hip Dinos/Dinozaver	15,99 €
29824	CamelBak EDDY+ KID'S 0,4l, Skate Monsters/Skate Pošasti	15,99 €
29825	CamelBak EDDY+ KID'S 0,4l, Let's Explore/Raziskovalec	15,99 €
29826	CamelBak EDDY+ KID'S 0,4l, Doodle Sport/Športnik	15,99 €
29827	CamelBak EDDY+ KID'S 0,4l, Unicorn Party/Enorog	15,99 €
29828	CamelBak EDDY+ KID'S 0,4l, Colorblock Butterflies/Metuljčki	15,99 €

Koda	Naziv	MPC z DDV
EDDY+ VACUUM TERMO 0,6l		
29271	CamelBak EDDY+ VACUUM 0,6l, Jet/Črna	34,99 €
29273	CamelBak EDDY+ VACUUM 0,6l, Navy/Modra	34,99 €
29829	CamelBak EDDY+ VACUUM 0,6l, Larkspur/Modra	34,99 €
29830	CamelBak EDDY+ VACUUM 0,6l, Plum/Lila	34,99 €
29831	CamelBak EDDY+ VACUUM 0,6l, Koi/Oranžna	34,99 €

STEKLENICE - kolekcija CHUTE MAG

Steklenica namenjena največjim pustolovščinam in preživljanju časa v naravi. Termo izvedba ohranja pijačo toplo do 6 ur in hladno do 48 ur, hkrati pa preprečuje kondenzacijo na zunanjih stenah.

CHUTE MAG 1,5L	26984 26983	
26983	CamelBak CHUTE MAG steklenica 1,5l, Charcoal/Oglje Siva	19,99 €
26984	CamelBak CHUTE MAG steklenica 1,5l, Clear/Prozorna	19,99 €
CHUTE MAG 1L		
26978	CamelBak CHUTE MAG steklenica 1l, Charcoal/Oglje Siva	18,99 €
26980	CamelBak CHUTE MAG steklenica 1l, Olive/Olivno zelena	18,99 €
29215	CamelBak CHUTE MAG steklenica 1l, Cardinal/Kardinalno rdeča	18,99 €
29216	CamelBak CHUTE MAG steklenica 1l, Lava/Lavino rdeča	18,99 €
29217	CamelBak CHUTE MAG steklenica 1l, Oxford/Oxford Modra	18,99 €

Cult d.o.o.
www.cult.si
Tržaška cesta 77
1370 Logatec
t: 0386 (0)1 754 22 00
e: veleprodaja@cult.si

CHUTE MAG 0,75L

26970	CamelBak CHUTE MAG steklenica 0,75l, Charcoal/Oglje Siva	15,99 €
29218	CamelBak CHUTE MAG steklenica 0,75l, Oxford/Oxford Modra	15,99 €
29219	CamelBak CHUTE MAG steklenica 0,75l, Hunter/Lovsko Zelena	15,99 €
26974	CamelBak CHUTE MAG steklenica 0,75l, Iris/Irisno Modra	15,99 €
26972	CamelBak CHUTE MAG steklenica 0,75l, Cardinal/Kardinalno rdeča	15,99 €
29220	CamelBak CHUTE MAG steklenica 0,75l, Lava/Lavino rdeča	15,99 €
29221	CamelBak CHUTE MAG steklenica 0,75l, Clear/Prozorna	15,99 €
29832	CamelBak CHUTE MAG steklenica 0,75l, Lupine/Lila	15,99 €
29833	CamelBak CHUTE MAG steklenica 0,75l, Deep Magenta/Magenta	15,99 €

CHUTE MAG 0,6L

26960	CamelBak CHUTE MAG steklenica 0,6l, Charcoal/Oglje Siva	14,99 €
29222	CamelBak CHUTE MAG steklenica 0,6l, Clear/Prozorna	14,99 €
29834	CamelBak CHUTE MAG steklenica 0,6l, True Blue/Modra	14,99 €
29835	CamelBak CHUTE MAG steklenica 0,6l, Lupine/Lila	14,99 €
29836	CamelBak CHUTE MAG steklenica 0,6l, Lava/Oranžna	14,99 €

CHUTE MAG 0,4L

29223	CamelBak CHUTE MAG steklenica 0,4l, Charcoal/Oglje Siva	14,99 €
29224	CamelBak CHUTE MAG steklenica 0,4l, Clear/Prozorna	14,99 €
29837	CamelBak CHUTE MAG steklenica 0,4l, Lupine/Lila	14,99 €
29838	CamelBak CHUTE MAG steklenica 0,4l, True Blue/Modra	14,99 €

Cult d.o.o.
www.cult.si
Tržaška cesta 77
1370 Logatec
t: 0386 (0)1 754 22 00
e: veleprodaja@cult.si

BIDONI - kolekcija CHUTE MAG VACUUM TERMO

CHUTE MAG Vacuum1,2l

Koda	Naziv	MPC z DDV
29839	CamelBak CHUTE MAG VACUUM 1,2l, Black/Črna	44,99 €
29840	CamelBak CHUTE MAG VACUUM 1,2l, Navy/modra	44,99 €
29841	CamelBak CHUTE MAG VACUUM 1,2l, Moss/Zelena	44,99 €

CHUTE MAG Vacuum 1l

Koda	Naziv	MPC z DDV
29842	CamelBak CHUTE MAG VACUUM 1l, Black/Črna	39,99 €
29843	CamelBak CHUTE MAG VACUUM 1l, Navy/Mornarsko modra	39,99 €
29844	CamelBak CHUTE MAG VACUUM 1l, Larkspur/Modra	39,99 €
29845	CamelBak CHUTE MAG VACUUM 1l, Moss/Zelena	39,99 €
29846	CamelBak CHUTE MAG VACUUM 1l, Plum/Lila	39,99 €
29847	CamelBak CHUTE MAG VACUUM 1l, Koi/Oranžna	39,99 €
29848	CamelBak CHUTE MAG VACUUM 1l, White/Bela	39,99 €

CHUTE MAG Vacuum 20oz

Koda	Naziv	MPC z DDV
29849	CamelBak CHUTE MAG VACUUM 0,6l, Black/Črna	34,99 €
29850	CamelBak CHUTE MAG VACUUM 0,6l, Navy/Mornarsko modra	34,99 €
29851	CamelBak CHUTE MAG VACUUM 0,6l, Larkspur/Modra	34,99 €
29852	CamelBak CHUTE MAG VACUUM 0,6l, Moss/Zelena	34,99 €
29853	CamelBak CHUTE MAG VACUUM 0,6l, Plum/Lila	34,99 €
29854	CamelBak CHUTE MAG VACUUM 0,6l, Koi/Oranžna	34,99 €
29855	CamelBak CHUTE MAG VACUUM 0,6l, Yellow/Rumena	34,99 €
29856	CamelBak CHUTE MAG VACUUM 0,6l, White/Bela	34,99 €

Cult d.o.o.
www.cult.si
Tržaška cesta 77
1370 Logatec
t: 0386 (0)1 754 22 00
e: veleprodaja@cult.si

STEKLENICE - kolekcija BECK

BECK VACUUM STAINLESS 0,6l

29228	CamelBak BECK VACUUM 0,6l, Black/Črna	29,99 €
29231	CamelBak BECK VACUUM 0,6l, Plum/Sliva Modra	29,99 €
29857	CamelBak BECK VACUUM 0,6l, Terracotta Rose/Rožnata	29,99 €
29858	CamelBak BECK VACUUM 0,6l, White/Bela	29,99 €

STEKLENICE - kolekcija HOT CAP

HOT CAP 0,6l

HOT CAP je predvsem namenjen ptiju kave, čaja ali pa drugih toplih napitkov kar iz pokrova. Pokrov je oblikovan tako, da je pitje možno iz vseh 360° površine.

29859	CamelBak HOT CAP VACUUM 0,6l, Black/Črna	29,99 €
29860	CamelBak HOT CAP VACUUM 0,6l, Navy/Mornarsko modra	29,99 €
29861	CamelBak HOT CAP VACUUM 0,6l, Moss/Zelena	29,99 €
29862	CamelBak HOT CAP VACUUM 0,6l, Plum/Sliva Modra	29,99 €

HOT CAP 0,4l

29863	CamelBak HOT CAP VACUUM 0,4l, Black/Črna	27,99 €
29864	CamelBak HOT CAP VACUUM 0,4l, Moss/Zelena	27,99 €
29865	CamelBak HOT CAP VACUUM 0,4l, Plum/Sliva Modra	27,99 €

FORGE KOLEKCIJA

29866	CamelBak FORGE VACUUM 0,5l, Black/Črna	29,99 €
29867	CamelBak FORGE VACUUM 0,5l, Stone/Peščena	29,99 €
29868	CamelBak FORGE VACUUM 0,5l, Blue Grey/Modra	29,99 €
29869	CamelBak FORGE VACUUM 0,5l, Cardinal/Rdeča	29,99 €

STEKLENICE ZA VSAK DAN

PIVOT STEKLENICE 1l

29872	CamelBak PIVOT Bottle 1l, Cloud/Bela	19,99 €
29873	CamelBak PIVOT Bottle 1l, Ice/Ledena	19,99 €
29874	CamelBak PIVOT Bottle 1l, Leaf/Zelena	19,99 €

Cult d.o.o.
www.cult.si
Tržaška cesta 77
1370 Logatec
t: 0386 (0)1 754 22 00
e: veleprodaja@cult.si

Koda	Naziv	MPC z DDV
PIVOT STEKLENICE 0,75l		
29875	CamelBak PIVOT Bottle 0,75l, Cloud/Bela	17,99 €
29876	CamelBak PIVOT Bottle 0,75l, Ice/Ledena	17,99 €
29877	CamelBak PIVOT Bottle 0,75l, Leaf/Zelena	17,99 €
CARRY CAP VACUUM TERMO NERJAVEČE JEKLO 1L		
29878	CamalBak CARRY CAP VACUUM 1l, Black/Črna	34,99 €
29879	CamalBak CARRY CAP VACUUM 1l, Larkspur/Modra	34,99 €
29880	CamalBak CARRY CAP VACUUM 1l,Terracotta Rose/Rožnata	34,99 €
29881	CamalBak CARRY CAP VACUUM 1l, White/Bela	34,99 €
29882	CamalBak CARRY CAP VACUUM 1l, Moss/Zelena	34,99 €
CARRY CAP VACUUM TERMO NERJAVEČE JEKLO 0,6L		
29883	CamalBak CARRY CAP VACUUM 0,6l, Black/Črna	29,99 €
29884	CamalBak CARRY CAP VACUUM 0,6l, Larkspur/Modra	29,99 €
29885	CamalBak CARRY CAP VACUUM 0,6l, Moss/Zelena	29,99 €
29886	CamalBak CARRY CAP VACUUM 0,6l,Terracotta Rose/Rožnata	29,99 €
29887	CamalBak CARRY CAP VACUUM 0,6l, White/Bela	29,99 €

DODARKI, REZERVNI DELI

29239

29244

18747

14243

16106

6349

29239	CamelBak PODIUM+ in PEAK Pokrov, črna	5,99 €
29240	CamelBak PODIUM++ Pokrovček ventila ustnika, proti blatu	5,99 €
29241	CamelBak EDDY+ pokrov z ustnikom in slamico, Črna	7,99 €
29242	CamelBak EDDY+ slamici in ustnik, prozorna, 2×2 kom	14,99 €
16106	CamelBak EDDY KID's pokrov z ustnikom in slamico, modra	7,99 €
29888	CamelBak EDDY KID's ustniki 4 kom, različne barve	14,99 €
14243	CamelBak EDDY KID'S slamici in ustnik, Modra, 2×2 kom	14,99 €
18747	CamelBak Kid's ustniki 4 kom, različne barve	19,99 €
29243	CamelBak HOT CAP pokrov Črna	7,99 €
29244	CamelBak CHUTE MAG pokrov Črna	8,99 €
29245	CamelBak CHUTE MAG vezica črna	5,99 €
6349	CamelBak Ščetka za bidon set	14,99 €

Cult d.o.o.
www.cult.si
Tržaška cesta 77
1370 Logatec
t: 0386 (0)1 754 22 00
e: veleprodaja@cult.si

KOLESARSKI NAHRBTNIKI

Nahrbtnik z ZAŠČITO

To je prava izbira za vse enduro in freeride kolesarje, ki si želijo dodatne zaščite hrbtenice. Zaščita je tudi snemljiva in jo lahko uporabimo samostojno.

Ščitnik prsnice

T.O.R.O. 8

T.O.R.O. 14

Chase Bike Vest

Stash Belt

Koda	Naziv	MPC z DDV
27988	CamelBak 20 Nahrbtnik TORO 14, s ščitnikom, 14l, Črna (brez meha)	129,99 €
27989	CamelBak 20 Nahrbtnik TORO 8, s ščitnikom, 8l, Črna (brez meha)	129,99 €
29889	CamelBak 20 Nahrbtnik CHASE VEST s ščitnikom, 8l, črna (brez meha)	129,99 €
29890	CamelBak 20 Nahrbtnik CHASE VEST 8l, 70oz, črna (brez meha)	99,99 €
29287	CamelBak 20 Nahrbtnik CHASE BIKE VEST 4, 50oz, 4l, Črna	89,99 €
27990	CamelBak 20 Ščitnik prsnice, Črna	89,99 €
29891	CamelBak 20 Pas STASH BELT, črna, vel. M	36,99 €
29892	CamelBak 20 Pas STASH BELT, črna, vel. L	36,99 €

Low Rider W

Sistem LR ponuja veliko več udobja in ravnotežja med vožnjo. Prenašanje težjega tovora je lažje in varnejše.

Luxe LR 14

Luxe 10

29281	CamelBak 20 Nahrbtnik LUXE LR 14, 100oz, 14l Črna	139,99 €
29893	CamelBak 20 Nahrbtnik LUXE 10, 100oz, 10l Črna	99,99 €
29894	CamelBak 20 Nahrbtnik LUXE 10, 100oz, 10l Mineralno modra	99,99 €
29286	CamelBak 20 Nahrbtnik W' CHASE BIKE VEST 50oz, 4l, Črna	89,99 €

Low Rider

HAWG LR 20

MULE LR 15

Repack SkyLine LR4

29282	CamelBak 19 Nahrbtnik HAWG LR 20, 100oz, 20l, Črna	149,99 €
29895	CamelBak 20 Nahrbtnik HAWG LR 20, 100oz, 20l, Peščena	149,99 €
29283	CamelBak 19 Nahrbtnik MULE LR 15, 100oz, 15l, Črna	139,99 €
29284	CamelBak 19 Nahrbtnik MULE LR 15, 100oz, 15l, Siva/Rjava	139,99 €
27995	CamelBak 19 Pas Repack SkyLine LR 4, 50oz, 4l, Črna	69,99 €

Koda	Naziv	MPC z DDV

Bike

23517

23519

29277

29898

29897

23517	CamelBak 20 Nahrbtnik MULE 12 100oz, 12l, Črna	99,99 €
23519	CamelBak 20 Nahrbtnik MULE 12 100oz, 12l, Rdeča	99,99 €
29277	CamelBak 20 Nahrbtnik MULE 12 100oz, 12l, Rjava/Kamuflažna	99,99 €
29896	CamelBak 20 Nahrbtnik MULE 12 100oz, 12l, Črna	99,99 €
29897	CamelBak 20 Nahrbtnik MULE 12 100oz, 12l, Peščena	99,99 €
29898	CamelBak 20 Nahrbtnik MULE 12 100oz, 12l, Rdeča	99,99 €
29899	CamelBak 20 Nahrbtnik MULE 12 100oz, 12l, Modra	99,99 €
29900	CamelBak 20 Nahrbtnik LOBO 9 100oz, 9l, Črna	89,99 €
29901	CamelBak 20 Nahrbtnik LOBO 9 100oz, 9l, Peščena	89,99 €
29902	CamelBak 20 Nahrbtnik LOBO 9 100oz, 9l, Modra	89,99 €

29899

29900

29901

29902

23523	CamelBak 19 Nahrbtnik ROGUE 5 85oz, 5l, Črna	59,99 €
23524	CamelBak 19 Nahrbtnik ROGUE 5 85oz, 5l, Rdeča	59,99 €
23525	CamelBak 19 Nahrbtnik HYDROBAK 50oz, Črna	43,99 €
6261	CamelBak 19 Nahrbtnik Unbottle 100oz, Modra/Siva	43,99 €

23525

23524

23523

6261

Cult d.o.o.
www.cult.si
Tržaška cesta 77
1370 Logatec
t: 0386 (0)1 754 22 00
e: veleprodaja@cult.si

Koda	Naziv	MPC z DDV

TEKAŠKI NAHRBTNIKI

28005

28000, 28001

28002

28003, 28004

23534

28001	CamelBak 19 Nahrbtnik NANO VEST 3, Mehki Bidon 2×0,5l, Črna, Vel M	89,99 €
28000	CamelBak 19 Nahrbtnik NANO VEST 3, Mehki Bidon 2×0,5l, Črna, Vel L	89,99 €
28002	CamelBak 19 Nahrbtnik ULTRA 10 Vest, 10l, Meh 2l, Črna	119,99 €
23534	CamelBak 19 Nahrbtnik CIRCUIT VEST, Meh 1,5l, Črna	79,99 €
28005	CamelBak 19 Nahrbtnik CIRCUIT VEST, Meh 1,5l, Rdeča	79,99 €
23535	CamelBak 19 Nahrbtnik CIRCUIT VEST, 50oz, Rumena/Srebrna	79,99 €

23531

23532
23533

23537

28006

23536

23531	CamelBak 19 Nahrbtnik ULTRA 10 Vest, 10l, Rumena/Srebrna	119,99 €
28003	CamelBak 19 Nahrbtnik ULTRAPRO Vest, 1l Modra, Mehki Bidon 2×0,5l, Vel. M	99,99 €
28120	CamelBak 19 Nahrbtnik ULTRAPRO Vest, 1l Modra, Mehki Bidon 2×0,5l, Vel. S	99,99 €
23533	CamelBak 19 Nahrbtnik ULTRAPRO Vest, 1l Rumena/Srebrna vel. L	99,99 €
23532	CamelBak 19 Nahrbtnik ULTRAPRO Vest, 1l Rumena/Srebrna vel. M	99,99 €
28006	CamelBak 19 Nahrbtnik OCTANE XCT, Meh 2l, 7l, Črna	79,99 €
23536	CamelBak 19 Nahrbtnik OCTANE XCT, Meh 2l, 7l, Rumena/Črna	79,99 €
23537	CamelBak 19 Nahrbtnik OCTANE DART, 50oz, Črna	59,99 €

Pasovi za tek

Tekaški pas poskrbi, da boste s sabo na tek vedno vzeli vašo hidracijo, ki vas med vadbo ne bo ovirala. V pasovih je dovolj prostora tudi za manjše prigrizke, ključe, telefon in denar.

23538 23540

29288

28365

23538	CamelBak 19 Pas za tek ULTRA BELT, Mehek Bidon, Črna XS/S	44,99 €
23540	CamelBak 19 Pas za tek ULTRA BELT, Mehek Bidon, Črna M/L	44,99 €
29288	CamelBak 19 Pas za tek FLOW BELT bidon DIRT 0,62l, Črna	43,99 €
28365	CamelBak 19 Pas za tek FLOW BELT bidon DIRT 0,62l, Rjava/Kamuflažna	43,99 €

Koda	Naziv	MPC z DDV

Držala

Tekaško držalo bidona omogoča lažjo nošenje vaše hidracije na krajših tekih. Poleg samega bidona lahko v žepek posrpavite še tri najnujneše stvari: ključe, kartico in telefon

23543

28008

29289

29290

29291

23543	CamelBak 19 Držalo ULTRA HANDHELD CHILL, 0,5l, Črna	49,99 €
28008	CamelBak 19 Držalo ULTRA HANDHELD, 0,5l, Črna	34,99 €
29289	CamelBak 19 Držalo QUICK GRIP CHILL Podium 0,5l Črna	25,99 €
29290	CamelBak 19 Držalo QUICK GRIP CHILL Podium 0,5l Modra	25,99 €
29291	CamelBak 19 Držalo QUICK GRIP CHILL Podium 0,5l Rdeča	25,99 €

NAHRBTNIKI ZA VSAK DAN

Quantico

Nahrbtnik Quantico si z vojaškimi nahrbtniki deli enako tehnologijo. Kar pomeni, da je udoben za nošenje, tovor pa z lahkoto organizirate. Dovolj prostora je tudi za računalnik ali tablico, ob straneh pa so dadani predali za steklenico.

23668

23667

23667	CamelBak 18 Nahrbtnik Quantico Multicam	259,00 €
23668	CamelBak 18 Nahrbtnik Quantico Peščena	259,00 €

PIVOT - reciklirano

29916	CamelBak Pas PIVOT SLING, 3l, Črna	36,99
29917	CamelBak Nahrbtnik PIVOT ROLL TOP, Črna	59,99
29918	CamelBak Torba PIVOT TOTE, Črna	69,99

Cult d.o.o.
www.cult.si
Tržaška cesta 77
1370 Logatec
t: 0386 (0)1 754 22 00
e: veleprodaja@cult.si

Koda	Naziv	MPC z DDV

MEHOVI

23491

23492

23493

23494

23479

23491	CamelBak Meh CRUX 3l	44,99 €
23492	CamelBak Meh CRUX 3l LUMBAR	49,99 €
23493	CamelBak Meh CRUX 2l	36,99 €
23494	CamelBak Meh CRUX 1,5l	29,99 €
23479	CamelBak mehki bidon QuickStow Flask, modra, 0,5l	29,99 €

DODATKI, NADOMESTNI DELI

23593

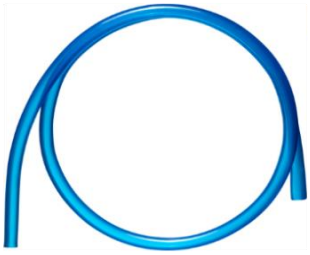
23592

23591

23590

557

7549

479

17806

17805

7249

23592	CamelBak Cev nadomestna CRUX Replacement Tube	14,99 €
23593	CamelBak Cev Termo za CRUX Insulated Tube	24,99 €
23591	CamelBak Ventil On/Off CRUX 45°	8,99 €
557	CamelBak Big bite valve blue Ustnik	7,99 €
7549	CamelBak Pokrivalo Rain Cover MULE	19,99 €
17806	CamelBak Torbica za orodje	24,99 €
23590	CamelBak Sušilec meha CRUX Reservoir Dryer	13,99 €
479	CamelBak Brush kit Set ščetk za meh	13,99 €
559	CamelBak Ustnik Ergo HydroLock Ventil ustnika kotni	8,99 €
7294	CamelBak Pure Flow cev za AntiDote meh	9,99 €
17805	CamelBak Magnetno držalo cevke CRUX, Magnetic Tube Trap	14,99 €
552	CamelBak Bite valve cover Pokrov ustnika za cev meha	7,99 €

CULTd.o.o.
www.cult.si
Tržaška cesta 77
1370 Logatec
t: 0386 (0)1 754 22 00
e: veleprodaja@cult.si

CENIK IZDELKOV RSP 2020

MASTI

Koda	RSP koda	Naziv	MPC z DDV
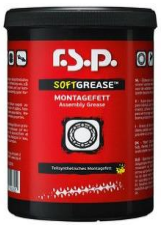		**Univerzalna vodoodporna litijeva mast** na osnovi polsintetičnih mineralnih olj. Odlične mazalne lastnosti, izjemna oprijemljivost in zaščita proti rji. Mast je odporna na slano vodo, oksidante in staranje. Uporablja za mazanje ležajev, menjalnikov, pletenic, zavornih čeljusti vijačnih spojev, sedežnih opor in pri vseh drugih montažnih delih. Mast naj enostavnerje nanašamo z manjšim čopičem.	
4184	62035	Mast Softgrease 500 gr.	**43,90 €**
		Namenska mast za mazanje krigličnih ležajev. Mast je vodoodporna, visokotlačna in zelo obstojna. Za manjše trenje je dodan PTFE (teflon). Mast se zaradi svoje lepljivosti razporedi po celotni površini ležaja (tudi kroglic) in tam ostane ter tako zaščiti ležaj pred korozijo ter zmanjša kotalni upor. Mast najbolje deluje v temperaturah od -15 do +80C	
16728	62011	Mast Bearing Buster 50 ml tuba	**8,99 €**
18731	62007	Mast Bearing Buster 500 ml	**43,90 €**
		Namenska mast za uporabo v račnah. Značilnost te skoraj tekoče masti, je da ni lepljiva je visokotlačna, vodoodoprna in deluje v temperaturnem območju od -30 do +100C. Te lastnosti zagotavljajo najboljše možno delovanje račne. Go Flow tudi zmanjšuje zvok račne, ki je lahko v komninaciji z karbonskimi obročni še posebej moteč.	
27982	62107000	Mast Go Flow 500 g	**43,90 €**

PASTE

Koda	RSP koda	Naziv	MPC z DDV
		Namenska montažna pasta za sestavo koles. Pasta je temperaturno ter vodoodporna ter ne vsebuje zraka (Klasične masti vsebujejo zrak, ki jo pri montaži izpodrivajo.). Pasta pri montaži ostane na svojem mestu in s tem preprečuje neželjeno škripanje, ki nastane na spojih med okvirjem in komponentami. Pasta je primerna za uporabo na železnih, aluminijastih, titanium ter karbonskih okvirjih.	
27985	62048000	Pasta Creak Freak 50 g tuba	**9,99 €**
27984	62047000	Pasta Creak Freak 500 g	**43,90 €**

MAZIVA ZA VERIGE

Koda	RSP koda	Naziv	MPC z DDV
		Namensko mazivo v spreju za verigo, ki vsebuje keramiko. Specifične lastnosti keramičnega suhega maziva zagotavljajo dobre mazalne lastnosti ter zaradi antistatičnih lastnosti preprečuje oprijem umazanije. Mazivo se v krajšem času po nanosu posuši in je povsem suho vendar zagotavlja dobre mazalne lastnosti istočasno pa nudi minimalo trenje ter s tem nudi najboljši možen iskoristek prenosa moči kolesarja.	
8263	62006	Spray za verigo Ceramic Dynamic 200 ml	**13,99 €**

CULTd.o.o.
www.cult.si
Tržaška cesta 77
1370 Logatec
t: 0386 (0)1 754 22 00
e: veleprodaja@cult.si

MAZIVA ZA VERIGE

Koda	RSP koda	Naziv	MPC z DDV
		Namensko mazalno olje za verige za mokro vreme. Za najboljše mazalne lastnosti je olju dodan PTFE (teflon). Za preprečevanje izpiranja maziva z verige so dodani editivi, ki zagotavljajo vodoodpornost olja.	
4191	62044	Olje Black Oil 50 ml	**6,49 €**
		Namensko mazalno olje za verige za suho vreme. Za najboljše mazalne lastnosti je olju dodan PTFE (teflon) ter dodatki, ki preprečujejo oprijem prahu na verigo.	
4209	62045	Olje Red Oil 50 ml	**6,49 €**
4208	62046	Olje Red Oil 1000 ml	**38,99 €**

OLJA IN MAZIVA ZA VZMETENJE

Koda	RSP koda	Naziv	MPC z DDV
		Namensko olje za hidravlične vilice in amortizerje. Zagotavlja optimalno dušenje, zmanjša obrabo, preprečuje penjenje in ščiti pred korozijo. Na voljo v različnih viskoznostih: 2,5, 5, 7,5, 10, 15 wt.	
4199	52065002	Olje za vilice in amortizer Damp Champ 2,5 wt 250 ml.	**12,19 €**
4203	52065005	Olje za vilice in amortizer Damp Champ 5 wt 250 ml.	**12,19 €**
4204	52065007	Olje za vilice in amortizer Damp Champ 7,5 wt 250 ml.	**12,19 €**
4192	52065010	Olje za vilice in amortizer Damp Champ 10 wt 250 ml.	**12,19 €**
4207	52065015	Olje za vilice in amortizer Damp Champ 15 wt 250 ml.	**12,19 €**
4197	62072002	Olje za vilice in amortizer Damp Champ 2,5 wt 1lt.	**31,99 €**
4201	62072005	Olje za vilice in amortizer Damp Champ 5 wt 1lt.	**31,99 €**
4205	62072007	Olje za vilice in amortizer Damp Champ 7,5 wt 1lt.	**31,99 €**
4193	62072010	Olje za vilice in amortizer Damp Champ 10 wt 1 lt.	**31,99 €**
4195	62072015	Olje za vilice in amortizer Damp Champ 15 wt 1 lt	**31,99 €**
		Namenska mast za amortizerje in vilice. V vodi netopna mast (brez litija), je namenjena podmazovanju vseh vrst tesnil in ležajev v vilicah in amortizerjih. Slick Kick se uporablja za mazanje vseh premikajočih se delov in tesnil v vilicah ter amortizerjih.	
27986	62606000	Mazivo Slick Kick 8g	**3,49 €**
4186	62600	Mazivo Slick Kick 50 ml	**10,99 €**
4187	62601	Mazivo Slick Kick 500 ml	**45,90 €**

CULT d.o.o.
www.cult.si
Tržaška cesta 77
1370 Logatec
t: 0386 (0)1 754 22 00
e: veleprodaja@cult.si

OLJA IN MAZIVA ZA VZMETENJE

Koda	RSP koda	Naziv	MPC z DDV
		RSP mazivo za vzmetenje Hyper wiper zmanjšuje trenje drsne površine vzmetnih vilic in amortizerjev ter ohranja protiprašna tesnila prožna in s tem izboljšuje delovanje vzmetenja (Predvsem izboljšuje delovanje vzmetenja ob manjših udarcih.). Uporaba: Nekaj kapljic olja Hyper wiper nanesite na drsnike nad protiprašna tesnilna ter vzmetenje nekajkrat stisnite nato drsnike ter tesnila obrišite s čisto suho krpo. Postopek lahko ponavljate po vsaki vožnji.	
29583	62067000	RSP mazivo za vzmetenje Hyper wiper 50 ml	**9,49 €**
		Namensko mazivo za kolesarsko vzmetenje. Air Fluid zmanjšuje trenje in preprečuje obrabo. Je odporen na staranje in je tudi hkrati protikorozijska zaščita. Air Fluid se ne peni in je toplotno obstojen.	
	62603000	Mazivo Air Fluid 8 ml	**3,49 €**
19359	62603000	Mazivo Air Fluid 250 ml	**13,99 €**
	62603000	Mazivo Air Fluid RS 250 ml	**12,99 €**
	62610002	Mazivo Air Fluid gold 250 ml	**9,99 €**
17913	62603001	Mazivo Air Fluid 10 l	**299,90 €**
		No Stick Slip je dodatek za zmanjševanje trenja kolesarskega vzmetenja. oljem No Stick Slip dodamo mazalnim oljem v vilicah (3-5%). Dodatek zmanjša trenje in s tem izboljševanje delovanja vilice. Z zmanjševanjem trenja se podaljšuje tudi življenjska doba zgornjih nog in testnil ter drsnikov.	
	62605000	Mazivo dodatek No Stick Slip 8 ml	**3,49 €**
19360	62604000	Mazivo dodatek No Stick Slip 50 ml	**10,49 €**
17363	62604005	Mazivo dodatek No Stick Slip 5 lt	**299,90 €**
		Namenska maziva za servis Cannondale Lefty vzmetenja. Izdelki so bil razviti v sodelovanjem s proizvajalcem koles Cannondale.	
16359	62603000	RSP Lefty servis set 10ml Lube + 50ml Cleaner	**9,99 €**
	62076000	RSP Lefty olje 1 l	**54,90 €**
	62106000	RSP Lefty Ocho Servis Kit (Lefty Clean 50 ml+Ocho olje 10ml + SlickKick 8g)	**13,99 €**
	62077000	RSP Lefty Ocho olje 1l	**54,90 €**

CULT d.o.o.
www.cult.si
Tržaška cesta 77
1370 Logatec
t: 0386 (0)1 754 22 00
e: veleprodaja@cult.si

UNIVERZALNA ČISTILA

Koda	RSP koda	Naziv	MPC z DDV
		Namensko bio razgradljivo čistilo za pranje koles. Čistilo razpršimo po kolesu in ga pustimo delovati par minut nato pa ga speremo s tekočo vodo. Čistilo po čiščenju naredi zaščitni film po vsej pobršini kolesa. Muddy Buddy ščiti vaše kolo ter naravo!	
4167	62071000	Čistilo Muddy Buddy 500 ml	**10,99 €**
	62071010	Čistilo Muddy Buddy 10 l	49,90 €
		Namensko čistilo za pranje komponent z RSP Microclean čistilno napravo. Čistilo se lahko uporablja tudi brez naprave. Po čiščenju nastane tanek zaščitni sloj, ki odbija vodo in ščiti proti koroziji. Čistilo ne vsebuje agresivnih in jedkih snovi ter je okolju prijazno. Čistilo nanesemo in ga pustimo delovati 2 minuti ter ga nato speremo z pomočjo vode in krtačke.	
796	62033000	Čistilo Bike & Chain Cleaner 10l	**139,90 €**

ČISTILA ZA VERIGE

Koda	RSP koda	Naziv	MPC z DDV
		Namensko čistilo za verigo na osnovi mešanice ogljikovodikov z izjemno močjo raztapljanja masti. Po čiščenju nastane na vseh notranjih in zunanjih delih verige tanek zaščitni sloj, ki odbija vodo in ščiti proti koroziji. Čistilo ne vsebuje agresivnih in jedkih snovi ter je okolju prijazno. Čistilo nanesemo na verigo in ga pustimo delovati 2 minuti ter ga nato speremo z pomočjo vode in krtačke.	
4172	62008	Čistilo za verigo Jacky Chain 500 ml	**13,99 €**
Koda	RSP koda	Naziv	MPC z DDV
		Namensko čistilo za verigo na osnovi mešanice ogljikovodikov z izjemno močjo raztapljanja masti. Po čiščenju nastane na vseh notranjih in zunanjih delih verige tanek zaščitni sloj, ki odbija vodo in ščiti proti koroziji. Čistilo ne vsebuje agresivnih in jedkih snovi ter je okolju prijazno. **Čistilu je priložen čistilec verige** s katerim enostavno očistimo verigo kar na kolesu.	
	62010000	Čistilna posoda za verigo Dirt Trap	**16,99 €**
8268	62012001	Čistilo Chaincleaner Set	**35,99 €**

ČISTILA ZA DISK ZAVORE

Koda	RSP koda	Naziv	MPC z DDV
		Namenski čistilni sprej za čiščenje disk zavor. Visoko kvalitetni sprej je posebej izdelan za čiščenje kolesarskih disk zavor in ne uničuje barve okvirja. Njegova čistilna moč razgradi vse maščobe in umazanijo ter tako izboljšuje zavorno moč ter preprečuje nažljeno cviljenje zavor.	
4166	62051	Čistilo Brake Shake 500ml	**10,99 €**

CULT d.o.o.
www.cult.si
Tržaška cesta 77
1370 Logatec
t: 0386 (0)1 754 22 00
e: veleprodaja@cult.si

ČISTILA ZA ROKE

Koda	RSP koda	Naziv	MPC z DDV
		Čistilo za roke učinkovito in hitro odstrani najbolj trdovratno umazanijo, olja in različne masti. Ni agresivno, ne vsebuje fosfatov in trdih abrazivov v obliki peska.	
4174	62050	Čistilo za roke Handcleaner 10 kg	**99,99 €**
17362	62049	Čistilo za roke Handcleaner 500gr	**11,69 €**

OLJA ZA DISK ZAVORE

Koda	RSP koda	Naziv	MPC z DDV
		Visoko zmogljivo zavorno olje za popolno delovanje zavor v vseh pogojih. Za razliko od običajnega zavornega olja DOT 4 ima olje DOT 5.1 za 30 stopinj višje vrelišče, kar pomeni boljšo zavorno moč in daljšo življensko dobo.	
6496	62025001	Olje zavorno Brakefluid 250 ml	**15,99 €**

ORODJA

Koda	RSP koda	Naziv	MPC z DDV
		Orodje za demontažo drsnikov na amortizerjih. Orodje je primerno za demontažo drsnikov dimenzije 13,85mm.	
6143	62946001	Orodje za demontažo drsnikov 13,85 mm	**39,90 €**
		Pištola za nanašanje masti. Robustna konstrukcija in vzmet v cilindru za potiskanje masti v dozirno šobo, zagotavljata brezhibno delovanje.	
4212	62019	Pištola Grease Gun	**43,99 €**

Koda	RSP koda	Naziv	MPC z DDV
		Pištola za nanašanje masti. Robustna konstrukcija in vzmet v cilindru za potiskanje masti v dozirno šobo, zagotavljata brezhibno delovanje. Pištola je namenjena za profesionalno uporabo v servisih.	
8270	62024	Pištola Grease Gun Professional	**64,90 €**

Koda	RSP koda	Naziv	MPC z DDV
		Rezervna krtača za napravo Microclean.	
4214	62023005	Ščetka za napravo za čiščenje Microclean Partcleaner	**32,99 €**
		Univerzalna čistilna naprava za čiščenje in razmaščevanje motorističnih, kolesarskih in drugih manjših sestavnih strojnih delov.	
4190	62023	Naprava za čiščenje Microclean Partcleaner	**1.499,00 €**

Cult d.o.o.
www.cult.si

Tržaška cesta 7
1370 Logatec
t: 0386 (0)1 754 22 00
e: veleprodaja@cult.si

CENIK IZDELKOV WTB

PLAŠČI CESTNI

Koda		Razred	MPC z DDV
	EXPOSURE ima gladek srednji del profila za kar se da malo trenja, ob straneh pa tubeless pnevmatika z grobo površino omogoča veliko oprijema v ovinkih na različnih površinah.		
W010-0693	Exposure 700 x 30c Road TCS Tire (tan sidewall)	Road TCS	51,99 €
W010-0639	Exposure 700 x 30c Road TCS Tire	Road TCS	51,99 €
W010-0813	Exposure 700 x 36c Road TCS Tire	Road TCS	51,99 €
W010-0814	Exposure 700 x 36c Road TCS Tire (tan sidewall)	Road TCS	51,99 €
	EXPANSE ima prav tako gladek srednji profil za zmanjšanje trenja, stranice pa imajo več minimalnega profila, kar pomeni več oprijema na nepredvidljivih asfaltnih površinah.		
W010-0815	Expanse 700 x 32c Road TCS Tire	Road TCS	51,99 €
W010-0816	Expanse 700 x 32c Road TCS Tire (tan sidewall)	Road TCS	51,99 €
	BYWAY je pnevmatika namenjena avanturam tako na zbitih podlagah kot na makadamu. Blagi prehod med gladkim osrednjim in bolj grobim zunanjim profilom predstavlja učinkovito razmerje med ohranjanjem hitrosti in dobrim oprijemom tudi v blatu in pesku.		
W010-0677	Byway 650 x 47c Road TCS Tire (tan sidewall)	Road TCS	51,99 €
W010-0701	Byway 650 x 47c Road TCS Tire	Road TCS	51,99 €
W010-0821	Byway 700 x 34 Road TCS Tire	Road TCS	51,99 €
W010-0822	Byway 700 x 34 Road TCS Tire (tan sidewall)	Road TCS	51,99 €
W010-0823	Byway 700 x 40 Road TCS Tire	Road TCS	51,99 €
W010-0824	Byway 700 x 40 Road TCS Tire (tan sidewall)	Road TCS	51,99 €
W010-0819	Byway 700 x 44 Road TCS Tire	Road TCS	51,99 €
W010-0820	Byway 700 x 44 Road TCS Tire (tan sidewall)	Road TCS	51,99 €
	HORIZON predstavlja cestno ''plus'' pnevmatiko, z več volumna. Več volumna pa pomeni tudi več oprijema, zato se zabava na turi nadaljuje tudi, ko zmanka asfaltne ceste.		
W010-0640	Horizon 650 x 47c Road TCS Tire (tan sidewall)	Road TCS	51,99 €
W010-0698	Horizon 650 x 47c Road TCS Tire	Road TCS	51,99 €
	VENTURE je plašč katerega boste montirali na kolo in nanj z lahkoto pozabili. Je namreč najbolj vsestranskih plašč za makadam, saj ponuja oprijem v vseh razmerah, še vedno pa je dovolj hiter. Poleg več oprijema, ponuja plašč tudi več stranske zaščite proti predrtju.		
W010-0760	Venture 650 x 47c Road TCS Tire (tan sidewall)	Road TCS	51,99 €
W010-0825	Venture 650 x 47c Road TCS Tire	Road TCS	51,99 €
W010-0803	Venture 700 x 40c Road TCS Tire	Road TCS	51,99 €
W010-0804	Venture 700 x 40c Road TCS Tire (tan sidewall)	Road TCS	51,99 €
W010-0807	Venture 700 x 50 Road TCS Tire	Road TCS	51,99 €
W010-0808	Venture 700 x 50 Road TCS Tire (tan sidewall)	Road TCS	51,99 €

Koda		Razred	MPC z DDV
	THICKSLICK je plašči za urbana kolesa. Dvojna, odebeljena vrhnja plast, preprečuje obrabo in predrtje. Mimogrede, izgledajo super!		
W010-0616	ThickSlick 700x25c Flat Guard Tire	Flat Guard	32,90 €
W010-0610	ThickSlick 700x25c Comp Tire	Comp	26,90 €
W010-0645	ThickSlick 700x25c Comp White Tire	Comp	26,90 €
W010-0617	ThickSlick 700x28c Flat Guard Tire	Flat Guard	32,90 €
W010-0611	ThickSlick 700x28c Comp Tire	Comp	26,90 €
W010-0658	ThickSlick 2.0 26" Comp Tire	Comp	26,90 €
W010-0607	ThickSlick 1.95 27.5" Comp Tire	Comp	26,90 €
W010-0613	ThickSlick 2.1 29" Comp Tire	Comp	26,90 €
	SLICK predstavlja gladek plašč za 29-palčna kolesa. Namenjeni uporabi na asfaltnih površinah.		
W010-0491	Slick 2.2 29” Comp Tire	Comp	29,90 €

PLAŠČI CX

Koda		Razred	MPC z DDV
	SENDERO je pnevmatika za vse tiste, ki se nočejo znoreti le na gorskem kolesu. Agresiven profil ponuja, kar se da veliko oprijema v blatu in spolzkem terenu. Srednji profil je bolj skupaj, za čim manj trenja, med tem ko je zunanji profil odprt, da se lahko vsidra v podlago.		
W010-0759	Sendero 650 x 47c Road TCS Tire (tan sidewall)	Road TCS	51,99 €
W010-0826	Sendero 650 x 47c Road TCS Tire	Road TCS	51,99 €
	CROSSWOLF prevozi progo na dirki ali stezice blizu doma, brez največjih težav. Ponuja neverjeten oprijem in stabilnost, kljub svoji nizki teži.		
W010-0535	Crosswolf 700 x 32c TCS Light Fast Rolling Tire	TCS Light FR	44,90 €
	CROSS BOSS odlikujejo volumen, hitrost in konstantnost, kar vas bo gnalo. da še bolj pritisnete v ovinke pred sabo. Od makadama do ciklokros prog, Cross Boss bo kos vsemu.		
W010-0564	Cross Boss 700 x 35c TCS Light Fast Rolling Tire	TCS Light FR	45,50 €
W010-0675	Cross Boss 700 x 35c TCS Light Fast Rolling Tire (tan sidewall)	TCS Light FR	45,50 €
	NANO je hitrost. Skoraj neprekinjen srednji porfil ponuja minimalno trenje, v ovinkih pa za največ oprijema še vedno poskrbi bolj redek profil. Večji volumen omogoča manj zraku v pnevmatiki in s tem udobnejšo vožnjo ne, da bi pri tem kompenzirali na hitrosti.		
W010-0578	Nano 700 x 40c TCS Light Fast Rolling Tire	TCS Light FR	49,90 €
W010-0692	Nano 700 x 40c TCS Light Fast Roll Tire (tan sidewall)	TCS Light FR	49,90 €
W010-0523	Nano 700 x 40c Comp Tire	Comp	24,90 €
W010-0528	Nano 2.1 29" TCS Light Fast Rolling Tire	TCS Light FR	53,90 €

Koda		Razred	MPC z DDV
	RESOLUTE je plašč za vse dni v letu. Je idealna za vse tiste, ki menijo, da potrebujemo samo eno pnevmatiko za vse fure. Namontiraj in pozabi.		
W010-0681	Resolute 700 x 42c TCS Light Fast Rolling Tire (tan sidewall)	TCS Light FR	49,99 €
W010-0682	Resolute 650 x 42c TCS Light Fast Rolling Tire (tan sidewall)	TCS Light FR	49,99 €
	RIDDLER predstavlja enako prioriteto hitrosti in oprijemu. Odlično se odreže v različnih pogojih, z več volumna pa omgoča odpiranje novih obzorji v makadamskih užitkih.		
W010-0641	Riddler 700 x 37c TCS Light Fast Rolling Tire	TCS Light FR	49,99 €
W010-0694	Riddler 700 x 37c Light Fast Rolling Tire (tan sidewall)	TCS Light FR	49,99 €
W010-0642	Riddler 700 x 45c TCS Light Fast Rolling Tire	TCS Light FR	49,99 €
W010-0695	Riddler 700 x 45c Light Fast Rolling Tire (tan sidewall)	TCS Light FR	49,99 €
W010-0636	Riddler 2.25 29" TCS Light Fast Rolling Tire	TCS Light FR	49,99 €

PLAŠČI MTB

Koda		Razred	MPC z DDV
	NINE LINE je hiter plašč, posut z majhnim in gostim profilom, ki omogoča manj trenja in predvidljiv oprijem v ovinkih.		
W010-0520	Nine Line 2.25 29" TCS Light Fast Rolling Tire	TCS Light FR	53,90 €
	RANGER je pnevmatika, na katero boste lahko pozabili, da je na vašem jeklenem konjičku. Zgoščen srednji profil pomaga ohranjati hitrost in malo trenja, bolj odprt stranski profil, pa se lažje zarije v podlago med zavijanjem. Je pravi XC plašč za vse tekmovalce in rekreativce.		
W010-0648	Ranger 2.8 26" TCS Light Fast Rolling Tire	TCS Light FR	51,99 €
W010-0608	Ranger 2.0 27.5 TCS Light Fast Rolling Tire	TCS Light FR	44,99 €
W010-0629	Ranger 2.8 27.5" TCS Light Fast Rolling Tire	TCS Light FR	51,99 €
W010-0655	Ranger 2.8 27.5" TCS Light High Grip Tire	TCS Light HG	51,99 €
W010-0654	Ranger 2.8 27.5" TCS Tough Fast Rolling Tire	TCS Tough FR	59,99 €
W010-0630	Ranger 3.0 27.5" TCS Light Fast Rolling Tire	TCS Light FR	51,99 €
W010-0638	Ranger 2.0 29” TCS Light Fast Rolling Tire	TCS Light FR	53,99 €
W010-0742	Ranger 2.25 29" TCS Light Fast Rolling Tire (tan sidewall)	TCS Light FR	53,99 €
W010-0667	Ranger 2.25 29" TCS Light Fast Rolling Tire	TCS Light FR	53,99 €
W010-0666	Ranger 2.25 29" TCS Light High Grip Tire	TCS Light HG	53,99 €
W010-0734	Ranger 2.4 29" TCS Slash Guard Light/TriTec High Grip Tire	TCS Light HG	59,99 €
W010-0735	Ranger 2.4 29" TCS Slash Guard Light/TriTec Fast Rolling Tire	TCS Light FR	59,99 €
W010-0789	Ranger 2.4 29" TCS Light Fast Rolling Tire	TCS Light FR	59,99 €
W010-0785	Ranger 2.4 29" TCS Light Fast Rolling Tire (tan sidewall)	TCS Light FR	59,99 €
W010-0817	Ranger 2.6 29" TCS Light Fast Rolling Tire	TCS Light FR	59,99 €
W010-0637	Ranger 3.0 29" TCS Light Fast Rolling Tire	TCS Light FR	62,99 €
	TRAIL BOSS je zdaj nadgrajen z agresivnejšim vzorcem profila, ki je potreben zaradi večjega volumna plašča. Med čepki je sedaj več prostora, kar ponuja boljši oprijem na mokrih in spolzkih površinah, še vedno pa je prisoten manj zaobljen profil pnevmatike.		
W010-0519	Trail Boss 2.25 29" TCS Light Fast Rolling Tire	TCS Light FR	53,99 €
W010-0518	Trail Boss 2.25 29" TCS Tough Fast Rolling Tire	TCS Tough FR	63,90 €
W010-0776	Trail Boss 2.4 27.5" TCS Tough/TriTec Fast Rolling Tire	TCS Tough FR	65,90 €

Koda		Razred	MPC z DDV
W010-0777	Trail Boss 2.4 27.5" TCS Slash Guard Light/TriTec Fast Rolling Tire	TCS Light FR	57,99 €
W010-0792	Trail Boss 2.4 27.5" TCS Light Fast Rolling Tire (tan sidewall)	TCS Light FR	57,99 €
W010-0778	Trail Boss 2.4 29" TCS Tough/TriTec Fast Rolling Tire	TCS Tough FR	69,90 €
W010-0779	Trail Boss 2.4 29" TCS Slash Guard Light/TriTec Fast Rolling Tire	TCS Light FR	59,99 €
W010-0791	Trail Boss 2.4 29" TCS Light Fast Rolling Tire (tan sidewall)	TCS Light FR	59,99 €
W010-0780	Trail Boss 2.6 27.5" TCS Tough/TriTec Fast Rolling Tire	TCS Tough FR	65,90 €
W010-0781	Trail Boss 2.6 27.5" TCS Slash Guard Light/TriTec Fast Rolling Tire	TCS Light FR	57,99 €
W010-0782	Trail Boss 2.6 29" TCS Tough/TriTec Fast Rolling Tire	TCS Tough FR	68,99 €
W010-0783	Trail Boss 2.6 29" TCS Slash Guard Light/TriTec Fast Rolling Tire	TCS Light FR	59,99 €

VIGILANTE je vsestranski plašč, ki se nikjer ne počuti bolje kot na enduro dirki. Vendar ta model ni namenjen samo tekmovanjem, z univerzalnim profilom in zmesjo gume ponuja zelo širok razpon uporabe. Izjemen je z vidika oprijema na najbolj neugodnih podlagah, preseneti pa s svojo hitrostjo.

W010-0536	Vigilante 2.3 26" Comp Tire	Comp	27,90 €
W010-0540	Vigilante 2.3 27.5" TCS Light Fast Rolling Tire	TCS Light FR	54,90 €
W010-0598	Vigilante 2.3 27.5" TCS Light High Grip Tire	TCS Light HG	54,90 €
W010-0541	Vigilante 2.3 27.5" TCS Tough Fast Rolling Tire	TCS Tough FR	59,99 €
W010-0542	Vigilante 2.3 27.5" TCS Tough High Grip Tire	TCS Tough HG	59,99 €
W010-0544	Vigilante 2.3 29" TCS Light Fast Rolling Tire	TCS Light FR	54,99 €
W010-0679	Vigilante 2.3 29" TCS Light High Grip Tire	TCS Light HG	54,99 €
W010-0545	Vigilante 2.3 29" TCS Tough Fast Rolling Tire	TCS Tough FR	62,99 €
W010-0680	Vigilante 2.3 29" TCS Tough High Grip Tire	TCS Tough HG	62,99 €
W010-0761	Vigilante 2.5 27.5" TCS Tough/TriTec High Grip Tire	TCS Tough HG	65,90 €
W010-0762	Vigilante 2.5 27.5" TCS Tough/TriTec Fast Rolling Tire	TCS Tough FR	65,90 €
W010-0763	Vigilante 2.5 27.5" TCS Slash Guard Light/TriTec High Grip Tire	TCS Light HG	59,99 €
W010-0793	Vigilante 2.5 27.5" TCS Light Fast Rolling Tire (tan sidewall)	TCS Light FR	51,99 €
W010-0764	Vigilante 2.5 29" TCS Tough/TriTec High Grip Tire	TCS Tough HG	69,90 €
W010-0765	Vigilante 2.5 29" TCS Tough/TriTec Fast Rolling Tire	TCS Tough FR	69,90 €
W010-0766	Vigilante 2.5 29" TCS Slash Guard Light/TriTec High Grip Tire	TCS Light HG	59,99 €
W010-0794	Vigilante 2.5 29" TCS Light Fast Rolling Tire (tan sidewall)	TCS Light FR	59,99 €
W010-0767	Vigilante 2.6 27.5" TCS Tough/TriTec High Grip Tire	TCS Tough HG	65,90 €
W010-0768	Vigilante 2.6 27.5" TCS Tough/TriTec Fast Rolling Tire	TCS Tough FR	65,90 €
W010-0769	Vigilante 2.6 27.5" TCS Slash Guard Light/TriTec High Grip Tire	TCS Light HG	59,99 €
W010-0770	Vigilante 2.6 29" TCS Tough/TriTec High Grip Tire	TCS Tough HG	69,90 €
W010-0771	Vigilante 2.6 29" TCS Tough/TriTec Fast Rolling Tire	TCS Tough FR	69,90 €
W010-0772	Vigilante 2.6 29" TCS Slash Guard Light/TriTec High Grip Tire	TCS Light HG	59,99 €
W010-0773	Vigilante 2.8 27.5" TCS Tough/TriTec High Grip Tire	TCS Tough HG	69,99 €
W010-0774	Vigilante 2.8 27.5" TCS Tough/TriTec Fast Rolling Tire	TCS Tough FR	69,99 €
W010-0775	Vigilante 2.8 27.5" TCS Slash Guard Light/TriTec High Grip Tire	TCS Light HG	59,99 €
W010-0795	Vigilante 2.8 29" TCS Tough/TriTech High Grip Tire	TCS Tough HG	71,99 €
W010-0796	Vigilante 2.8 29" TCS Tough/TriTech Fast Rolling Tire	TCS Tough FR	71,99 €
W010-0797	Vigilante 2.8 29" TCS Slash Guard Light/TriTech High Grip Tire	TCS Light HG	62,99 €

CONVICT je agresiven plašč, ki nudi maksimalno podporo kolesarju na najtežjih terenih. Inovativna razporeditev velikih in možnih čepov zagotavlja oprijem na najrazličnejših terenih pri zaviranju ali zavijanu.

W010-0632	Convict 2.5 27.5" TCS Tough High Grip Tire	TCS Tough HG	64,90 €

Koda		Razred	MPC z DDV
	JUDGE je najbolj grob plašč za zadnje kolo v WTB liniji, primeren je za spolzke in težavne spuste. Po sredini se čepki profila izmenjujeo med dolgimi in širokimi, kar združuje dober oprijem pri zaviranju in majhen kotalni upor. Močni stranski čepki pa se pri zavijanju vsidrajo v podlago.		
W010-0751	Judge 2.4 27.5" TCS Tough/TriTec High Grip Tire	TCS Tough HG	66,90 €
W010-0752	Judge 2.4 27.5" TCS Tough/TriTec Fast Rolling Tire	TCS Tough FR	66,90 €
W010-0755	Judge 2.4 29" TCS Tough/TriTec High Grip Tire	TCS Tough HG	69,90 €
W010-0756	Judge 2.4 29" TCS Tough/TriTec Fast Rolling Tire	TCS Tough FR	69,90 €
	VERDICT je vsestranski plašč, ki se nikjer ne počuti bolje kot na enduro dirki. Vendar ta model ni namenjen samo tekmovanjem, z univerzalnim profilom in zmesjo gume ponuja zelo širok razpon uporabe. Izjemen je z vidika oprijema na najbolj neugodnih podlagah, preseneti pa s svojo hitrostjo.		
W010-0743	Verdict 2.5 27.5" TCS Tough/TriTec High Grip Tire	TCS Tough HG	65,99 €
W010-0745	Verdict 2.5 27.5" TCS Slash Guard Light/TriTec High Grip Tire	TCS Tough FR	62,99 €
W010-0747	Verdict 2.5 29" TCS Tough/TriTec High Grip Tire	TCS Tough HG	69,99 €
W010-0749	Verdict 2.5 29" TCS Slash Guard Light/TriTec High Grip Tire	TCS Light HG	62,99 €
W010-0799	Verdict Wet 2.5 27.5" TCS Tough/TriTec High Grip Tire	TCS Tough HG	65,99 €
W010-0801	Verdict Wet 2.5 29" TCS Tough/TriTec High Grip Tire	TCS Tough HG	69,99 €

SEDEŽI

Koda		Razred	MPC z DDV
WTB TEST			
W065-0550	WTB Test Ride Program Kit, Pack of 16 pieces	Test	220,00 €
	SILVERADO Dolgo ravno sedišče omogoča kolesarju, da lahko med vožnjo v klanec sedi bolj na konici sedeža, širok zadnji del sedeža pa medtem poskrbi za e nakomerno porazdelitev pritiska na medenične kosti. Uporaba: enduro, DH, 4X, XC, cesta.		
W065-0574	Silverado Carbon Narrow Saddle	Carbon	206,99 €
W065-0575	Silverado Titanium Narrow Saddle	Titanium	119,99 €
W065-0576	Silverado Cromoly Narrow Saddle	Cromoly	69,99 €
W065-0577	Silverado Steel Narrow Saddle	Steel	36,99 €
W065-0578	Silverado Carbon Medium Saddle	Carbon	206,99 €
W065-0578	Silverado Titanium Medium Saddle	Titanium	119,99 €
W065-0579	Silverado Cromoly Medium Saddle	Cromoly	69,99 €
W065-0580	Silverado Steel Medium Saddle	Steel	36,99 €
	VOLT Izredno popularen sedež v treh različnih širinah za moške. Z namenom prileganja čim več različnim uporabnikom in njihovim potrebam, je Volt razširjen in ponuja različne pozicije sedenja.		
W065-0581	Volt Carbon Narrow Saddle	Carbon	206,99 €
W065-0582	Volt Titanium Narrow Saddle	Titanium	119,99 €
W065-0583	Volt Cromoly Narrow Saddle	Cromoly	69,99 €
W065-0584	Volt Steel Narrow Saddle	Steel	36,99 €
W065-0585	Volt Titanium Medium Saddle	Titanium	119,99 €
W065-0586	Volt Cromoly Medium Saddle	Cromoly	69,99 €
W065-0587	Volt Steel Medium Saddle	Steel	36,99 €
W065-0588	Volt Titanium Wide Saddle	Titanium	119,99 €
W065-0589	Volt Cromoly Wide Saddle	Cromoly	69,99 €
W065-0590	Volt Steel Wide Saddle	Steel	36,99 €

Cult d.o.o.
www.cult.si
Tržaška cesta 77
1370 Logatec
t: 0386 (0)1 754 22 00
e: veleprodaja@cult.si

Koda		Razred	MPC z DDV
	ROCKET je najbolj prepoznaven sedež podjetja WTB je temeljito prenovljen in na voljo v treh širinah. Edinstvena oblika zagotavlja poravnavo medeničnih kosti, ki izboljša izkoristek pedaliranja.		
W065-0591	Rocket Titanium Narrow Saddle	Titanium	119,99 €
W065-0593	Rocket Cromoly Medium Saddle	Cromoly	69,99 €
W065-0594	Rocket Steel Medium Saddle	Steel	36,99 €
W065-0595	Rocket Titanium Wide Saddle	Titanium	119,99 €
W065-0596	Rocket Cromoly Wide Saddle	Cromoly	69,99 €
W065-0597	Rocket Steel Wide Saddle	Steel	36,99 €
	SL 8 predstavlja Izpopolnjeno oblika MTB sedeža, ki ponuja novo definicijo udobja ob tako nizki teži. Udoben zadnji del zagotavlja brezskrbno večurno udobno sedenje med poganjanjem pedal.		
W065-0598	SL8 Carbon Narrow Saddle	Carbon	206,99 €
W065-0599	SL8 Titanium Narrow Saddle	TItanium	119,99 €
W065-0600	SL8 Cromoly Narrow Saddle	Cromoly	69,99 €
W065-0601	SL8 Titanium Medium Saddle	Titanium	119,99 €
W065-0602	SL8 Cromoly Medium Saddle	Cromoly	69,99 €
W065-0603	SL8 Titanium Wide Saddle	Titanium	119,99 €
W065-0604	SL8 Cromoly Wide Saddle	Cromoly	69,99 €
	PURE ima edinstveno oblikovan sprednji del sedeža s širokim sediščem, ki nudi odlično podporo medeničnim kostem. Sedež je namenjen kolesarjem, ki iščejo več udobja.		
W065-0609	Pure Cromoly Medium Saddle	Cromoly	69,99 €
W065-0610	Pure Steel Medium Saddle	Steel	36,99 €
	KODA je izdelana z mislijo na udobje kolesark in kolesarjev. Širok zračni kanal po sredini sedeža zagotavlja udobno počutje med vožnjo, krajši sprednji del sedeža preprečuje zatikanje kolesarskih hlač med sestopom ali vstopom.		
W065-0611	Koda Titanium Medium Saddle	Titanium	119,99 €
W065-0612	Koda Cromoly Medium Saddle	Cromoly	69,99 €
W065-0613	Koda Steel Medium Saddle	Steel	36,99 €
W065-0614	Koda Titanium Wide Saddle	Titanium	119,99 €
W065-0615	Koda Cromoly Wide Saddle	Cromoly	69,99 €
W065-0616	Koda Steel Wide Saddle	Steel	36,99 €
	DEVA je najbolj prepoznaven ženski model sedeža podjetja WTB ponuja prenovljen videz in izboljšana zgornja prevleka sedeža. Širok, Uporaba: Cesta, XC, enduro, gravitacija.		
W065-0617	Deva Titanium Narrow Saddle	Titanium	119,99 €
W065-0618	Deva Cromoly Narrow Saddle	Cromoly	69,99 €
W065-0619	Deva Steel Narrow Saddle	Steel	36,99 €
	SPEED je najbolje prodajan sedež podjetja WTB. Oblikovan tako, da na mestih največjega pritiska razbremenjuje pritisk na medenične kosti in ponuja največjo oporo različno oblikovanim medenicam.		
W065-0432	Speed Steel Medium Saddle	Steel	35,90 €
	COMFORT Prenovljen videz in izboljšana zgornja prevleka. Širok, mehak in udoben sedež, ki bo nudil odlično oporo medeničnim kostem.		
W065-0621	Comfort Steel Wide Saddle	Steel	36,99 €

Koda		Razred	MPC z DDV
	SPEED SHE je najbolj iskan ženski sedež iz ponudbe WTB. Z ergonomsko obliko, elegantnimi linijami, nizko profilnimi šivi in tehnologijama WTB je sedež idealna izbira za zahtevnejše kolesarke.		
W065-0627	Speed She Cromoly Medium Saddle	Cromoly	54,90 €
W065-0622	Speed She Steel Medium Saddle	Steel	36,99 €
OBROČI			
Koda		Razred	MPC z DDV
	KOM LIGHT predstavlja WTBjev 4D proces vrtanja lukenj preprečuje zvijanje in stranske obremenitve na špice, ležišče teh pa je bilo posodobljeno za še boljšo prilagajanje med špico in obročem. Integriran Solid Strip na TSC 2.0 obročih predstavlja najenostavnejšo montažo in najbolj zanesljiv tubeless sistem, ki ga je naredil WTB.		
W020-0555	KOM Light i21 29" TCS rim, 32 hole Black, PV	21-622	97,90 €
W020-0579	KOM Light i21 29" TCS rim, 28 hole Black, PV	21-622	97,90 €
W020-0578	KOM Light i23 27.5" TCS rim, 32 hole Black, PV	23-584	97,90 €
W020-0556	KOM Light i23 29" TCS rim, 32 hole Black, PV	23-622	97,90 €
W020-0580	KOM Light i23 29" TCS rim, 28 hole Black, PV	23-622	97,90 €
W020-0557	KOM Light i25 27.5" TCS rim, 32 hole Black, PV	25-584	97,90 €
W020-0558	KOM Light i25 29" TCS rim, 32 hole Black, PV	25-622	97,90 €
W020-0581	KOM Light i25 29" TCS rim, 28 hole Black, PV	25-622	97,90 €
W020-0559	KOM Light i29 27.5" TCS rim, 32 hole Black, PV	29-584	97,90 €
W020-0560	KOM Light i29 29" TCS rim, 32 hole Black, PV	29-622	99,90 €
W020-0561	KOM Light i35 27.5" TCS rim, 32 hole Black, PV	35-584	97,90 €
W020-0562	KOM Light i35 29" TCS rim, 32 hole Black, PV	35-622	99,90 €
W020-0575	KOM Light i40 26" TCS rim, 32 hole Black, PV	40-559	97,90 €
W020-0563	KOM Light i40 27.5" TCS rim, 32 hole Black, PV	40-584	99,90 €
W020-0564	KOM Light i40 29" TCS rim, 32 hole Black, PV	40-622	99,90 €
W020-0576	KOM Light i45 27.5" TCS rim, 32 hole Black, PV	40-584	99,90 €
W020-0577	KOM Light i45 29" TCS rim, 32 hole Black, PV	40-622	99,90 €
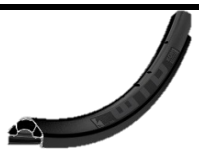	**KOM TOUGH** je narejen, da preživi udarce, pa naj bo na spustaški raketi ali avanturističnem trail kolesu. Ta obroč je ekstrudiran iz najboljših zliti, ki ponujajo izjemno vzdržljivost pri nizki teži.		
W020-0565	KOM Tough i25 27.5" TCS rim, 32 hole Black, PV	25-584	97,90 €
W020-0566	KOM Tough i25 29" TCS rim, 32 hole Black, PV	25-622	97,90 €
W020-0567	KOM Tough i29 27.5" TCS rim, 32 hole Black, PV	29-584	97,90 €
W020-0568	KOM Tough i29 29" TCS rim, 32 hole Black, PV	29-622	97,90 €
W020-0569	KOM Tough i35 27.5" TCS rim, 32 hole Black, PV	35-584	97,90 €
W020-0570	KOM Tough i35 29" TCS rim, 32 hole Black, PV	35-622	99,90 €
W020-0571	KOM Tough i40 27.5" TCS rim, 32 hole Black, PV	40-584	99,90 €
W020-0572	KOM Tough i40 29" TCS rim, 32 hole Black, PV	40-622	99,90 €
W020-0573	KOM Tough i45 27.5" TCS rim, 32 hole Black, PV	45-584	99,90 €
W020-0574	KOM Tough i45 29" TCS rim, 32 hole Black, PV	45-622	99,90 €
	ASYM je širši asimetrični obroči Asym so oblikovani tako, da je napetost na obroču enakomerno razporejena, poleg tega pa je tudi sestavljanje obročnikov hitrejše. Teža je nizka po zaslugi uporabljenega aluminija WT69 ter same konstrukcije.		
W020-0524	Asym i35 26" TCS Rim, 32 hole Black, PV	35-559	81,50 €
W020-0500	Asym i29 27.5" TCS Rim, 32 hole Black, PV	29-584	81,50 €
W020-0502	Asym i35 27.5" TCS Rim, 32 hole Black, PV	35-584	81,50 €

Koda		Razred	MPC z DDV
W020-0501	Asym i29 29" TCS Rim, 32 hole Black, PV	29-622	82,90 €
W020-0503	Asym i35 29" TCS Rim, 32 hole Black, PV	35-622	82,90 €

ST predstavlja obroč za gravitacijske discipline, hkrati pa so obroči ST tudi cenovno dostopni. Primerni so za uporabo širokih plaščev, hkrati pa so lahki, trdni in vzdržljivi. Združljivi so po standardih ETRTO in UST.

W020-0521	ST i29 27,5” TCS Rim, 32 hole Black w/Eyelets, PV	29-584	49,90 €
W020-0522	ST i29 29” TCS Rim, 32 hole Black w/Eyelets, PV	29-622	49,90 €
W120-4963	ST i23 29" TCS 2.0 32holes	29"	32,90 €
W120-4839	ST i29 27.5" TCS 2.0 32holes	27.5"	32,90 €
W120-4843	ST i29 29" TCS 2.0 32holes	29"	32,90 €

SX je lahek dvostenski obroč, ki ponuja neverjetno razmerje med ceno in kvaliteto.Obroč je primeren za gorska in treking kolesa.

W120-2270	SX19 26" 32holes	26"	19,90 €
W120-3023	SX21 29" 32holes	29"	21,90 €

DX17 ponuja dobro razmerje med kvaliteto in ceno. Primeren je za kolesa z V-break sistemom zavor.

W120-1433	DX17 26" 32holes	26"	19,90 €
W120-1471	DX17 700c 32holes	700c	19,90 €

TSC DODATKI

Koda		Razred	MPC z DDV
W095-0020	TCS Rim Tape, 24mm x 11m Roll (for 5 wheels) - i19	TCS	9,99 €
W095-0021	TCS Rim Tape, 26mm x 11m Roll (for 5 wheels) - i21	TCS	9,99 €
W095-0022	TCS Rim Tape, 28mm x 11m Roll (for 5 wheels) - i23	TCS	9,99 €
W095-0001	TCS Rim Tape, 30mm x 11m Roll (for 5 wheels) - i25	TCS	9,99 €
W095-0086	TCS Rim Tape, 32mm x 11m Roll (for 5 wheels) - i27	TCS	11,99 €
W095-0041	TCS Rim Tape, 34mm x 11m Roll (for 5 wheels) - i29	TCS	11,99 €
W095-0042	TCS Rim Tape, 40mm x 11m Roll (for 5 wheels) - i35	TCS	12,99 €
W095-0054	TCS Rim Tape, 45mm x 11m Roll (for 5 wheels) - i40	TCS	13,99 €
W095-0043	TCS Rim Tape, 50mm x 11m Roll (for 5 wheels) - i45	TCS	14,99 €
W095-0023	TCS Rim Tape, 24mm x 66m Roll (bulk) - i19	TCS	42,90 €
W095-0024	TCS Rim Tape, 26mm x 66m Roll (bulk) - i21	TCS	42,90 €
W095-0025	TCS Rim Tape, 28mm x 66m Roll (bulk) - i23	TCS	42,90 €
W095-0026	TCS Rim Tape, 30mm x 66m Roll (bulk) - i25	TCS	42,90 €
TBD	TCS Rim Tape, 32mm x 66m Roll (bulk) - i27	TCS	44,90 €
W095-0045	TCS Rim Tape, 34mm x 66m Roll (bulk) - i29	TCS	44,90 €
W095-0046	TCS Rim Tape, 40mm x 66m Roll (bulk) - i35	TCS	49,90 €
W095-0053	TCS Rim Tape, 45mm x 66m Roll (bulk) - i40	TCS	56,90 €
W095-0047	TCS Rim Tape, 50mm x 66m Roll (bulk)- i45	TCS	63,90 €
W095-0080	Solid Strip - 26" x 11mm rim strip	TCS	4,69 €
W095-0081	Solid Strip - 27.5" x 11mm rim strip	TCS	4,69 €

Cult d.o.o.
www.cult.si
Tržaška cesta 7
1370 Logatec
t: 0386 (0)1 754 22 00
e: veleprodaja@cult.si

Koda		Razred	MPC z DDV
W095-0082	Solid Strip - 29" x 11mm rim strip	TCS	4,69 €
W095-0049	TCS AL Green Presta Valve 34mm 2pcs	TCS	24,99 €
W095-0061	TCS AL Orange Presta Valve 34mm 2pcs	TCS	24,99 €
W095-0005	TCS AL Black Presta Valve 34mm 2 pcs	TCS	24,99 €
W095-0006	TCS AL Red Presta Valve 34mm 2 pcs	TCS	24,99 €
W095-0007	TCS AL Blue Presta Valve 34mm 2 pcs	TCS	24,99 €
W095-0050	TCS AL Green Presta Valve 46mm 2pcs	TCS	24,99 €
W095-0062	TCS AL Orange Presta Valve 46mm 2pcs	TCS	24,99 €
W095-0008	TCS AL Black Presta Valve 46mm 2 pcs	TCS	24,99 €
W095-0009	TCS AL Red Presta Valve 46mm 2 pcs	TCS	24,99 €
W095-0010	TCS AL Blue Presta Valve 46mm 2 pcs	TCS	24,99 €
W095-0011	TCS Brass Presta Valve 34mm 2 pcs	TCS	14,99 €
W095-0012	TCS Brass Presta Valve 46mm 2 pcs	TCS	14,99 €

DODATKI

Koda		Razred	MPC z DDV
W070-0035	WTB Logo MTB Mud Guard, fork mount, black		7,99 €
W070-0036	WTB Logo Gravel Mud Guard, fork mount, black		7,99 €
W070-0031	WTB Logo Beach Flags		199,99 €
W070-0032	WTB Logo Race Banner (150 x 90cm)		29,90 €
W070-0033	WTB Logo Shop Banner (80 x 50cm)		22,90 €
W085-00TN	WTB Logo Black Tent 3x3m		999,99 €
W085-0150	WTB Textile Bag - 1piece		1,69 €
W085-0090-L	WTB Socks (43-47)		14,99 €
W085-0090-M	WTB Socks (39-42)		14,99 €
W085-0090-S	WTB Socks (35-38)		14,99 €
W085-00CUP-S	WTB Ranger Cup		18,99 €
W085-00JE-S	WTB Racing jersey (long sleeve, size S)		69,99 €
W085-00JE-M	WTB Racing jersey (long sleeve, size M)		69,99 €
W085-00JE-L	WTB Racing jersey (long sleeve, size L)		69,99 €
W085-00JE-XL	WTB Racing jersey (long sleeve, size XL)		69,99 €
W085-0149	TRK stand		9,99 €

Dutch Perfect je Nizozemsko podjetje, ki je vedno v ospredju razvoja kolesarske industrije. Njihovo glavno področje je razvoj in prodaja kolesarskih pnevmatik ter ostalih kolesarskih izdelkov. Poleg Nizozemskega trga, svoje produkte tržijo po vsej Evropi in številnim proizvajalcem koles. Znani so po številnih inovacijah, ki so pripomogle k boljši in varnejši vožnji, od različnih sistemov proti predrtju zračnic, do zimskih pnevmatik z bodicami.

PLAŠČ Dutch Perfect NoFlatTyre 26×1,75 Reflex

Plašč je namenjen za vožnjo po urbanih terenih, kjer na kolesarja preži veliko nevarnosti za predrtje plašča. Ima gladko tekalno površino in posledično nizek kotalni upor. Zaradi specifičnega profila je zelo uporaben tudi za vožnjo v mokrih pogojih.

Posebnost Duch Perfect plašča je v dodatni 5mm zaščiti, ki varuje plašč pred predrtjem. Odsevni trak na bočni strani plašča skrbi za dobro vidljivost v slabih vremenskih pogojih ter za nočno vožnjo.

Plašč je zelo vzdržljiv in se množično uporablja v sistemih za izposojo koles ter dostavnih/poštnih koles.

Velikost: 26''x1,75 **Teža: 940g** **Vrsta: Nezložljiva z žico** **Cena: 35,90€**

Naša kolesa Krpan so opremljena s plašči Dutch Perfect!

Cult d.o.o.
www.cult.si
Tržaška cesta 77 t: 0386 (0)1 754 22 00
1370 Logatec e: veleprodaja@cult.si

CENIK IZDELKOV VITTORIA

Nova generacija grafena 2.0 zdaj ponuja še izboljšane lastnosti Viorrinih pnevmatik. Plašči so s prejšnjo različico postali boljši v vseh pogledih, 2.0 izvedba pa se osredotoča na izboljšave na vsakem področju posebej:

- hitrost,
- oprijem v mokrem,
- vzdržljivost ,
- zaščita proti predrtju.

Grafen služi kot odlično vezivo, ki zapolni praznine med molekulami gume in te še dodatno poveže med sabo ter tako izboljša splošno strukturo gume.

Kaj je pravzaprav grafen? To je revolucionarni material iz čistega ogljika, pri katerem so atomi razporejeni podobno kot pri grafitu, vendar le z debelino enega atoma. Odlikujejo ga visoka stopnja trdnosti z veliko gibljivostjo in odlično elektro prevodnostjo. Zaradi dobrih lastnostih se ga uporablja
v visoki tehnologiji, vse bolj pa tudi v vsakdanjem življenju.

TUBULARJI CESTNI

Koda	Naziv	TPI	Teža	MPC z DDV

CORSA je izbira zmagovalcev. Osvojila je Tour de France, Giro d'Italia, Vuelta a Espana, številne klasike, svetovno in evropsko prvenstvo ter olimpijske igre. Zaradi bombažne sestave **nudi hitrejšo udobnejšo vožnjo z več oprijema na cestišču.** K temu pa dodatno pripomoreta tudi Grafen 2.0 in kar 4 različne zmesi gume v eni pnevmatiki. **TUBULAR** predstavlja uveljavljeno možnost med vsemi profesionalnimi kolesarji. Plašči so ročno izdelani, zaradi svoje konstrukcije pa nudijo **odlično zaščito proti predrtju in manjši kotalni upor.**

28366	Vittoria tubular CORSA G2.0 23×700 črna 320 TPI Isog	320 TPI	275	99,99 €
28367	Vittoria tubular CORSA G2.0 23×700 retro 320 TPI Isog	320 TPI	275	99,99 €
28368	Vittoria tubular CORSA G2.0 25×700 črna 320 TPI Isog	320 TPI	290	99,99 €
28369	Vittoria tubular CORSA G2.0 25×700 retro 320 TPI Isog	320 TPI	290	99,99 €
28370	Vittoria tubular CORSA G2.0 28×700 črna320 TPI Isog	321 TPI	360	99,99 €
28371	Vittoria tubular CORSA G2.0 28×700 retro 320 TPI Isog	322 TPI	360	99,99 €
29770	Vittoria tubular CORSA G2.0 30×700 črna320 TPI Isog	320 TPI	370	99,99 €
29771	Vittoria tubular CORSA G2.0 30×700 retro 320 TPI Isog	320 TPI	370	99,99 €

CORSA CONTROL je izbira zmagovalcev dirk na tlakovanih in kamnitih površinah. Tako je osvojila Strade Bianche 2018. Zaradi gostejše razporeditve vlaken ima boljšo zaščito proti predrtju, bolje pa deluje tudi v hladnejših razmerah.

28372	Vittoria tubular CORSA CONTROL G2.0 25×700 črna 320 TPI Isog	320 TPI	295	99,99 €
28373	Vittoria tubular CORSA CONTROL G2.0 25×700 retro 320 TPI Isog	320 TPI	295	99,99 €
28374	Vittoria tubular CORSA CONTROL G2.0 28×700 črna 320 TPI Isog	320 TPI	350	99,99 €
28375	Vittoria tubular CORSA CONTROL G2.0 28×700 retro 320 TPI Isog	320 TPI	350	99,99 €
28376	Vittoria tubular CORSA CONTROL G2.0 30×700 črna 320 TPI Isog	320 TPI	370	99,99 €
28377	Vittoria tubular CORSA CONTROL G2.0 30×700 retro 320 TPI Isog	320 TPI	370	99,99 €

CORSA SPEED ima hitrost že v imenu, zato je logična izbira za vse profesionalce na kronometrskih preizkušnjah. Dokazala se je na Tour de France, Giro d'Italia in Vuelta a Espan. Še posebej gosta sestava tkanine poskrbi za največ hitrosti, hkrati pa ohranja nizko težo plašča.

28378	Vittoria tubul. CORSA SPEED G2.0 23×700 črna 320 TPI Isog	320 TPI	200	109,99 €
28379	Vittoria tubul. CORSA SPEED G2.0 23×700 retro 320 TPI Isog	320 TPI	200	109,99 €
28380	Vittoria tubul. CORSA SPEED G2.0 25×700 črna 320 TPI Isog	320 TPI	205	109,99 €
28381	Vittoria tubul. CORSA SPEED G2.0 25×700 retro 320 TPI Isog	320 TPI	205	109,99 €

RUBINO PRO je Vittorina najbolj vsestranska cestna pnevmatika. Gosta (150 TPI) najlonska struktura poskrbi za dolgo življenjsko dobo plašča. Poleg tega nudi tudi dober oprijem v mokrem zaradi Grafena 2.0 in manjši kotalni upor zaradi treh različnih zmesi gume.

Koda	Naziv	TPI	Teža	MPC z DDV
28396	Vittoria tubular Rubino Pro IV G2.0 23×700, Črna	290 TPI	285	69,99 €
28397	Vittoria tubular Rubino Pro IV G2.0 25×700, Črna	291 TPI	295	69,99 €
29434	Vittoria tubular Rubino Pro IV G2.0 28×700, Črna	290 TPI	335	69,99 €

RALLY je druga beseda za vzdržljivost in zanesljivost. Trdna konstrukcija plašča omogoča dolgo življenjsko dobo na treningih, bombažna sestava pa nudi zaščito proti predrtju na dirkalni ravni. Zmes gume je prav tako zasnovana za najboljše delovanje na dolgi rok. Tubular Rally ima RVC ventil.

29444	Vittoria tubular Rally 21×700, Črna RVC	220 TPI	300	29,99 €
29443	Vittoria tubular Rally 23×700, Črna RVC	220 TPI	310	29,99 €
28417	Vittoria tubular Rally 25×700, Črna RVC	220 TPI	320	29,99 €
19369	Vittoria tubular Juniores 21-26' Črna/Retro	220 TPI	290	29,99 €

PLAŠČI CESTNI

Koda	Naziv	TPI	Teža	MPC z DDV

CORSA TLR ponuja največ hitrosti in najboljšo zaščito proti predrtju. Sestavljena je iz novega materiala Zylon, ki optimizira zadrževanje zraka v plašču. Poleg tega je tubeless-ready najlažja in najhitrejša možnost za vaše dirkalno kolo.

29398	Vittoria plašč CORSA G2.0 TLR 25×700 črna 320 TPI Isog	320 TPI	290	69,99 €
29399	Vittoria plašč CORSA G2.0 TLR 28×700 črna 320 TPI Isog	320 TPI	305	69,99 €
29400	Vittoria plašč CORSA CONTROL G2.0 TLR 25×700 črna 320 TPI Isog	320 TPI	300	69,99 €
29401	Vittoria plašč CORSA CONTROL G2.0 TLR 28×700 črna 320 TPI Isog	320 TPI	315	69,99 €
29402	Vittoria plašč CORSA CONTROL G2.0 TLR 30×700 črna 320 TPI Isog	320 TPI	320	69,99 €
28382	Vittoria plašč CORSA SPEED G2.0 TLR 23×700 črna 320 TPI Isog	320 TPI	225	69,99 €
28383	Vittoria plašč CORSA SPEED G2.0 TLR 25×700 črna 320 TPI Isog	320 TPI	240	69,99 €

CORSA je izbira zmagovalcev. Osvojila je Tour de France, Giro d'Italia, Vuelta a Espana, številne klasike, svetovno in evropsko prvenstvo ter olimpijske igre. Zaradi bombažne sestave nudi hitrejšo udobnejšo vožnjo z več oprijema na cestišču. K temu pa dodatno pripomoreta tudi Grafen 2.0 in kar 4 različne zmesi gume v eni pnevmatiki.

28384	Vittoria plašč CORSA G2.0 23×700 črna 320 TPI Isog	320 TPI	245	59,99 €
28385	Vittoria plašč CORSA G2.0 23×700 retro 320 TPI Isog	320 TPI	245	59,99 €
28386	Vittoria plašč CORSA G2.0 25×700 črna 320 TPI Isog	320 TPI	255	59,99 €
28387	Vittoria plašč CORSA G2.0 25×700 retro 320 TPI Isog	320 TPI	255	59,99 €
28388	Vittoria plašč CORSA G2.0 28×700 črna 320 TPI Isog	320 TPI	270	59,99 €
28389	Vittoria plašč CORSA G2.0 28×700 retro 320 TPI Isog	320 TPI	270	59,99 €
29772	Vittoria plašč CORSA G2.0 30×700 črna 320 TPI Isog	320 TPI	280	59,99 €
29773	Vittoria plašč CORSA G2.0 30×700 retro 320 TPI Isog	320 TPI	280	59,99 €

CORSA CONTROL je izbira zmagovalcev dirk na tlakovanih in kamnitih površinah. Tako je osvojila Strade Bianche 2018. Zaradi gostejše razporeditve vlaken ima boljšo zaščito proti predrtju, bolje pa deluje tudi v hladnejših razmerah.

28390	Vittoria plašč CORSA CONTROL G2.0 25×700 črna 320 TPI Isog	320 TPI	265	59,99 €
28391	Vittoria plašč CORSA CONTROL G2.0 25×700 retro 320 TPI Isog	320 TPI	265	59,99 €
28392	Vittoria plašč CORSA CONTROL G2.0 28×700 črna 320 TPI Isog	320 TPI	280	59,99 €
28393	Vittoria plašč CORSA CONTROL G2.0 28×700 retro 320 TPI Isog	320 TPI	280	59,99 €

Koda	Naziv	TPI	Teža	MPC z DDV
28394	Vittoria plašč CORSA CONTROL G2.0 30×700 črna 320 TPI Isog	320 TPI	280	59,99 €
28395	Vittoria plašč CORSA CONTROL G2.0 30×700 retro 320 TPI Isog	320 TPI	280	59,99 €

RUBINO PRO TLR je Vittorina najbolj vsestranska cestna pnevmatika. Ponuja največ hitrosti in najboljšo zaščito proti predrtju. Sestavljena je iz novega materiala Zylon, ki optimizira zadrževanje zraka v plašču. Poleg tega je tubeless-ready najlažja in najhitrejša možnost za vaše dirkalno kolo.

29407	Vittoria plašč Rubino ProIV TLR G2.0 25×700 Črna 180TPI	150 TPI	270	49,99 €
29408	Vittoria plašč Rubino ProIV TLR G2.0 28×700 Črna 180TPI	150 TPI	285	49,99 €
29409	Vittoria plašč Rubino ProIV TLR G2.0 30×700 Črna 180TPI	150 TPI	305	49,99 €
28398	Vittoria plašč Rubino ProIV G2.0 23×700 Črna 180TPI	150 TPI	230	39,99 €
28399	Vittoria plašč Rubino ProIV G2.0 25×700 Črna 180TPI	150 TPI	250	39,99 €
28400	Vittoria plašč Rubino ProIV G2.0 28×700 Črna 180TPI	150 TPI	270	39,99 €
28401	Vittoria plašč Rubino ProIV G2.0 30×700 Črna 180TPI	150 TPI	300	39,99 €
28402	Vittoria plašč Rubino ProIV G2.0 25×700 Modra 180TPI	150 TPI	250	39,99 €
28403	Vittoria plašč Rubino ProIV G2.0 25×700 Rdeča 180TPI	150 TPI	250	39,99 €
28404	Vittoria plašč Rubino ProIV G2.0 25×700 Bela 180TPI	150 TPI	250	39,99 €
28405	Vittoria plašč Rubino ProIV G2.0 25×700 Rumena 180TPI	150 TPI	250	39,99 €

RUBINO PRO CONTROL odlikujejo ojačane stene na področju dodatne zaščite proti predrtju. Specifična gostota najlonskih vlaken, ki znaša le 60 TPI, poskrbi za daljšo življenjsko dobo. Grafen 2.0 in 3 različne zmesi gume pa omogočajo še večjo zaščito proti predrtju v mokrih razmerah in izboljšane splošne karakteristike pnevmatike.

28406	Vittoria plašč Rubino ProIV G2.0 Control, 23×700 Črna 60TPI	60 TPI	290	39,99 €
28407	Vittoria plašč Rubino ProIV G2.0 Control, 25×700 Črna 60TPI	60 TPI	305	39,99 €
28408	Vittoria plašč Rubino ProIV G2.0 Control, 28×700 Črna 60TPI	60 TPI	340	39,99 €

RUBINO PRO ENDURANCE bo presenetil vse, ki se jim prepogosto dogajajo neljubi postanki ob cesti. Dodatna plast zaščite nudi manj počenih zračnic. Kanal za odtekanje vode po sredini je zasnovan za boljše delovanje v mokrih in mrzlih razmerah. Rubino predstavlja prvo izbiro vseh tekmovalcev na treningih, zato bo zagotovo všeč tudi vsem rekreativnim kolesarjem.

28409	Vittoria plašč Rubino ProIV G2.0 Endurance, 23×700Črna 60TPI	60 TPI	365	39,99 €
28410	Vittoria plašč Rubino ProIV G2.0 Endurance, 25×700Črna 60TPI	60 TPI	390	39,99 €
28411	Vittoria plašč Rubino ProIV G2.0 Endurance, 28×700Črna 60TPI	60 TPI	470	39,99 €

RUBINO PRO SPEED je prilagojena za hitrost. Gostejša najlonska vlakna (220 TPI) in 3 različne zmesi gume nudijo manjši kotalni upor in večjo življenjsko dobo. Grafen 2.0 pa poskrbi za ekstremne hitrosti v mokrih razmerah.

28412	Vittoria plašč Rubino ProIV G2.0 Speed, 23×700 Črna 180TPI	220 TPI	190	49,99 €
28413	Vittoria plašč Rubino ProIV G2.0 Speed, 25×700 Črna 180TPI	220 TPI	205	49,99 €

RUBINO je trpežna in trdna pnevmatika. Izdelana z dokazano in zanesljivo sestavo iz najlona.

28414	Vittoria plašč Rubino IV G2.0 23×700 Črna, Rigid-Nezložljiva	60 TPI	320	21,99 €
28415	Vittoria plašč Rubino IV G2.0 25×700 Črna, Rigid-Nezložljiv	60 TPI	345	21,99 €
28416	Vittoria plašč Rubino IV G2.0 28×700 Črna, Rigid-Nezložljiv	60 TPI	360	21,99 €

ZAFFIRO PRO je narejena kot nalašč za pripravljalno obdobje pred dirko. Izjemno vzdržljiva in lahka zložljiva pnevmatika, ima tudi povečano zaščito proti predrtju po sredini profila. Grafen 2.0 pa poskrbi za dodaten oprijem in izboljšanje vseh lastnosti cestnega plašča.

28418	Vittoria plašč ZAFFIRO ProIV G2.0 23×700 Črna	60 TPI	250	26,99 €
28419	Vittoria plašč ZAFFIRO ProIV G2.0 25×700 Črna	60 TPI	285	26,99 €
28420	Vittoria plašč ZAFFIRO ProIV G2.0 28×700 Črna	60 TPI	310	26,99 €
28421	Vittoria plašč ZAFFIRO ProIV G2.0 30×700 Črna	60 TPI	320	26,99 €
28422	Vittoria plašč ZAFFIRO ProIV G2.0 32×700 Črna	60 TPI	370	26,99 €

Koda	Naziv	TPI	Teža	MPC z DDV
ZAFIRO PRO CONTROL				
29774	Vittoria plašč ZAFFIRO ProIV CONTROL G2.0 25×700 Črna	60 TPI	315	32,99 €
29775	Vittoria plašč ZAFFIRO ProIV CONTROL G2.0 28×700 Črna	60 TPI	345	32,99 €
29776	Vittoria plašč ZAFFIRO ProIV CONTROL G2.0 30×700 Črna	60 TPI	360	32,99 €
29777	Vittoria plašč ZAFFIRO ProIV CONTROL G2.0 32×700 Črna	60 TPI	390	32,99 €
ZAFFIRO bo s svojo ceno pritegnila mnoge rekreativce, pa tudi tekmovalce, ki iščejo dobro pnevmatiko za treninge. Je zelo trpežna, zato bo zdržala veliko kilometrov.				
28064	Vittoria plašč Zaffiro IV 23×700 črna, rigid/nezložljiva	26 TPI	350	13,99 €
23852	Vittoria plašč Zaffiro IV 25×700 črna, rigid/nezložljiva,	26 TPI	380	13,99 €
28065	Vittoria plašč Zaffiro IV 28×700 črna, rigid/nezložljiva	26 TPI	440	13,99 €
29433	Vittoria plašč Zaffiro IV 30×700 črna, rigid/nezložljiva	26 TPI	455	13,99 €
23889	Vittoria plašč Zaffiro IV 32×700 črna, rigid/nezložljiva	26 TPI	480	13,99 €
ZAFFIRO PRO HOME TRAINER je zasnovana posebej za kolesarjenje na trenažerjih. Zaradi nizkega hrupa in majhnega segrevanja, je kot nalašč za trening v prostoru. Trpežna zmes gume omogoča, da bo pnevmatika zdržala številne dni, ko ne boste mogli na trening zunaj.				
14308	Vittoria plašč Zaffiro Pro Home Trainer 23×700, rdeča zlo	26 TPI	270	28,99 €
14309	Vittoria plašč Zaffiro Pro Home Trainer 26×1,1 rdeča zloz	26 TPI	340	28,99 €
23623	Vittoria plašč Zaffiro Pro Home Trainer 29×1,35 rdeča zlo	26 TPI	400	28,99 €

PLAŠČI TREKING

Koda	Naziv	TPI	Teža	MPC z DDV
	ADVENTURE TECH ponuja malo kotalnega upora, blag prehod iz osrednjega dela profila proti stranskemu pa poskrbi za dober oprijem v zavojih. Plašču je dodana tudi dodatna zaščita proti predrtju, varni pa boste tudi ponoči, saj je ob strani pnevamtike reflektivna črta. Zmes z grafenom 2.0 ponuja daljšo življensko dobo tudi pri kolesih z elektro pogonom.			
28423	Vittoria plašč Adventure Tech G2.0, 700×32c Rigid, nezlož Odsevni trak	33 TPI	645	29,99 €
28424	Vittoria plašč Adventure Tech G2.0, 700×35c Rigid, nezlož Odsevni trak	33 TPI	740	29,99 €
28425	Vittoria plašč Adventure Tech G2.0, 700×38c Rigid, nezlož Odsevni trak	33 TPI	840	29,99 €
	REVOLUTION TECH odlikuje poseben vzorec profila, da je tako plašč hitrejši od gladkega, hkrati pa ponuja odličen oprijem v različnih pogojih na cesti. Plašču je dodana tudi dodatna zaščita proti predrtju, varni pa boste tudi ponoči, saj je ob strani pnevamtike reflektivna črta. Zmes z grafenom 2.0 ponuja daljšo življensko dobo tudi pri kolesih z elektro pogonom.			
28426	Vittoria plašč Revolution G2.0 Tech Rigid/nezložljiva, 700×28	33 TPI	540	34,99 €
28427	Vittoria plašč Revolution G2.0 Tech Rigid/nezložljiva, 700×32	33 TPI	580	34,99 €
28428	Vittoria plašč Revolution G2.0 Tech Rigid/nezložljiva, 700×37	33 TPI	780	34,99 €
28429	Vittoria plašč Revolution G2.0 Tech Rigid/nezložljiva, 700×40	33 TPI	800	34,99 €
	Za TRAIL TECH konec asfalta ne predstavlja težav, saj se odlično obnese tudi na makadamskih cestah. Za dobre vozne lastnosti v obeh primerih poskrbi profiliran center plašča, stranice pa posrkbijo za dobro zaviranje in zavijanje. Plašču je dodana tudi dodatna zaščita proti predrtju, varni pa boste tudi ponoči, saj je ob strani pnevamtike reflektivna črta.			
28430	Vittoria plašč Trail Tech G2.0 700×35c Rigid, nezlož Odsevni trak	33 TPI	870	29,99 €
28431	Vittoria plašč Trail Tech G2.0 700×38c Rigid, nezlož Odsevni trak	33 TPI	890	29,99 €
29435	Vittoria plašč Trail Tech G2.0 26×1,75 Rigid, nezlož Odsevni trak	33 TPI	1.040	29,99 €

RANDONNEUR predstavlja delovnega konja za nabiranje kilometrov po mestnih ulicah. Odlično se odreže tudi na daljših turah, in v vlažnejših razmerah na cestišču.

Koda	Naziv	TPI	Teža	MPC z DDV
29778	Vittoria plašč Randonneur 700×28, Rigid		502	14,99 €
29786	Vittoria plašč Randonneur 700×28, Rigid Odsevni trak		502	16,99 €
29779	Vittoria plašč Randonneur 700×32, Rigid		581	14,99 €
29787	Vittoria plašč Randonneur 700×32, Rigid Odsevni trak		581	16,99 €
29780	Vittoria plašč Randonneur 700×35, Rigid		608	14,99 €
29788	Vittoria plašč Randonneur 700×35, Rigid Odsevni trak		608	16,99 €
29781	Vittoria plašč Randonneur 700×38, Rigid		665	14,99 €
29789	Vittoria plašč Randonneur 700×38, Rigid Odsevni trak		665	16,99 €
29782	Vittoria plašč Randonneur 700×40, Rigid		795	14,99 €
29790	Vittoria plašč Randonneur 700×40, Rigid Odsevni trak		795	16,99 €
29783	Vittoria plašč Randonneur 700×45, Rigid		851	14,99 €
29791	Vittoria plašč Randonneur 700×45, Rigid Odsevni trak		851	16,99 €
29784	Vittoria plašč Randonneur 26×1,75, Rigid		762	14,99 €
29792	Vittoria plašč Randonneur 26×1,75, Rigid Odsevni trak		762	16,99 €
29785	Vittoria plašč Randonneur 27.5×2,0, Rigid		953	14,99 €
29793	Vittoria plašč Randonneur 27.5×2,0, Rigid Odsevni trak		953	16,99 €

PLAŠČI CX

Koda	Naziv	TPI	Teža	MPC z DDV

TERRENO DRY je hiter ciklokros plašč zasnovan za suhe terene. Sredina profila je zelo gosta in gladka, kar omogoča zelo malo kotalnega upora. Ob strani pa je še vedno dovolj grob profil za ostro in natančno zaviranje ter zavijanje. Bombažna sestava z gostoto kar 320 TPI je izbira vseh profesionalcev.

	Vittoria Tubular Terreno DRY G2.0, 700×31, Retro, 320 TPI	320	450	81,99 €
	Vittoria Tubular Terreno DRY G2.0, 700×33, Retro, 320 TPI	320	460	81,99 €
29794	Vittoria Plašč Terreno DRY G2.0, 700×31, TNT, Retro, 120 TPI	120	400	49,99 €
29445	Vittoria Plašč Terreno DRY G2.0, 700×33, TNT, Antracit, 120 TPI	120	410	49,99 €
29446	Vittoria Plašč Terreno DRY G2.0, 700×38, TNT, Antracit, 120 TPI	120	490	49,99 €
	Vittoria Plašč Terreno DRY G2.0, 700×45, TNT, Antracit, 120 TPI	120	550	49,99 €

TERRENO MIX predstavlja tradicionalen ciklokros plašč, ki se obnese odlično v širokem spektru različnih podlag. Bolj odprt profil omogoča boljše vozne lastnosti tudi na visečih terenih. Bombažna sestava z gostoto kar 320 TPI je izbira vseh profesionalcev.

	Vittoria Tubular Terreno MIX G2.0, 700×31, Retro, 320 TPI	320	440	81,99 €
	Vittoria Tubular Terreno MIX G2.0, 700×33, Retro, 320 TPI	320	445	81,99 €
29795	Vittoria Plašč Terreno MIX G2.0, 700×31, TNT, Antracit, 120 TPI	120	380	49,99 €
28432	Vittoria Plašč Terreno MIX G2.0, 700×33, TNT, Antracit, 120 TPI	120	420	49,99 €
29447	Vittoria Plašč Terreno MIX G2.0, 700×38, TNT, Antracit, 120 TPI	120	500	49,99 €

TERRENO WET je najboljša izbira za mokre in blatne ciklokros dirke, kar dokazujejo številne zmage v svetovnem pokalu. Po sredini ima profil zelo malo presledkov za manj trenja na ravnini, zaradi odprtosti profila na straneh, pa se plašč lepo čisti blata in omogoča zelo dober oprijem. Bombažna sestava z gostoto kar 320 TPI je izbira vseh profesionalcev.

	Vittoria Tubular Terreno WET G2.0, 700×31, Retro, 320 TPI	320	440	81,99 €
	Vittoria Tubular Terreno WET G2.0, 700×33, Retro, 320 TPI	320	445	81,99 €
29796	Vittoria Plašč Terreno WET G2.0, 700×31, TNT, Antracit, 120 TPI	120	390	49,99 €
28558	Vittoria Plašč Terreno WET G2.0, 700×33, TNT, Antracit, 120 TPI	120	410	49,99 €
29797	Vittoria Plašč Terreno WET G2.0, 700×38, TNT, Antracit, 120 TPI	120	500	49,99 €

Cult d.o.o.
www.cult.si
Tržaška cesta 77 t: 0386 (0)1 754 22 00
1370 Logatec e: veleprodaja@cult.si

Koda	Naziv	TPI	Teža	MPC z DDV

TERRENO ZERRO s svojim minimalnim profilom omogoča najhitrejšo vožnjo na trdih podlagah. Sredina profila ima zelo malo kotalnega upora, stranice pa poskrbijo za zanesljiv grip v ovinkih in med zaviranjem. Bombažna sestava z gostoto kar 320 TPI je izbira vseh profesionalcev.

28685	Vittoria Plašč Terreno ZERRO G2.0, 700×38, TLR, Retro, 120 TPI	120	450	49,99
29798	Vittoria Plašč Terreno ZERRO G2.0, 700×38, TNT, Antracit, 120 TPI	120	490	49,99
28559	Vittoria Plašč Terreno ZERRO G2.0, 27,5×45, TLR, Retro, 120 TPI	120	560	49,99
	Vittoria Plašč Terreno ZERRO G2.0, 27,5×45, TNT, Antracit, 120 TPI	120	550	49,99

PLAŠČI MTB

Koda	Naziv	TPI	Teža	MPC z DDV

TERRENO je zelo zmogljiv srednje gladek plašč, ki bo najbolj blestel na hitrih XC progah. Po sredini je malo profila za čim manj trenja s podlago. Med tem, ko so robovi bolj grobi za dober oprijem med zaviranjem in v ovinkih. Plašč je na voljo v najlažji Vittorini dirkalni različici pnevmatik TLR, zmes gume pa vsebuje Grafen 2.0 za največ oprijema v vlažnih pogojih.

29404	Vittoria plašč TERRENO G2.0 29'×2,1 TLR Retro	120	600	49,99
29406	Vittoria plašč TERRENO G2.0 29'×2,25 TLR Retro	120	640	49,99

MEZCAL je Vittorin najhitrejši vsestranski XC plašč, ki bo navdušil vse tekmovalce in hitre rekreativce. Gosta razporeditev nizkega profila in skoraj neprekinjena sredina poskrbita za čim manj trenja s podlago, kar pomeni manj napora in večje hitrosti. Stranski profil na drugi strani poskrbi za čim več oprijema v ovinkih, med zaviranjem in vzpenjanjem po tehničnih vzponih. Zaradi grafena 2.0 je grip še povečan, tudi v vlažnejših razmerah, 4 različne zmesi gume pa poskrbijo za daljšo življenjsko dobo plašča.

26"

23631	Vittoria plašč MEZCAL 26'×2,1 Rigid nezložl Antracit	26	755	24,99
28433	Vittoria plašč MEZCAL G2.0 26'×2,1 XC-Trail TNT Antracit	120	620	59,99

27,5"

23632	Vittoria plašč MEZCAL 27,5'×2,1 Rigid nezložl Antrac	26	770	24,99 €
28434	Vittoria plašč MEZCAL G2.0 27,5''×2,1 XC-Trail TNT Antracit	120	660	59,99 €
23633	Vittoria plašč MEZCAL 27,5'×2,25 Rigid nezložl Antra	26	820	24,99 €
28435	Vittoria plašč MEZCAL G2.0 27,5''×2,25 XC-Trail TNT Antracit	120	670	59,99 €
28436	Vittoria plašč MEZCAL G2.0 27,5'×2,35 XC-Trail TNT nezložl Antra	120	680	59,99 €
29442	Vittoria plašč MEZCAL 27,5'×2,6 Rigid nezložl Antra	26	1.020	24,99 €
28437	Vittoria plašč MEZCAL G2.0 27,5'×2,6 XC-Trail TNT nezložl Antra	120	830	59,99 €

29"

23634	Vittoria plašč MEZCAL 29'×2,1 Rigid nezložl Antracit	26	830	24,99 €
29410	Vittoria plašč MEZCAL G2.0 29'×2,1 XCR TNT Retro	120	680	59,99 €
28438	Vittoria plašč MEZCAL G2.0 29'×2,1 XC-Trail TNT Antracit	120	680	59,99 €
29411	Vittoria plašč MEZCAL G2.0 29'×2,25 XCR TNT Retro	120	690	59,99 €
28439	Vittoria plašč MEZCAL G2.0 29'×2,25 XC-Trail TNT Antracit	120	725	59,99 €
28440	Vittoria plašč MEZCAL G2.0 29'×2,35 XC-Trail TNT Antracit	120	735	59,99 €
29412	Vittoria plašč MEZCAL 29'×2,6 Rigid nezložl Antra	26	1.070	24,99 €
29413	Vittoria plašč MEZCAL G2.0 29'×2,6 XC-Trail TNT Antra	120	870	59,99 €

BARZO je agresivnejši XC plašč za vse, ki nočejo izgubiti na hitrosti. Redkejši in bolj grob kvadraten profil se lažje usidra v podlago in omogoča več oprijema pri zaviranju in v ovinkih. Ta plašč bo tako najbolje deloval v spremenljivih razmerah na progi, tehnični odseki pa ne bodo več predstavljali dvoma pri kolesarju. Kombinacija plašča Barzo spredaj in Mezcal zadaj, bo presenetila s svojo hitrostjo na lahkih terenih in enostavnim manevriranjem na težkih tehničnih mestih.

Koda	Naziv	TPI	Teža	MPC z DDV
27,5"				
28441	Vittoria plašč BARZO 27,5'×2,1 Rigid nezložl Črna	26	770	24,99 €
28442	Vittoria plašč BARZO G2.0 27,5'×2,1 XC-Trail Antracit	120	670	59,99 €
29396	Vittoria plašč BARZO 27,5'×2,25 Rigid nezložl Črna	26	790	24,99 €
28443	Vittoria plašč BARZO G2.0 27,5'×2,25 XC-Trail Antracit	120	680	59,99 €
28444	Vittoria plašč BARZO G2.0 27,5'×2,35 XC-Trail Antracit	120	700	59,99 €
28445	Vittoria plašč BARZO 27,5'×2,6 Rigid nezložl Črna	26	1.050	24,99 €
29436	Vittoria plašč BARZO G2.0 27,5'×2,6 XC-Trail Antracit	120	805	59,99 €
29"				
18193	Vittoria plašč BARZO 29'×2,1 Rigid, nezl Črna	26	720	24,99 €
29414	Vittoria plašč BARZO G2.0 29'×2,1 XCR Retro	120	650	59,99 €
28446	Vittoria plašč BARZO G2.0 29'×2,1 XC-Trail Antracit	120	720	59,99 €
18194	Vittoria plašč BARZO 29'×2,25 Rigid, nezl Črna	26	780	24,99 €
29415	Vittoria plašč BARZO G2.0 29'×2,25 XCR Retro	120	680	59,99 €
28447	Vittoria plašč BARZO G2.0 29'×2,25 XC-Trail Antracit	120	735	59,99 €
28448	Vittoria plašč BARZO G2.0 29'×2,35 XC-Trail Antracit	120	745	59,99 €
29416	Vittoria plašč BARZO G2.0 29'×2,6 XC-Trail Antracit	120	880	59,99 €

AGARRO predstavlja plašč, ki ponuja veliko več predvidljivega oprijema kot XC plašč, še vedno pa ni tako grob kot enduro predstavniki. Z Agarro boste uživali na kolesu, saj se vam ne bo potrebno obremenjevati s pnevmatikami in podlago na poti.

27,5"				
28700	Vittoria plašč AGARRO G2.0 27×2,35 Trail 4C Antracit	120	850	62,99 €
28701	Vittoria plašč AGARRO G2.0 27×2,6 Trail 4C Antracit	120	940	62,99 €
29"				
28698	Vittoria plašč AGARRO G2.0 29×2,35 Trail 4C Antracit	120	940	62,99 €
28699	Vittoria plašč AGARRO G2.0 29×2,6 Trail 4C Antracit	120	970	62,99 €

MORSA je plašč primeren za različne pogoje zaradi svojega odprtega agresivnejšega profila. Zaradi majhnih kanalov v profilu, je oprijema vedno dovolj v vseh situacijah, na ravninskih delih pa zaradi izbočenosti sredinskega profila ne boste izgubljali na hitrosti.

27,5"				
28449	Vittoria plašč Morsa G2.0 27,5'×2,3 Trail Antracit	120	890	62,99 €
29799	Vittoria plašč Morsa G2.0 27,5'×2,3 Enduro 2-fold, 4C Črna	120	1.080	62,99 €
28450	Vittoria plašč Morsa G2.0 27,5'×2,6 Trail Antracit	120	1.040	62,99 €
29800	Vittoria plašč Morsa G2.0 27,5'×2,6 Enduro 2-fold, 4C Črna	120	1.250	62,99 €
29801	Vittoria plašč Morsa G2.0 27,5'×2,8 Trail Antracit 4C	120	850	62,99 €
29"				
29802	Vittoria plašč Morsa G2.0 29'×2,3 Enduro 2-fold, 4C Črna	26	1.060	62,99 €
29803	Vittoria plašč Morsa G2.0 29'×2,3 Trail Antracit	120	930	62,99 €

Cult d.o.o.
www.cult.si
Tržaška cesta 77 t: 0386 (0)1 754 22 00
1370 Logatec e: veleprodaja@cult.si

Koda	Naziv	TPI	Teža	MPC z DDV

MOTO je prava izbira, ko so poti razmočene in blatne. Redek in globok profil omogoča, da se guma z lahkoto zarije v mehko podlago. Dodatni majhni kanali in Grafen 2.0 še dodatno poskrbijo za maksimalen oprijem na podlagi

27,5"

28556	Vittoria plašč Mota G2.0 27,5'×2,35 Trail Antracit	120	940	62,99 €
29804	Vittoria plašč Mota G2.0 27,5'×2,6 Enduro 2-fold, 4C Črna	120	1.440	62,99 €

29"

28557	Vittoria plašč Mota G2.0 29'×2,35 Trail ntracit		1.000	62,99 €

MARTTELO je najbolj vsestranski plašč za različne razmere na progi. Profil je oblikovan podobno kot pri pnevmatikah za motorna kolesa, kar omogoča več stabilnosti in vzdržljivosti. Profil je obogaten tudi z majhnimi kanali, ki poskrbijo za oprijem, ko ga boste najbolj potrebovali in pri tem ne žrtvujete hitrosti. Grafen 2.0 še dodatno poskrbi za oprijem v mokrih razmerah.

27,5"

28551	Vittoria plašč Martello G2.0 27,5'×2,35 Trail Antracit	120	920	62,99 €
28552	Vittoria plašč Martello G2.0 27,5'×2,6 Trail Antracit	120	1.100	62,99 €
29805	Vittoria plašč Martello G2.0 27,5'×2,6 Enduro 2-fold, 4C Črna		1.260	62,99 €
28553	Vittoria plašč Martello G2.0 27,5'×2,8 Trail Antracit	60	1.140	62,99 €

29"

28554	Vittoria plašč Martello G2.0 29'×2,35 Trail Antracit	120	960	62,99 €
28555	Vittoria plašč Martello G2.0 29'×2,6 Trail Antracit 4C	120	960	62,99 €

SEMI SLICK MTB

Koda	Naziv	TPI	Teža	MPC z DDV

S plašči **REVOLUTION, STREET RUNNER** in **ROADSTER** boste lahko vaše gorsko kolo predelali v pravo mestno raketo. Gladek profil po sredini pomeni hitrost, stranski profil pa odlično zavijanje.

28451	Vittoria plašč Revolution G2.0 Tech Rigid/nezložljiva 26'×2,0	33	1.120	34,99 €
28452	Vittoria plašč Revolution G2.0 Tech Rigid/nezložlj. 27,5'×2,0	33	1.170	34,99 €
28453	Vittoria plašč Revolution G2.0 Tech Rigid/nezložljiva 29'×2,0	33	1.270	34,99 €
18159	Vittoria plašč STREET RUNNER 26'×1,25 Rigid, nezložljiva	26	530	21,49 €
18160	Vittoria plašč STREET RUNNER 26'×1,6 Rigid, nezložljiva	26	590	21,49 €
29806	Vittoria plašč Roadster 26'×1,5 Rigid, nezložljiva	26	650	21,99 €
23629	Vittoria plašč Roadster 29'×1,5 Rigid, nezložljiva	26	720	23,99 €

Cult d.o.o.
www.cult.si
Tržaška cesta 77 t: 0386 (0)1 754 22 00
1370 Logatec e: veleprodaja@cult.si

ZRAČNICE

Koda	Naziv	TPI	Teža	MPC z DDV
TEKMOVALNE LATEX				
29328	Competition Latex 19/23-622 FV presta RVC 48mm		75	15,49 €
29329	Competition Latex 25/28-622 FV presta RVC 48mm		85	15,49 €
29330	Competition Latex 30/38-622 FV presta RVC 48mm		105	15,49 €
TEKMOVALNE BUTLY				
29331	Competition Butyl 19/23-571 FV presta RVC 48mm		85	9,99 €
29332	Competition Butyl 19/23-622 FV presta RVC 48mm		90	9,99 €
29333	Competition Butyl 25/28-622 FV presta RVC 48mm		105	9,99 €
29334	Competition Butyl 30/38-622 FV Presta RVC 48mm		125	9,99 €
FAT in PLUS				
29335	Fat & Plus 26x4.0/4.90 AV schrader 48mm		524	11,99 €
29336	Fat & Plus 26x4.0/4.90 FV presta 48mm		521	11,99 €
29337	Fat & Plus 27.5x3.0/3.50 AV schrader 48mm		353	10,99 €
29338	Fat & Plus 27.5x3.0/3.50 FV presta 48mm		350	10,99 €
29339	Fat & Plus 29x3.0/3.50 AV schrader 48mm		364	10,99 €
29340	Fat & Plus 29x3.0/3.50 FV presta 48mm		361	10,99 €
HEAVY DUTY				
29341	Heavy Duty 26x2.3/2.5 AV schrader RVC 48mm		633	19,99 €
29342	Heavy Duty 26x2.3/2.5 FV presta RVC 48mm		630	20,99 €
29343	Heavy Duty 27.5x2.3/2.5 AV schrader RVC 48mm		601	19,99 €
29344	Heavy Duty 27.5x2.3/2.5 FV presta RVC 48mm		598	20,99 €
29345	Heavy Duty 29x2.5/3.0 AV schrader RVC 48mm		835	27,99 €
29346	Heavy Duty 29x2.5/3.0 FV presta RVC 48mm		832	28,99 €
29347	Heavy Duty 700Cx20/28c AV schrader RVC 48mm		283	14,99 €
29348	Heavy Duty 700Cx20/28c FV presta RVC 48mm		279	15,99 €
29349	Heavy Duty 700Cx28/42c AV schrader RVC 48mm		378	16,99 €
29350	Heavy Duty 700Cx28/42c FV presta RVC 48mm		374	17,99 €
STANDARDNE				
29351	Standard 16x1.5/1.75 AV schrader 48mm		100	6,99 €
29352	Standard 18x1.5/1.75 AV schrader 48mm		113	6,99 €
29353	Standard 20x1.95/2.125 AV schrader 48mm		148	6,99 €
29354	Standard 20x1.95/2.125 FV presta 48mm		145	6,99 €
29355	Standard 24x1.95/2.125 FV presta 48mm		175	6,99 €
29356	Standard 24x1.95/2.125 AV schrader 48mm		178	6,99 €
29357	Standard 26x1.25/1.50 AV schrader 48mm		139	6,99 €
29358	Standard 26x1.25/1.50 FV presta 48mm		135	6,99 €
29359	Standard 26x1.5/2.0 AV schrader 48mm		194	6,99 €
29360	Standard 26x1.5/2.0 FV presta 48mm		191	6,99 €
29361	Standard 26x1.95/2.50 AV schrader 48mm		208	6,99 €
29362	Standard 26x1.95/2.50 FV presta 48mm		205	6,99 €
29363	Standard 27.5x1.5/2.0 AV schrader 48mm		200	6,99 €
29364	Standard 27.5x1.5/2.0 FV presta 48mm		197	6,99 €
29365	Standard 27.5x1.95/2.50 AV schrader 48mm		217	6,99 €
29366	Standard 27.5x1.95/2.50 FV presta 48mm		214	6,99 €

Koda	Naziv	TPI	Teža	MPC z DDV
29367	Standard 27.5x2.50/3.0 AV schrader 48mm		303	6,99 €
29368	Standard 27.5x2.50/3.0 FV presta 48mm		300	6,99 €
29369	Standard 29x1.5/2.0 AV schrader 48mm		212	6,99 €
29370	Standard 29x1.5/2.0 FV presta 48mm		209	6,99 €
29371	Standard 29x1.95/2.50 AV schrader 48mm		237	6,99 €
29372	Standard 29x1.95/2.50 FV presta 48mm		235	6,99 €
29373	Standard 29x2.50/3.0 AV schrader 48mm		321	6,99 €
29374	Standard 29x2.50/3.0 FV presta 48mm		318	6,99 €
29375	Standard 700x20/28c FV presta 80mm		119	6,99 €
29376	Standard 700x20/28c FV presta RVC 48mm		116	6,99 €
29377	Standard 700x20/28c FV presta RVC 60mm		117	6,99 €
29378	Standard 700x28/42c FV presta RVC 48mm		151	6,99 €
29379	Standard 700x40/52c FV presta RVC 48mm		205	6,99 €

ZRAČNICE PAKETI

Koda	Naziv		Teža	MPC z DDV
Pakirane v vrečki, 50km v škatli, minimalan količina 50km!				
29380	Standard 16x1.5/1.75 AV schrader 48mm			
29381	Standard 20x1.95/2.125 AV schrader 48mm			
29382	Standard 26x1.5/2.0 AV schrader 48mm			
29383	Standard 26x1.95/2.50 AV schrader 48mm			
29384	Standard 26x1.95/2.50 FV presta 48mm			
29385	Standard 27.5x1.95/2.50 AV schrader 48mm			
29386	Standard 27.5x1.95/2.50 FV presta 48mm			
29387	Standard 29x1.5/2.0 AV schrader 48mm			
29388	Standard 29x1.5/2.0 FV presta 48mm			
29389	Standard 29x1.95/2.50 AV schrader 48mm			
29390	Standard 29x1.95/2.50 FV presta 48mm			
29391	Standard 700x20/28c FV presta RVC 48mm			
29392	Standard 700x20/28c FV presta RVC 60mm			
29393	Standard 700x20/28c FV presta 80mm			

AIR LINER

Koda	Naziv	TPI	Teža	MPC z DDV
	VLOŽEK AIR LINER je Vittoria predstavila, kot najboljšo možno rešitev za izboljšanjevoznih lastnosti tubeless MTB plaščev. Penasti vložek imenovan Air-liner preprečuje predrtje plašča (snake bite) ter ščiti obroč pred poškodbami. Air-liner tudi izboljšuje sam oprijem plašča.			
28230	Vittoria vložek AirLiner L, Enduro/Plus 2,5'-2,7'		200	73,90 €
27074	Vittoria vložek AirLiner M, AM/Enduro 2,25'-2,5'		165	72,90 €
26771	Vittoria vložek AirLiner S, XC/Marathon 1,9'-2,2'		90	69,90 €
28231	Vittoria vložek AirLiner XL, Plus/Fat 2,7'-4,0'		234	74,90 €

Cult d.o.o.
www.cult.si
Tržaška cesta 77 t: 0386 (0)1 754 22 00
1370 Logatec e: veleprodaja@cult.si

Koda	Naziv	TPI	Teža	MPC z DDV

DODATKI

Koda	Naziv	TPI	Teža	MPC z DDV
18201	Vittoria Pit Stop Magnum pena, 27,5'		200	10,99 €
18202	Vittoria Pit Stop Super Magnum pena, 100ml, 29'		200	10,99 €
6381	Vittoria Pit Stop Road Racing 75ml		80	9,99 €
6382	Vittoria Pit Stop Road Racing 75ml, KIT		90	9,99 €
18204	Vittoria Pit Stop TNT 1000ml tekočina za samokrpanje		1180	32,99 €
14312	Vittoria Pit Stop TNT Latex, 200ml		220	16,99 €
23647	Vittoria Pit Stop TNT EVO 250ml, tekočina za samokrpanje		300	11,99 €
18203	Vittoria Pit Stop TNT EVO 500ml tekočina za samokrpanje		520	22,99 €
19388	Vittoria tubular kit Mastik Pro 4×17gr		150	14,99 €
8458	Vittoria tubular kit - Mastik ´One 250g.		250	18,99 €
5300	Vittoria tubular kit - Mastik 30g.		30	29,99 €
18200	Vittoria trak zaščitni za obroč 26' 20mm 2kos		200	4,99 €
19480	Vittoria trak zaščitni za obroč 27,5' 20mm 2kos		50	4,99 €
	Vittoria trak zaščitni za obroč 27,5' 20mm 25kos		500	29,99 €
3647	Vittoria trak zaščitni za obroč 28' 15mm 2kos		50	4,99 €
29417	Vittoria trak zaščitni za obroč 28' 15mm 25kos		420	29,99 €
8977	Vittoria trak zaščitni za obroč 28' 18mm 2kos		50	4,99 €
23648	Vittoria trak zaščitni za obroč 28' 18mm 25kos		420	29,99 €
23649	Vittoria ventil podaljšek 20mm, 2 kos			12,99 €
23650	Vittoria ventil podaljšek 30mm, 2 kos			13,99 €
23651	Vittoria ventil podaljšek 60mm, 2 kos			22,99 €
18196	Vittoria Trak kevlar 26' zaščita plašč/zračnica 2 kom		50	35,99 €
18197	Vittoria Trak kevlar 27,5' zaščita plašč/zračnica 2 kom		50	36,99 €
18198	Vittoria Trak kevlar 29' zaščita plašč/zračnica 2 kom		50	37,99 €
29418	Vittoria trak Tubeless 20mm×66m			18,99 €
29419	Vittoria trak Tubeless 25mm×66m			24,99 €
29420	Vittoria trak Tubeless 30mm×66m			29,99 €
29421	Vittoria trak Tubeless 20mm×9m			7,99 €
29422	Vittoria trak Tubeless 25mm×9m			8,99 €
29423	Vittoria trak Tubeless 30mm×9m			8,99 €
29424	Vittoria Tubeless Set Ventil Alu Črna 44mm, 2 kos			13,99 €
29425	Vittoria Tubeless Set Ventil Alu Črna 60mm, 2 kos			15,99 €
29426	Vittoria Tubeless Set Ventil Alu Črna 80mm, 2 kos			20,99 €
29427	Vittoria Tubeless Set Ventil Medenina Srebrna 44mm, 2 kos			7,99 €
16179	Vittoria pas za hlače CORSA			29,99 €

Cult d.o.o.
www.cult.si
Tržaška cesta 70
1370 Logatece: veleprodaja@cult.si
(0)1 754 22 00

CENIK IZDELKOV KENDA

KENDA

PLAŠČI

	Koda	Naziv	Dimenzija	MPC z DDV
26''	4777	Kenda plašč Kwick K-879	26x1,95	11,99 €
	14401	Kenda plašč Khan K-935	26x1,95	12,99 €
	23248	Kenda plašč Khan K-935 K-Sheild, Reflex Zaščita proti predrtju in odsevni trak	26x1,95	16,99 €
27,5''		Kenda plašč Khan K-935	27,5x2,10	14,99 €
29''	27936	Kenda plašč 50 Fifty K-1104A, samo 795g	29x2,10	17,99 €
700cc	4789	Kenda plašč Khan K-935	700x35 C	12,99 €
24''	23271	Kenda plašč Khan K-1153	24x1,95	12,90 €
20''	15460	Kenda plašč Khan K-935	20x1,75	8,90 €

CULT
Hvala za zaupanje.
Cult d.o.o.
Tržaška cesta 77
t: 0386 (0)1 754 22 00
www.cult.si
1370 Logatec
e: veleprodaja@cult.si
Foto: Marko Čuk